YUEYANG

RT360 Series

Amphenol Transportation

INDUSTRIAL@AMPHENOL TRUSTED GLOBALLY

Amphenol Sine Systems

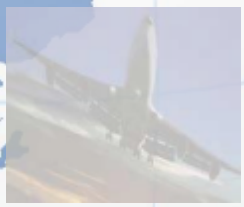

青岛岳洋科技股份有限公司

全球化的安费诺集团
Amphenol Group Worldwide

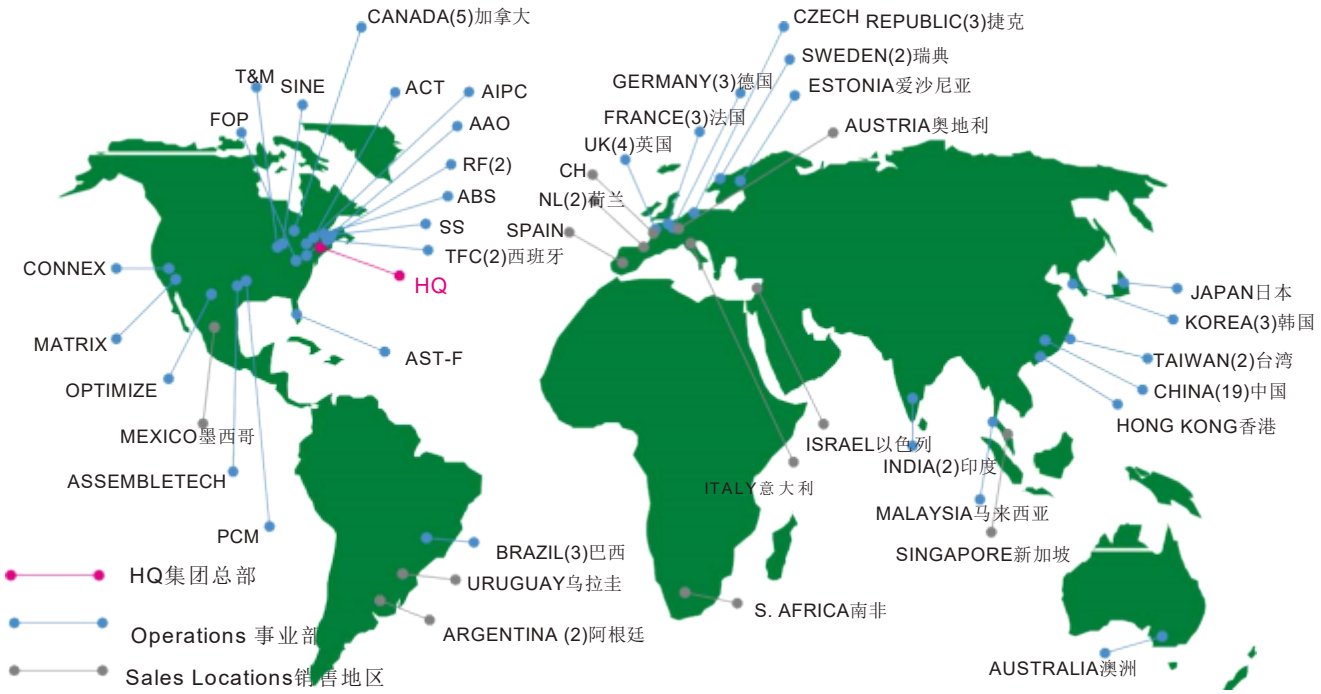

拥有110个装配和制造部门
110 Assembly and Manufacturing operations 销售,市场,后勤遍布52个国家
Sales, Marketing, Logistics in 52 countries
产品研发遍布四大洲
Product development on 4 continents

赛特连接的全球布局
Sine Systems worldwide Layout

Amphenol Sine Systems US MICHIGAN
44724 Morley Drive
Clinton Township, MI 48036 USA
Toll- Free: 1-800-394-7732
Fax: 1-586-465- 1216
Email: csr@amphenol-sine.com
www.amphenol-sine.com

Amphenol Sine Systems MEXICO
Prolongacion Reforma 61-6 B2
Col . Paseo de las Lomas
C.P. 01330 Mexico DF, Mexico
Phone: 52-55-5258-9984
Fax: 52-55-5081-6890
Email: info@amphenolmexico.com
www.amphenolmexico.com

安费诺－泰姆斯（常州） 通讯设备有限公司
工厂地址： 江苏省常州市新北区薛家建业路6-2号
办公地址：广东省深圳市宝安区石岩街道洲石路山城工业区9栋3楼

Email: sales@amphenol-sine.com.cn
www.amphenol-sine.com.cn

目录
Table of contents

公司简介 Company profile

安费诺集团概况

美国安费诺集团创立于1932年，是全球最大的连接器制造商之一。1984年进驻中国，1991年在纽约证交所上市。作为美国纽约证券交易所最佳上市公司，2006年2月10日命为“安费诺日” 。2021年集团销售额达109亿美元。安费诺集团全球子公司有85家， 目前在中国投资了34家独资或合资企业。安费诺的总部设在美国康涅狄格州,全球员工总数达88,000人。

Amphenol Group Summary

Amphenol was founded in 1932. It is one of the largest manufacturers of connector in the world. Amphenol was drawn into China market in 1984, and it was listed on NYSE in 1991. As one of the best company in NYSE, Feb. 10, 2006 was named as “Amphenol Day”. The sales figures was up to $10.9 billion in 2021. Currently, Amphenol has more than 85 operation facilities in the world wide. So far, China has 34 sole corporation or joint ventures. The headquarter of Amphenol is located in Connecticut. The population of employee is more than 88,000 in the world.

安费诺赛特连接介绍

安费诺-赛特连接是安费诺集团属下的一家美国独资企业。公司成立于1967年，1996年加入安费诺集团。2007年安费诺集团进行业务重组，公司划归到IMA&I，成为安费诺国际铁路航空工业部的一员。公司拥有从美国，台湾引进的具有世界先进水平的端子机，注塑机，半自动和全自动生产线以及高精密度产品检测仪和设备。公司已通过了ISO9001：2015(质量)、ISO14001：2015、IATF16949：2016(汽车)等相关认证。

本公司产品畅销国内外 ，广泛涉足于工业诊断、汽车、重载连接、 电信、医疗和军事领域。当前，我们向中国国内市场推广的有用于工程机械，工业诊断领域的AT 、ATM 、ATP 、AHD 、AHD-P 、AHDM系列连接器；用于伺服电机、馈线系统、机械手的M23 & M40；RT360、ATHP系列连接器，用于混合动力汽车传输电流、电压；用于工业自动化的M12,7/8”, 1”,M35等满足NFPA79和GM的GCCL标准的电缆组件。

Amphenol Sine Systems introduction

Amphenol Sine Systems is a sole corporation below Amphenol Group. It was founded in 1967 and joined in Amphenol Group in 1996. Due to the reorganization of business group in Amphenol Group in 2007, it was placed within the IMA & IGroup, which is specialized in International Military Aerospace & Industrial applications. Our company owns high speed precision stamping machines, injection machine, automatic and semiautomatic assembly machine as well as high precision testing and measuring instruments. Company has qualified with the certifications of ISO9001:2015 (Quality), ISO14001:2015, IATF16949:2016 (Auto) etc.

Our products sold at home and abroad. They are widely used in industrial diagnostic, automobile, overloaded connections, telecommunications, health and military fields. In china market currently, we mainly promote AT, ATM, ATP, AHD, AHDP, AHDM series connectors, which are widely used within engineering machinery, industrial diagnostic fields; promote M23, M40 series connectors, which are used within servo drive and encoder feedback applications; promote RT360 and ATHP series connector, which are used within HV & EV and endure large current and high voltage; promote M12, 7/8”, 1”, M35 series cable assemblies products, which are used within factory automation and control signal transmission or power. All of products meet the standard of NFPA 79 and GM’s GCCL.

美国管理团队
USA management team

常州工厂外景
Changzhou factory

墨西哥生产车间
Mexico workingshop

介绍
Introduction

RT360™ 工业圆形连接器
RT360™ Industrial circular connectors

RT360™工业圆形连接器参考美军标**MIL-C-26482**系列设计，它完全兼容于其它公司生产的该类型产品。比如Souriau的TRIM、TRIO、UTG和 UTP系列，ITTCANNON的Trident系列。

该系列连接器在工业领域内应用非常的广泛，它通常被使用在汽车、机器人、军事、焊接工业和其它要求互联 的设备上 。我们 提 供 从#8～#24号 壳 体 的 孔位 排 布，各种 线 号 端 子可供选择，是性价 比极高 的解 决方案。RT 360 ™工业 圆形连接器有RT、RT0W、RTHP、RTS四种类型。RT是标准系列连接器；RT0W的胶 芯孔位高密度混合排布，6至32芯可以满足客户不同的要求；RTHP 主要是用于混合动力汽车传输大电流，高电压的连接器；RTS是塑 胶结构设计。RT系列获得UL1977标准认证，证书号**E491265** 。RTS 系列获得UL1977标准认证，证书号**E336860**。

RT 360 ™industrial circular connectors are designed to meet the requirements of **MIL -C -26482** series military specification . Connectors have been developed to be completely compatible with all other company products such as the Souriau TRIM, TRIO, UTG and UTP series, ITT Cannon Trident series industrial connector.

The RT360™ series is a widely used connector series for the automotive, robotics, military, welding industries and other demanding interconnect architectures . RT360™ are multiway connectors available in 8 shell sizes and 24 insert arrangements with a variety of wire gauge options . It is a high- performance , cost- effective solution for you . RT360™ includes four kinds of connectors, such as RT , RT0W , RTHP & RTS series . RT is standard series. RT0W offers high density arrangements from 6-32 contacts to meet different customer requirements . RTHP series connectors are used within HV & EV, which endure large current and high voltage . RTS is plastic option . RT series meet the standard of UL1977, the file number is **E491265** . A nd RTS series meet the standard of UL1977, the file number is **E336860**.

Application
应用

Automotive
汽车

Aviation
航空航天

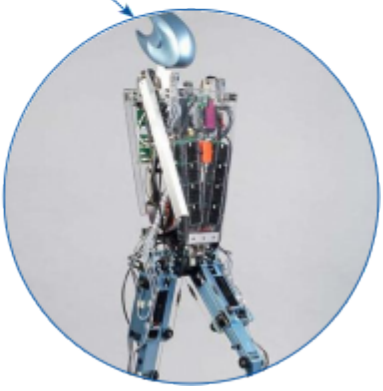

Robot
机器人

RT360™ 系列技术参数

RT360™ series Technical Data

	RT 系列 RT Series	RT0W 系列 RT0W Series	RTHP 系列 RTHP Series	RTS/FLS 系列 RTS/FLS Series
温度范围 Temperature Range	-40°C to + 105°C or -40°C to +125°C		-40°C to + 125°C	-40°C to + 105°C or -40°C to + 125°C
防护等级 Protection	IP67 mated condition			IP67 & IP69k mated condition
壳体 Housing Body	锌合金,压铸件 Zinc alloy, Die-cast			热塑性材料 Thermoplastic
连接螺母 Coupling Nut	铝合金,镀镍 Aluminum, Alloy, Nickel-plated			
绝缘体 Insulation Inserts	热塑性材料 Thermoplastic, UL 94 -V0			
端子 Contacts	铜合金,镀金,镀银,镀锡 Brass alloy, Gold, Silver & Tin plated			铜合金,镀金,镀银,镀锡 Brass alloy, Gold, Silver & Tin plated
密封件 Seals	橡胶材料 Rubber			
最大工作电流(最大线径) Max. Current (Max. WireGauge)	Max. 45A	Max. 7.5A	Max. 300A	Max. 45A
额定工作电压 RatingVoltage	500V AC/DC	250V AC/DC	630V AC/DC	500V AC/DC
接触电阻 Contact Resistance	< 6 mΩ	< 15 mΩ	< 1 mΩ	# 16 < 6 mΩ #20 < 15mΩ
测试电压 TestVoltage	2000V	1500V	5000V	2000V/ 1500V
机械寿命 MinimumMating Cycles	装拆不小于500次，没有电气或机械上的缺陷。 No electrical or mechanical defects after more than 500 cycles of engagement and disengagement.		装拆不小于100次，没有电气或机械上的缺陷。 No electrical or mechanical defects after more than 100 cycles of engagement and disengagement.	装拆不小于500次，没有电气或机械上的缺陷。 No electrical or mechanical defects after more than 500 cycles of engagement and disengagement.
盐雾等级 Salt Spray Resistance	48hour, 96hour			
屏蔽 Shielded	屏蔽线夹（弹片式） Shield Cord Grip (EMI Ring Type)		屏蔽线夹 （弹片式或夹片式） Shield Cord Grip (EMI Ring Type or EMI Clamp Type)	无屏蔽 （N/A)
绝缘电阻 Insulation Resistance	在25°C时，不小于5000兆欧。 5000 megohms minimum at 25°C.			
振动测试 Vibration Resistance	在三个相互垂直的平面内， 以10~2000Hz,20G加速度的正弦振动后，没有锁扣松脱，没有机械或物理的损坏，没有大于1微秒的断电现象。 No unlocking or unmating and exhibits no mechanical or physical damage after sinusoidal vibration levels of 20G's at 10 to 2000 Hz in each of the three mutually perpendicular planes. No electrical discontinuities longer than 1 microsecond .			
热冲击测试 ThermalShock	从-40°C 到 + 125°C试验20个循环后，没有裂痕，碎屑等表面缺陷。 No cracking, chipping or leaking after 20 test cycles from -40°C to + 125°C .			
RoHS Compliant	Yes			

产品系列

Series offering

RT 系列

1. 有8种壳体尺寸号和23种孔位排布形式；
2.提供从2-48针标准孔位排布的同时，也提供电源和信号孔位混合排布,可以满足不同客户的要求；
3. 工作电压最高为500V；
4. 额定工作电流为13A（信号端子），45A（电源端子）；
5. 防呆设计；
6. 塑料胶芯，热塑性材料，阻燃等级UL94, V-0；

RT系列
RT SERIES

RT Series

1 . 8 shell sizes and 23 insert configurations
2 .Offer standard insert arrangements from 2-48 contacts, offer mixed Power andSignal arrangements too, to meet customer requirements
3 . O perating voltage up to 600V
4 . Rated operational current of 13A (signal contacts), 45A (power contacts)
5 . Alternate keying positions available
6 . Plastic inserts with flammability rating of UL94, V-0

RTS 系列

1. 有6种壳体尺寸号和25种孔位排布形式；
2.提供从3-32针标准孔位排布的同时，也提供电源和信号孔位混合排布,可以满足不同客户的要求；
3. 工作电压最高为500V；
4. 额定工作电流可满足5A~45A不同需求；
5. 防呆设计；
6. 塑料胶芯，热塑性材料，阻燃等级UL94, V-0；

RTS系列
RTS SERIES

RTS Series

1 . 6 shell sizes and 25 insert configurations
2 .Offer standard insert arrangements from 3-32 contacts, offer mixed Power andSignal arrangements too, to meet customer requirements
3 . O perating voltage up to 600V
4 . Rated operational current can meet different requirements of 5A~45A .
5 . Alternate keying positions available
6 . Plastic inserts with flammability rating of UL94, V-0

RT0W 系列

1. 有5种壳体尺寸号和5种孔位排布形式；
2. 提供从6-32针高密度孔位排布；
3. 工作电压为250V；
4. 额定工作电流为7.5A（机加工端子）,额定电流为5A（冲压端子）；
5. 防呆设计；
6. 塑料胶芯,热塑性材料, 阻燃等级UL94, V-0；

RT0W系列
RT0WSERIES

RT0W Series

1 . 5 shell sizes and 5 insert configurations
2 . High density arrangements from 6~32 contacts
3 . O perating voltage of 250V
4 . Rated operational current of 7.5A with machined contacts
and 5A with stamped and formed contacts
5 . Alternate keying positions available
6 . Plastic inserts with flammability rating of UL94, V-0

RTHP 系列 - 大电流高电压

1. 有4种壳体尺寸号和2种孔位排布形式；
2. 单颗端子耐大电流,高电压；
3. 端子尺寸提供3.6mm- 10mm选择；
4. 工作电压为630V；
5. 额定工作电流为：86A-300A；
6.塑料胶芯,热塑性材料, 阻燃等级UL94, V-0；

RTHP系列
RTHPSERIES

RTHP Series

1 . 4 shell sizes and 2 insert configurations
2 . Single pole large current high Power arrangements
3 . 3 .6 mm~ 10mm contact sizes
4 . O perating voltage of 630V
5 . Rated operational current : 86A~300A
6 . Plastic inserts with flammability rating of UL94, V-0

FLS 系列

1. 有3种壳体尺寸号和16种孔位排布形式；
2.提供从3-19针标准孔位排布的同时，也提供电源和信号孔位混合排布,可以满足不同客户的要求；
3. 工作电压最高为500V；
4. 额定工作电流可满足5A~45A不同需求；
5. 防呆设计；
6. 塑料胶芯，热塑性材料，阻燃等级UL94, V-0；
7. 快速插拔，使用方便；

FLS系列
FLS SERIES

FLS Series

1 . 3 shell sizes and 16 insert configurations
2 .Offer standard insert arrangements from 3- 19 contacts, offer mixed Power and Signal arrangements too, to meet customer requirements
3 . O perating voltage up to 500V
4 . Rated operational current can meet different requirements of 5A~45A
5 . Alternate keying positions available
6 . Plastic inserts with flammability rating of UL94, V-0
7 . Quick plug, easy to use

RT360™ 系列胶芯排布

RT360™ Insert Arrangements

	RT				RT0W	RTHP
	16#Contacts(1.6mm) 13A/500V		MixedPower&Signal	Contacts (2.5mm)23A	20#Contacts(1.0mm) 5A/250V(Stampedcont.) 7.5A/250V(Machinedcont.)	SinglePinPower Radsok@contacts 630VAC/DC
SHELL10	10-3	10-4	10 - 2 16#(13A) &20#(5A) 500VAC/DC 10 -3W3 16#(13A)&20#(5A) 500VAC/DC	N/A	10-6	N/A
SHELL12	12-3	12-4	12-8	12-2 2.5mm(23A)&20#(5A) 500VAC/DC	N/A	12-10	12 - 1 3.6mm(86A)
SHELL14	14-7	14-8	14- 12	14- 2 2.5mm(23A) &16#(13A) 500VAC/DC 14-3 8#(45A) 60VAC/DC	14-4 500VAC/DC	14- 19	14 - 1 6mm(120A)
SHELL16	16- 19		16-4 8#(45A) 500VAC/DC 16-09 2.5mm(23A)500VAC/DC &16#(13A)500VAC/DC	N/A	16-26	16 - 1 8mm(180A)
SHELL18	18-23		18 - 103 16#(13A)&RF#(1A)500VAC/DC	18-8 500VAC/DC	18-32	N/A
SHELL20	20-28		20-11	N/A	N/A	20-1 10mm(300A) 20-3 3.6mm(86A)
SHELL22	22-35	22-38	N/A	N/A	N/A	N/A
SHELL24	24-48		N/A	N/A	N/A	N/A

RTS 系列胶芯排布

RTS Insert Arrangements

RTS				
	16#Contacts (1.6mm)13A	MixedPower& Signal	Contacts (2.5mm)23A	20# Contacts(1.0mm) 5A(Stampedcont.) 7.5A (Machined cont.)
SHELL 8	N/A	N/A	N/A	8 - 3 8 - 4 7A250VAC/DC
SHELL 10	10 - 3 10 - 4 500V AC/DC	10- 2 16#(13A)&20#(5A) 500VAC/DC 10 - 3W3 16#(13A) &20#(5A) 500V AC/DC	N/A	10 - 6 250V AC/DC
SHELL 12	12 - 3 600VAC/DC 12- 4 12 - 8 500V AC/DC	12 - 2 2.5mm(23A)&20#(5A) 500V AC/DC	N/A	12 - 10 250V AC/DC
SHELL 14	14 - 7 14 - 8 14-12 500V AC/DC	14-2 2.5mm (23A)& 16# (13A) 500VAC/DC 14 - 3 8#(45A) 600V AC/DC	14 - 4 500V AC/DC	14 - 19 250V AC/DC
SHELL 16	16 - 19 500V AC/DC	16 - 4 8# (45A) 600V AC/DC 16 - 09 2.5mm(23A)&16#(13A) 500V AC/DC	N/A	16 - 26 250V AC/DC
SHELL 18	18 - 23 500V AC/DC	18 - 103 16# (13A) &RF# (1A) 500V AC/DC	18 - 8 500V AC/DC	18 - 32 250V AC/DC

FLS 系列胶芯排布

FLS Insert Arrangements

FLS				
	16#Contacts (1.6mm)13A	MixedPower& Signal	Contacts (2.5mm)23A	20# Contacts(1.0mm) 5A(Stampedcont.) 7.5A (Machined cont.)
SHELL10	10 - 3 10 - 4 500VAC/DC	10 - 2 16#(13A) &20# (5A) 500V AC/DC 10 - 3W3 16#(13A) &20# (5A) 500V AC/DC	N/A	10 - 6 250VAC/DC
SHELL12	12 - 3 600VAC/DC 12 - 4 12 - 8 500VAC/DC	12 - 2 2.5mm(23A)&20#(5A) 500V AC/DC	N/A	12 - 10 250VAC/DC
SHELL14	14 - 7 14 - 8 14 - 12 500VAC/DC	14 - 2 2.5mm(23A)&16# (13A) 500V AC/DC 14 - 3 8#(45A) 600VAC/DC	14 - 4 500VAC/DC	14 - 19 250VAC/DC

RT 系列插座 - 料号编码

RT PART NUMBER SEQUENCE - RECEPTACLES

举例: RT001619PNHEC03，RT系列，插座，16号壳体共19个孔位，接公针，标准键位类型，防水等级IP 67，标准密封塞带保护盖，外壳表面镀镍，耐48小时盐雾，密封圈和垫片是硅橡胶材料。

Example: RT001619PNHEC03, RT Series, Receptacle, # 16 Shell, 19 Pos, Pin, Insert Orientation Is “N” , Protection Grade IP67, Standard Seal For 18- 14AWG With End Cap, Nickel Plated, 48H Salt Spray, O-Ring & Seal Gasket Is Silicon Rubber.

RT | 0 | 0 | 1619 | P | K | N | H | EC | 03 | R - Z

连接器类型
Connectorstyle
RT- 圆形金属卡口式连接器
Circular metalbayonetlock conn.

壳体类型
Shellstyle
0-标准金属壳体/Standard metal shell

插座类型
Receptaclestyle
0-法兰盘面板插座/
Flange wall mountingreceptacle
7 -八方盘插座/Jamnut receptacle

壳体号/芯数
Shell size/Core
102
104
122
123
128
142
144
148
1412
164
1609
1619
188
1823
2028
2235
2238
2448
详见第8页/See page 8 for details

插针类型/Contactstyle
P- 公针/Pincontact
S - 母针/Socketcontact

外壳表面处理/Shellfinished
缺省-标准，镀镍，耐48h盐雾
Omit-Standardversion, platednickel48hsalt spray test Z-镀黑锌，耐96h盐雾测试/Blackzinc, 96hsaltspraytest
G-镀绿锌，耐96h盐雾测试/Greenzinc,96hsaltspraytest

缺省-标准线径，密封件为红色
Omit- standarddiameter, redwire seal
R - 小线径，密封件为绿色（参考P51-P54）
R-Reduced, Greenwireseal(refertoP51-P54)

耐温等级/Temperature resistance
缺省=-40°C~105°C(密封圈和垫片是丁晴橡胶材料)
Omit=-40°C~105°C(O-ring&sealgasketisNBR)
03 = -40°C~125°C(密封圈和垫片是硅胶材料)
03=-40°C~125°C(O-ring&sealgasketis siliconrubber)

线夹及适用线缆/Cord grip andcable style
缺省= 无线夹(需另选屏蔽形线夹-适合多芯整体线缆)
Omit= nocordgrip(additional choosesuitableshielded cordgripformulti-cable)
EC=非屏蔽短塑胶线夹(适合散装电子线)
EC=unshieldedshortplasticcordgrip(for singlewires)

应用/Application
H - 带O型橡胶圈(配合线夹防护等级可达IP67)
H- withO-ringseal(matewithcable clamp, protectionratingwill beIP67)
缺省- 不带O型橡胶圈(配合面板防护等级可达IP67)
Omit- withoutO-ringseal(matewithpanel, protectionratingwill beIP67)

防呆(误插)键位/ Protection key
N-N键(标准键)/Nkey(Standardversion)
W- W键/Wkey
X-X键/X key
Y-Y键/Y key
Z-Z键/Zkey
详见第15页/See page 15for details

K-代表防止橡胶圈掉落
K- Preventrubberring dropped down
缺省=标准件/Omit=standard

注：1.以上料号均不含端子，线夹(除EC系列)，垫圈等，需另外选购。
2.具体产品规格型号详见P30-P54。

Note: 1 .Above parts don’t include contact, cord grip (exclude EC series) & gasket etc . Please choose separately
. 2 . Please get the product specification from page 30 to 54 .

RT 系列插头 - 料号编码

RT PART NUMBER SEQUENCE - PLUGS

举例: RT061619PNHEC03 ，RT系列,直电缆插头，16号壳体共19个孔位，接公针，标准键位类型，防水等级IP 67 ，标准密封塞带保护盖，外壳表面镀镍，耐48小时盐雾，密封圈和垫片是硅橡胶材料。

Example: RT061619PNHEC03, RT Series, Straight Cable Plug, # 16 Shell, 19 Pos, Pin, Insert Orientation Is “N” , Protection Grade IP67, Standard Seal For 18- 14AWG With End Cap, Nickel Plated, 48H Salt Spray, O-Ring & Seal Gasket Is Silicon Rubber.

RT | 0 | 6 | 1619 | P | N | H | EC | 03 | R - Z

连接器类型
Connectorstyle
RT - 圆形金属卡口式连接器
Circular metalbayonetlock conn.

壳体类型
Shellstyle
0 - 标准金属壳体/Standard metal shell

插头类型
Plugstyle
6 - 直插头/Straight cable plug

壳体号/芯数
Shell size/Core
102
104
122
123
128
142
144
148
1412
164
1609
1619
188
1823
2028
2235
2238
2448
详见第8页/Seepage8 for details

插针类型/Contactstyle
P -公针/ Pin contact
S - 母针/Socket contact

外壳表面处理/Shell finished
缺省-标准， 镀镍， 耐48h盐雾
Omit- Standardversion, platednickel48hsalt spraytest Z
-镀黑锌，耐96h盐雾测试/ Black zinc, 96h salt spray test G
-镀绿锌，耐96h盐雾测试/Green zinc,96h salt spray test

缺省-标准线径，密封件为红色
Omit- standarddiameter, redwireseal R
- 小线径，密封件为绿色（参考P51-P54）
R-Reduced, Greenwireseal(refer to P51-P54)

耐温等级/Temperatureresistance
缺省=-40°C~105°C(密封圈和垫片是丁晴橡胶材料)
Omit=-40°C~105°C (O-ring&sealgasketis NBR)
03=-40°C~125°C(密封圈和垫片是硅胶材料)
03= -40°C~125°C (O-ring&sealgasketis siliconrubber)

线夹及适用线缆/Cord grip and cable style
缺省=无线夹(需另选屏蔽形线夹-适合多芯整体线缆)
Omit= nocordgrip (additionalchoose suitable shielded cordgrip for multi-cable)
EC=非屏蔽短塑胶线夹(适合散装电子线)
EC=unshieldedshort plastic cordgrip (for singlewires)

应用/Application
H - 带O型橡胶圈(配合线夹防护等级可达IP67)
H- withO-ringseal(matewithcableclamp, protectionrating will be IP67)

防呆(误插)键位/Protectionkey
N - N键（标准键）/ N key(Standard version)
W- W键/Wkey
X- X键/X key
Y- Y键/Y key
Z- Z键/Z key
详见第15页/See page 15for details

注：1.以上料号均不含端子，线夹(除EC系列），垫圈等，需另外选购。
2.具体产品规格型号详见P30-P54。

Note: 1 .Above parts don’t include contact, cord grip (exclude EC series) & gasket etc . Please choose separately
. 2 . Please get the product specification from page 30 to 54 .

RT0W 系列插座 - 料号编码

RT0W PART NUMBER SEQUENCE - RECEPTACLES

举例：RT0W71419PNHEC03，RT0W系列，八方盘插座，14号壳体共19个孔位，接公针，标准键位类型，防水等级IP 67，标准密封塞带保护盖，外壳表面镀镍，耐48小时盐雾，密封圈和垫片是硅橡胶材料。

Example: RT0W71419PNHEC03, RT0W Series, Jam nut, # 14 Shell, 19 Pos, Pin, Insert Orientation Is "N", Protection Grade IP67, Standard Seal For 18- 14AWG With End Cap, Nickel Plated, 48H Salt Spray, O-Ring & Seal Gasket Is Silicon Rubber.

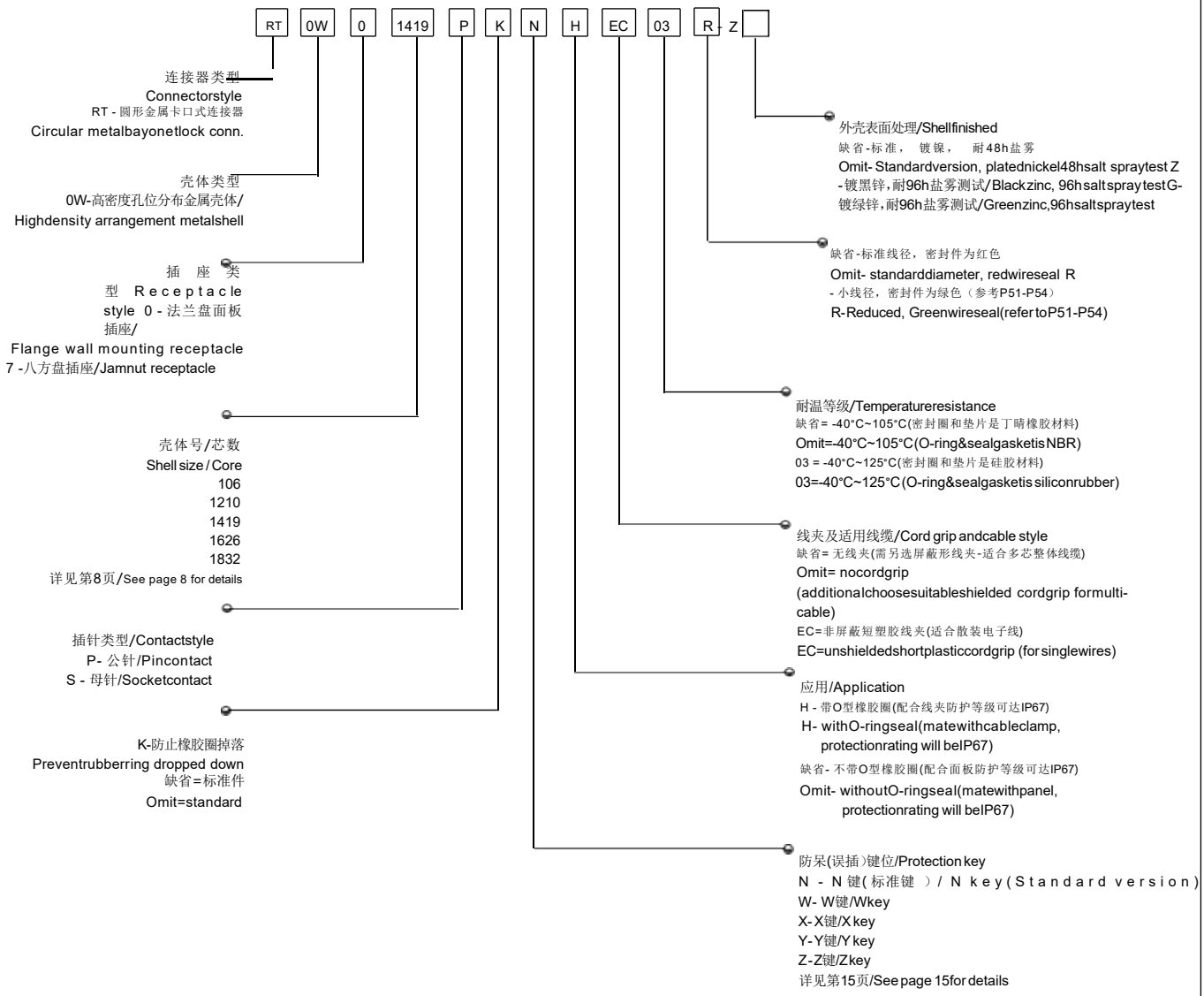

注：1.以上料号均不含端子，线夹(除EC系列)，垫圈等，需另外选购。

2.具体产品规格型号详见P30-P54。

Note: 1 .Above parts don't include contact, cord grip (exclude EC series) & gasket etc . Please choose separately

. 2 . Please get the product specification from page 30 to 54 .

RT0W 系列插头 - 料号编码

RT0W PART NUMBER SEQUENCE - PLUGS

举例：RT0W61419PNHEC03，RT0W系列,直电缆插头，14号壳体共19个孔位，接公针，标准键位类型，防水等级IP 67，标准密封塞带保护盖，外壳表面镀镍，耐48小时盐雾，密封圈和垫片是硅橡胶材料。

Example: RT0W61419PNHEC03, RT0W Series, Straight Cable Plug, # 14 Shell, 19 Pos, Pin, Insert Orientation Is "N", Protection Grade IP67, Standard Seal For 18- 14AWG With End Cap, Nickel Plated, 48H Salt Spray, O-Ring & Seal Gasket Is Silicon Rubber.

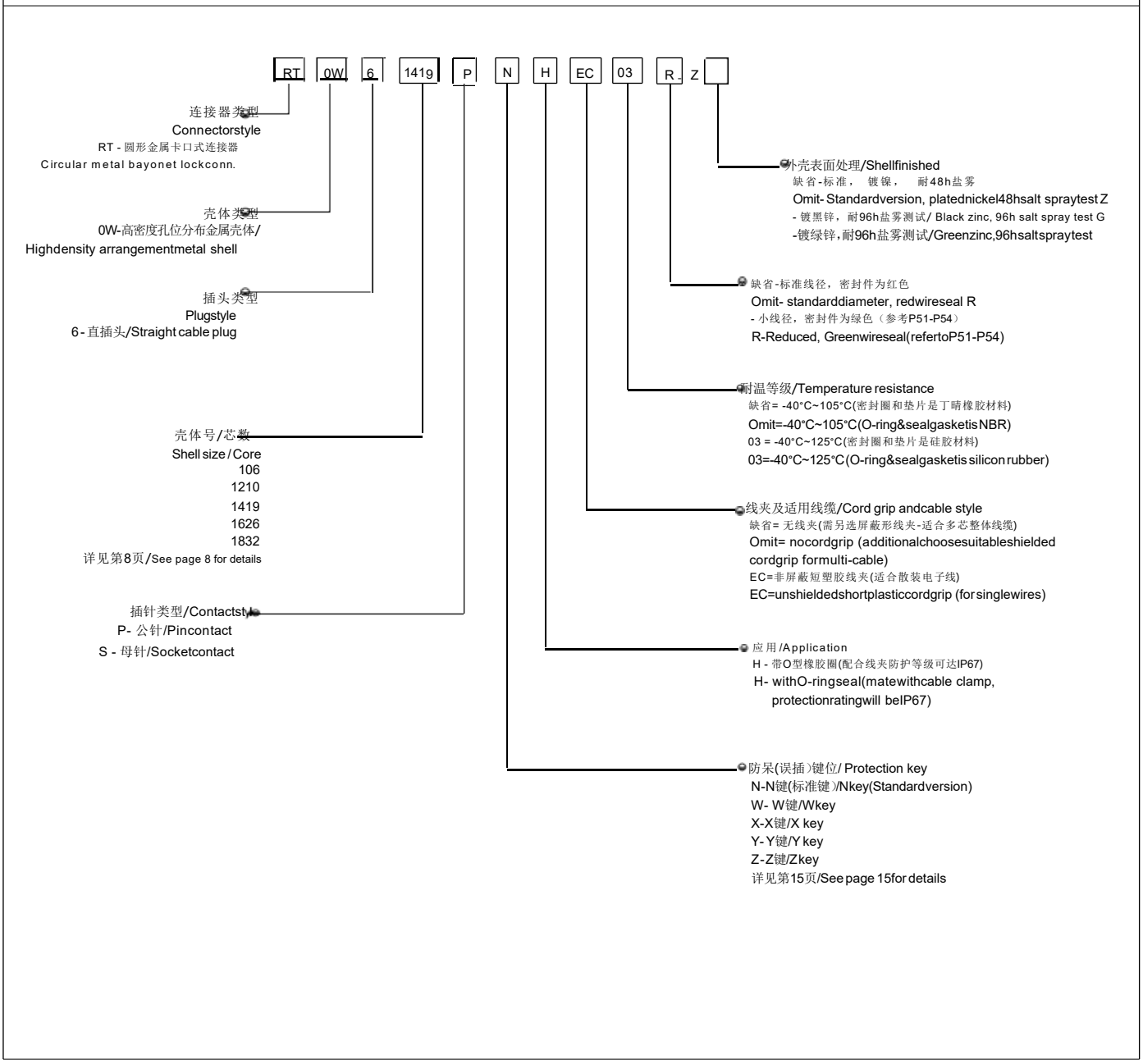

注：1.以上料号均不含端子，线夹(除EC系列)，垫圈等，需另外选购。

2.具体产品规格型号详见P30-P54。

Note: 1 .Above parts don't include contact, cord grip (exclude EC series) & gasket etc . Please choose separately

. 2 . Please get the product specification from page 30 to 54 .

RTHP 系列插座 - 料号编码

RTHP PART NUMBER SEQUENCE - RECEPTACLES

举例: RTHP0161PN-H1 ，RTHP系列，法兰盘电缆插座，16号壳体，带8mm的公针，标准定位类型，防水等级IP 67 ，带扁平孔锁紧端子。

Example: RTHP0161PN-H1, RTHP Series, Flange Wall Mounting Cable Receptacle, # 16 Shell, 8mm Signal Pin Contact, Insert Orientation Is "N", Protection Grade IP67, with Flat Hole Contact.

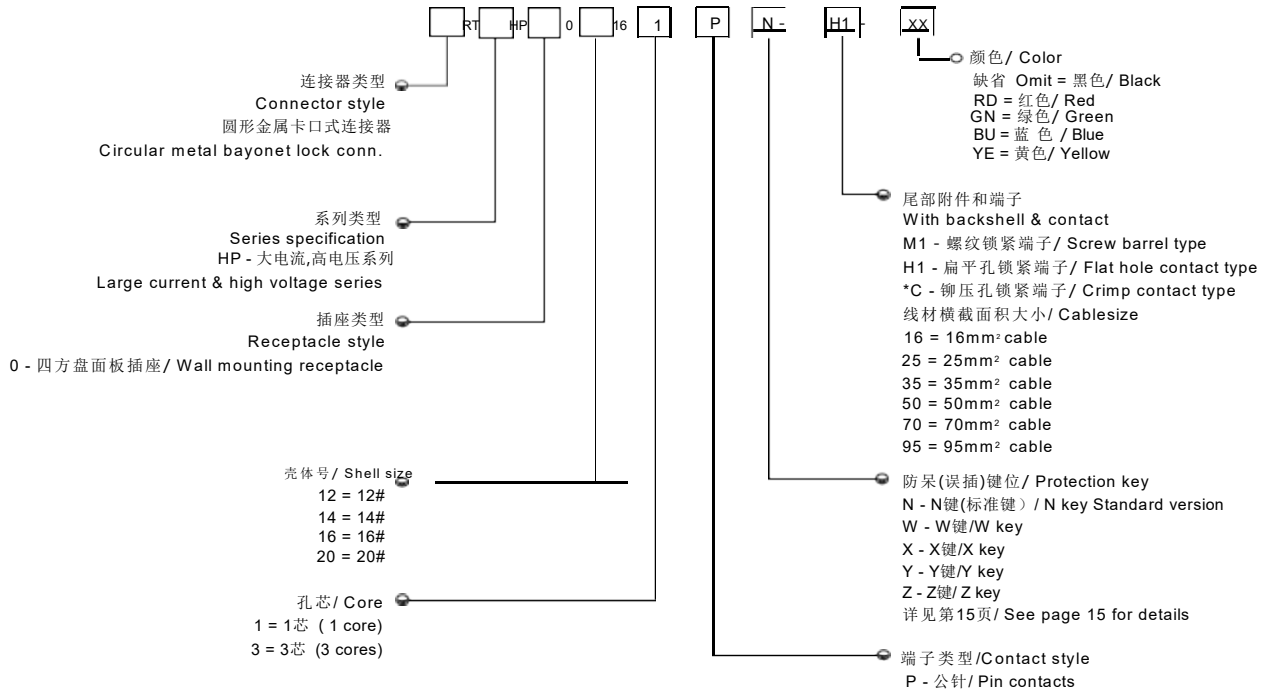

注：1.以上料号均包含端子，但不包含垫圈，需另外选购。
2.具体产品规格型号详见P55-P62。

Note: 1 .Above parts already include contact, but no gasket, pls choose it separately .
2 . Please get the product specification from page 55 to 62 .

RTHP 系列典型端子图片

RTHP SERIES TYPICAL CONTACTS PICTURES

		
铆压锁紧端子 Crimp Barrel / Touch Proof	螺纹锁紧端子 Screw Tail	扁平孔锁紧端子 Flat Hole Tail

RTHP 系列插头 - 料号编码

RTHP PART NUMBER SEQUENCE - PLUGS

举例：RTHP6161SNH-35PS2，RTHP系列，直电缆插头，16号壳体，1芯母针，标准N键位，带O形橡胶圈（防水等级IP 67），带大线径短屏蔽线夹，可压35mm²电缆。

Example: RTHP6161SNH-35S2, RTHP Series, Straight Cable Plug, # 16 Shell, Signal Socket Contact, Insert Orientation Is “N” , Protection Grade IP67, with Short Shielded Cable Clamp, Cable Range 35mm² .

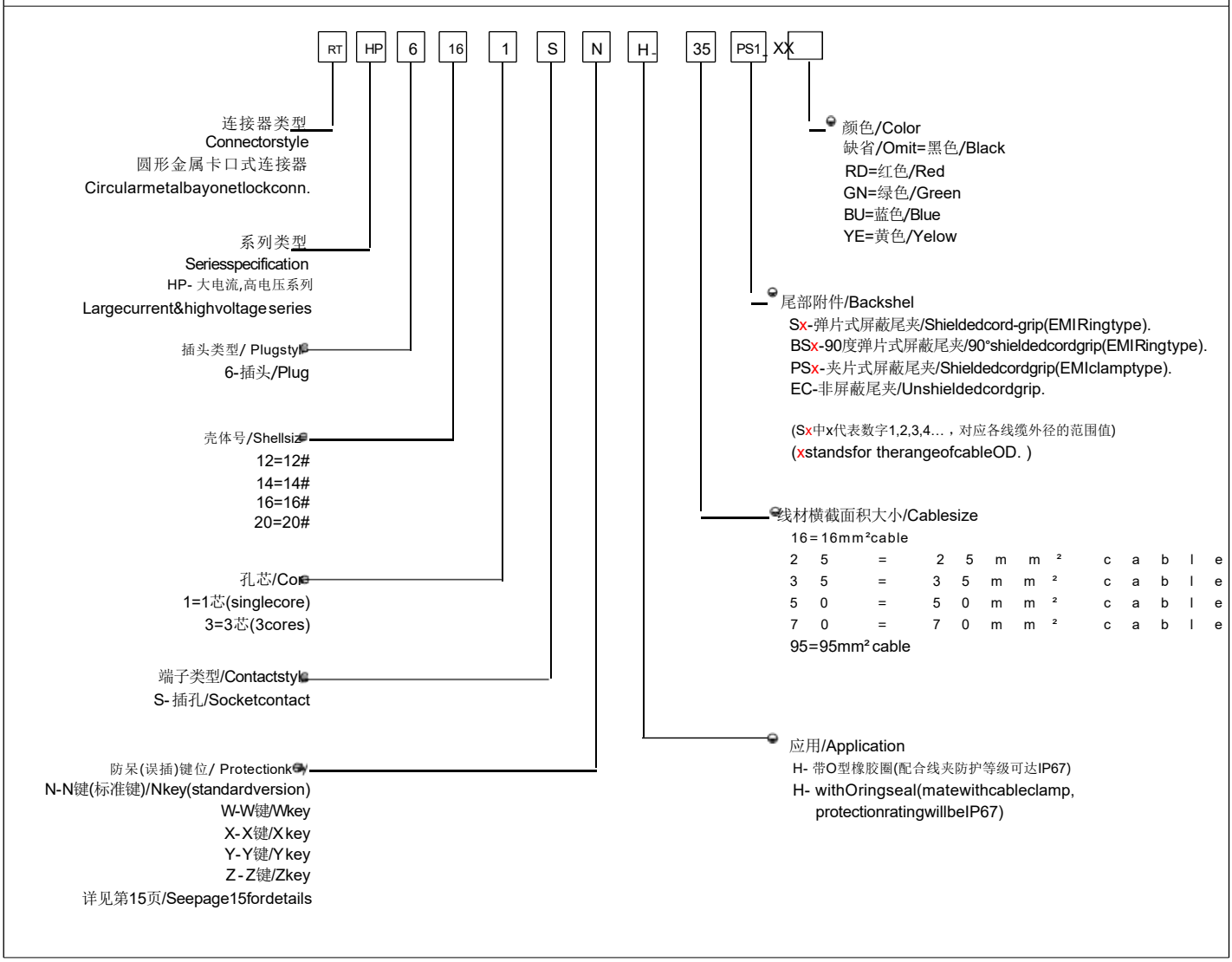

注：1.以上料号均包含端子，线夹等。
2. 具体产品规格型号详见P55-P62。

Note: 1. Above parts already include contact, cord grip etc .
2 . Please get the product specification from page 55 to 62 .

防呆（误插）键位种类

PROTECTION KEY STYLE

公针对配面视图
共有5个不同的位置,诸如W,X,Y,Z和N,其中N是标准位置,外壳里面的键位通过旋转,到不同的位置,以防止误插拔。

Mating Face View of Pin Inserts

T he five positions (W , X , Y , Z and Normal) differ in degree of rotation for various sizes and arrangements.

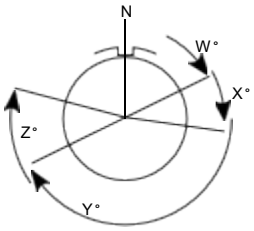

RTS 系列插座 - 料号编码

RTS PART NUMBER SEQUENCE - RECEPTACLES

举例：RTS714N2P, RTS系列，八方盘插座，14号壳体, 标准N键位，2芯配公端子，防水IP67& IP69k。

Example: RTS714N2P RTS series, jum nut receptacle, # 14 shell, N key, 2 position with pin contact, protection grade IP67& IP69k.

RTS | 7 | 12 | N | 2 | P | H | EC | 03 | R

连接器类型
Connectorstyle
RTS-圆形塑胶卡口式连接器
Circular plastic bayonetlockconn.

插座类型
Receptaclestyle
0 - 四方盘插座/Wall mounting receptacle
7 -八方盘插座/Jam nut receptacle

壳体号/Shellsize
8=8#
10=10#
12=12#
14=14#
16=16#
18=18#

缺省-标准线径，密封件为红色
Omit - standarddiameter, redwire seal
R-小线径,密封件为绿色（参考P51-P54）
R - Reduced, Greenwire seal (refer to P51-P54)

耐温等级/Temperature resistance
缺省= -40°C~105°C(密封圈和垫片是丁晴橡胶材料)
Omit= -40°C~105°C (O-ring &seal gasketis NBR)
03=-40°C~125°C(密封圈和垫片是硅胶材料)
03= -40°C~125°C (O-ring &seal gasketis silicon rubber)

线夹及适用线缆/Cord grip and cable style
缺省= 无线夹(需另选屏蔽形线夹-适合多芯整体线缆)
Omit= nocordgrip (additional choosesuitable shielded cordgrip for multi-cable)
EC=非屏蔽短塑胶线夹(适合散装电子线)
EC=unshielded short plastic cordgrip (for single wires)

Application
H: 代表带O型圈H - O-ring seal
缺省: 代表不带O型圈Omit - withoutO-ring seal

插针类型/Contact style
P - 公针/ Pincontact
S - 母针/Socketcontact

表示孔位排布/ Stands for insert arrangement
2=2芯(2cores)
3=3芯(3 cores)
...

防呆(误插）键位/ Protection key
N - N键（标准键）/N key(Standard version)
W- W键/Wkey
X - X键/X key
Y - Y键/Y key
Z - Z键/Z key
详见第15页/See page 15for details

注：1.以上料号均不含端子，垫圈等，需另外选购。
2.具体产品规格型号详见P63-P79。

Note: 1 .Above parts don't include contact & gasket etc . Please choose separately .
2 . Please get the product specification from page 63 to 79.

RTS 系列插头 - 料号编码

RTS PART NUMBER SEQUENCE - PLUGS

举例：RTS6BS14N2P-S1 ，RTS系列，直头带尾夹插头，14号壳体, 标准N键位，2芯配公端子，防水等级IP67& IP69k。

Example: RTS6BS14N2P-S1, RTS series, straight plug with back shell (cable range refer to S1), # 14 shell, N key, 2 position with pin contact, protection grade IP67& IP69k.

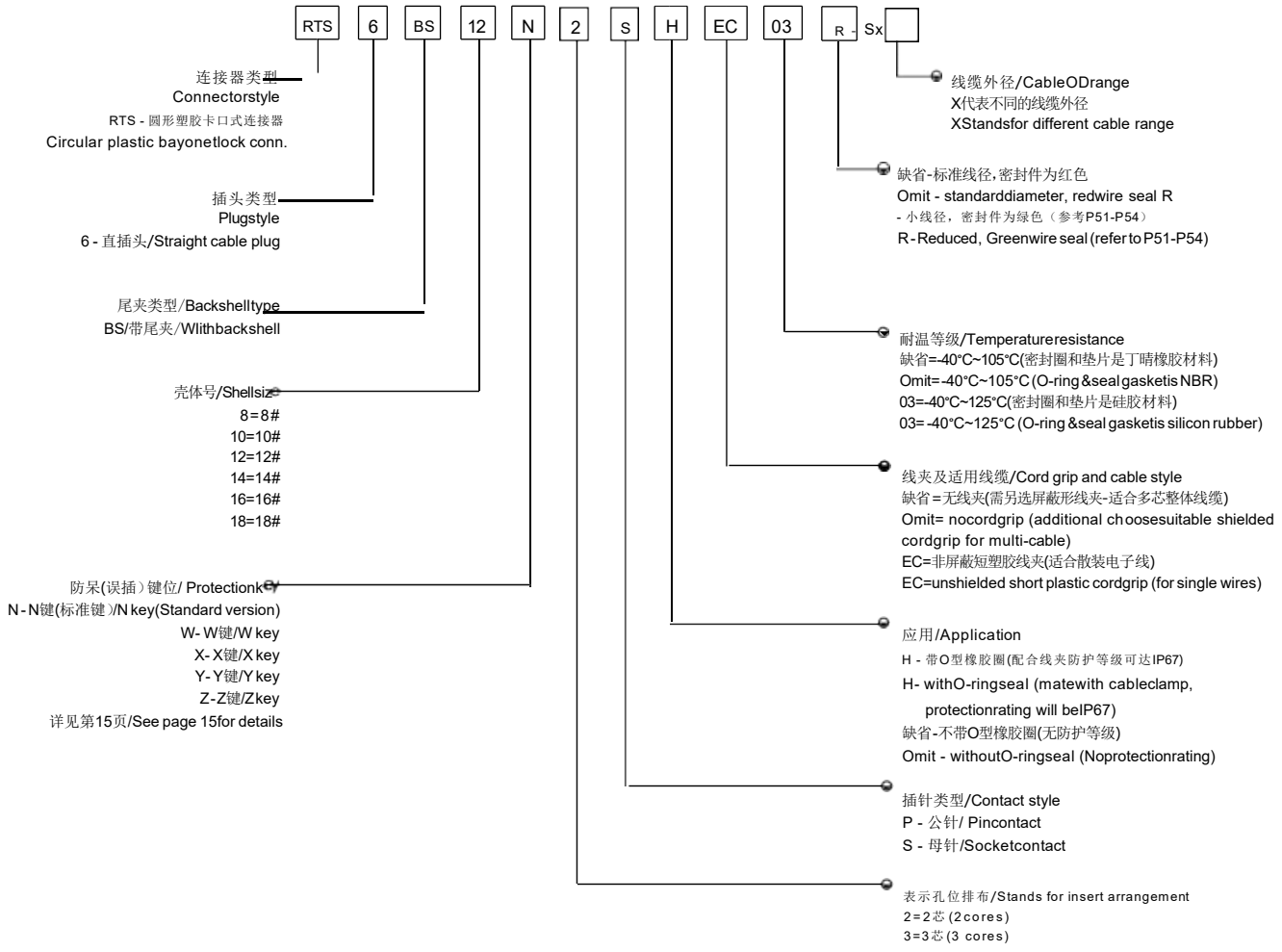

注：1.以上料号均不含端子，需另外选购。

2.具体产品规格型号详见P63-P79。

Note: 1 .Above parts don't include contact. Please choose separately .

2 . Please get the product specification from page 63 to 79.

RTS 线对线插座-料号编码

RTS RECEPTACLE, Wire to Wire - PART NUMBER

举例：RTS1BS10N2S03, RTS系列，线对线插座，10号壳体, 标准N键位，2芯配母端子，防水IP67& IP69k。

Example: RTS1BS10N2S03 RTS series, In-line receptacle, # 10 shell, N key, 2 position with socket contact, protection grade IP67& IP69k.

RTS | 1 | BS | 12 | N | 2 | S | H | EC | 03 | R

连接器类型
Connector style
RTS -系列
RTS SERIES.

壳体类型
Shellstyle
6: 插头/ 6：PLUG
1: 插座/ 1: RECEPTACLE

尾夹类型/Back shell type
BS/带尾夹/WIith back shell

壳体号/SHELLSIZE
8
10
12
14
16
18

防呆(误插)键位
Protectionkey
N-N键(标准键)/Nkey(Standardversion)
W-W键/W-W键
X-X键/Xkey
Y-Y键/Y key
Z-Z键/Z key
详情见15页/See page 15for details

缺省-标准线径，密封件为红色
Omit-standarddiameter, redwiresealR
- 小线径，密封件为绿色（参考P51-P54）
R-Reduced,Greenwireseal(refertoP51-P54)

耐温等级/Temperatureresistance
缺省= -40°C~105°C(密封圈和垫片是丁晴橡胶材料)
Omit=-40°C~105°C(O-ring&sealgasketisNBR)
03= -40°C~125°C(密封圈和垫片是硅胶材料)
03=-40°C~125°C(O-ring&sealgasketissiliconrubber)

线夹及适用线缆/Cordgrip andcablestyle
缺省= 无线夹(需另选屏蔽形线夹-适合多芯整体线缆)
Omit=nocordgrip(additionalchoosesuitableshielded cordgripformulti-cable)
EC=非屏蔽短塑胶线夹(适合散装电子线)
EC=unshieldedshortplasticcordgrip(forsinglewires)

Application
H: 代表带O型圈H - O-ring seal
缺省: 代表不带O型圈Omit-withoutO-ringseal

插针类型/Contactstyle
P - 公针/ Pin contact
S -母针/Socketcontact

表示孔位排布/Standsfor insert arangement
2=2芯(2 cores)
3=3芯(3cores)

注：1.以上料号均不含端子，垫圈等，需另外选购。
2.具体产品规格型号详见P63-P79。

Note: 1 .Above parts don't include contact & gasket etc . Please choose separately .
2 . Please get the product specification from page 59 to 75 .

FLS 系列插座 - 料号编码

FLS PART NUMBER SEQUENCE - RECEPTACLES

举例：FLS714N2P, FLS系列，八方盘插座，14号壳体, 标准N键位，2芯配公端子，防水IP67& IP69k。

Example: FLS714N2P FLS series, jum nut receptacle, # 14 shell, N key, 2 position with pin contact, protection grade IP67& IP69k.

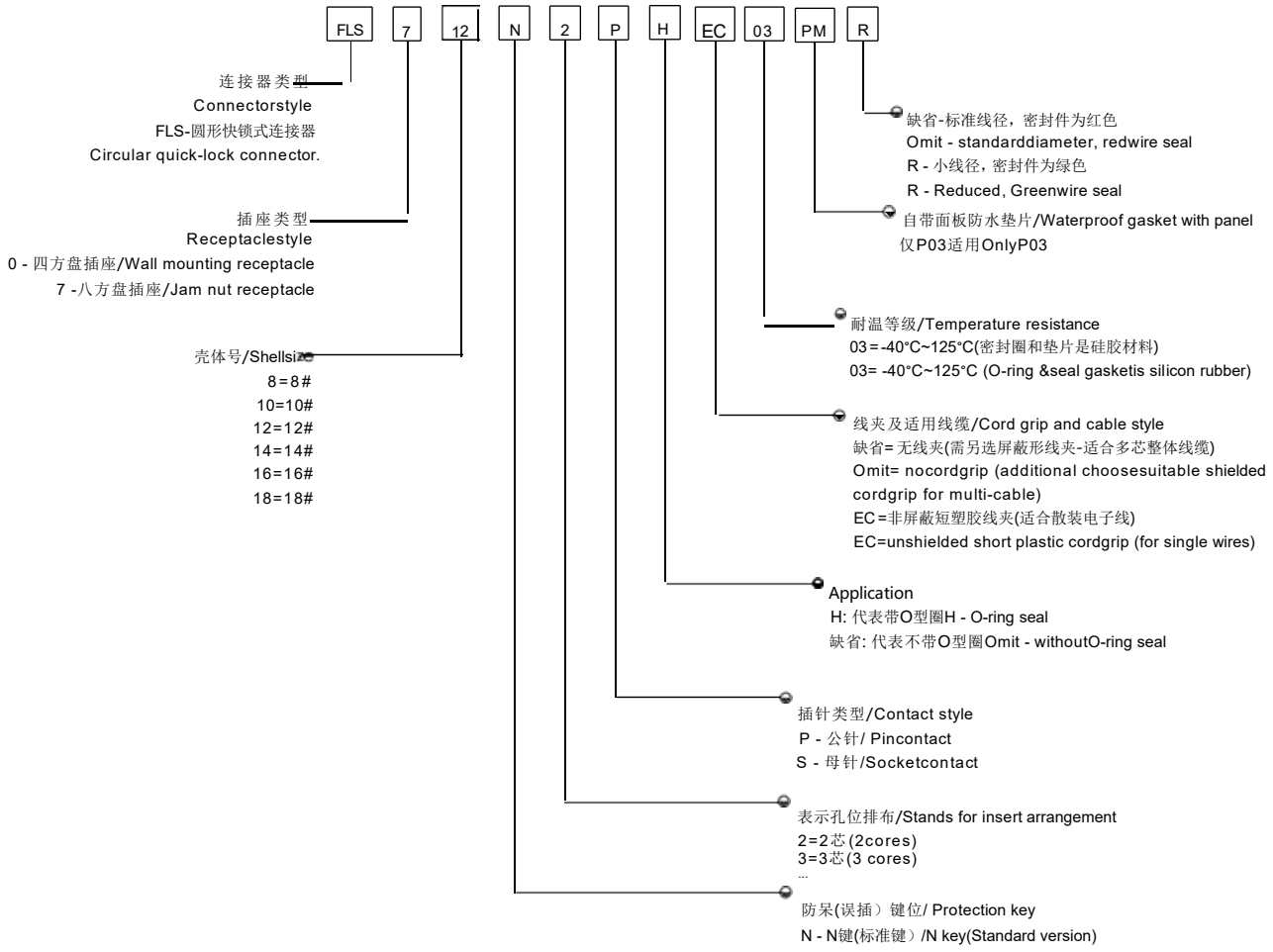

注：1.以上料号均不含端子，需另外选购。

2.具体产品规格型号详见P80- P88。

Note: 1 .Above parts don't include contact. Please choose separately .

2 . Please get the product specification from page 80 to88 .

FLS 快锁系列插头 - 料号编码

FLS PART NUMBER SEQUENCE - PLUGS

举例：FLS6BS14N2P-S1 ，FLS系列，直头带尾夹插头，14号壳体, 标准N键位，2芯配公端子，防水等级IP67& IP69k。

Example: FLS6BS14N2P-S1, FLS series, straight plug with back shell (cable range refer to S1), # 14 shell, N key, 2 position with pin contact, protection grade IP67& IP69k.

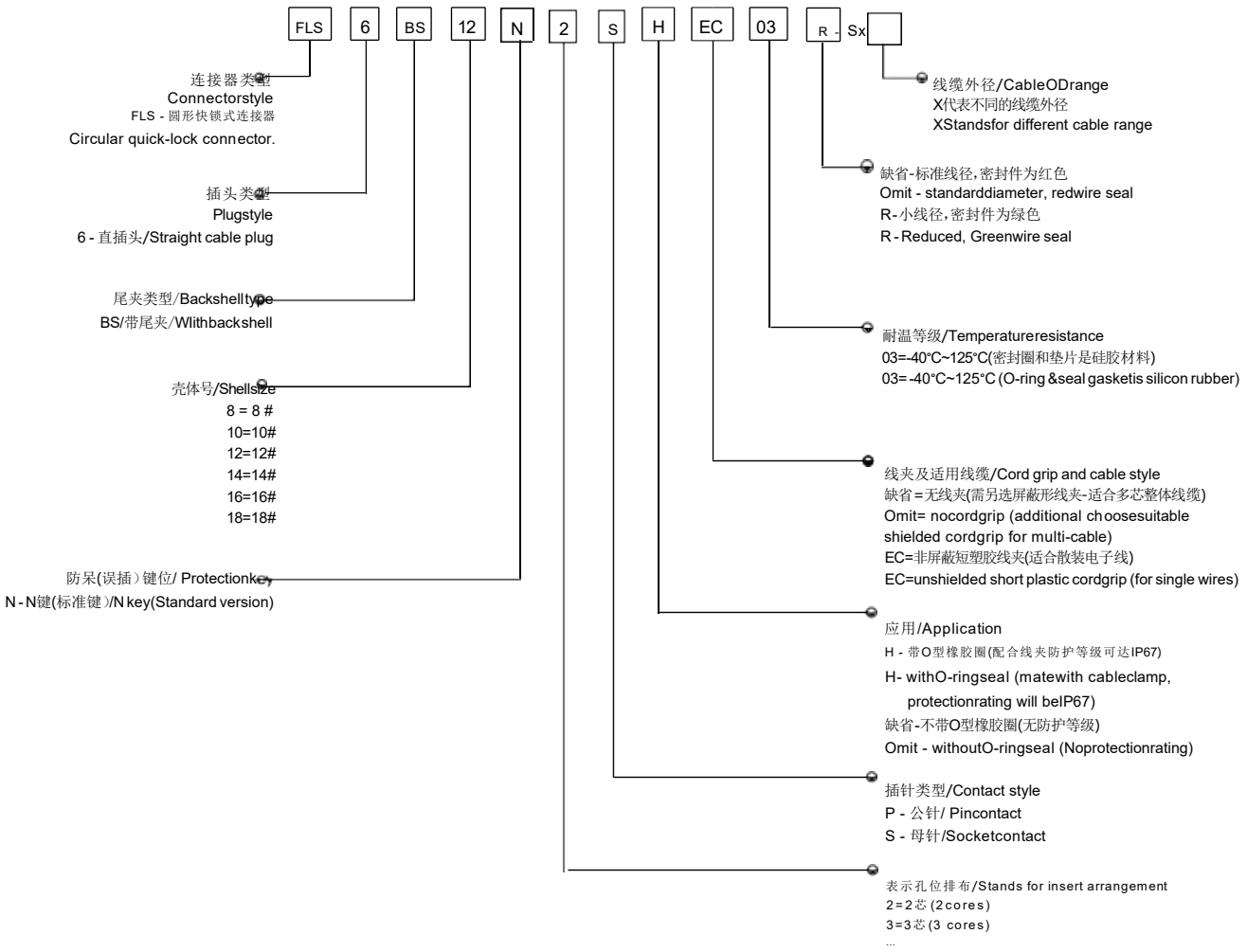

注：1.以上料号均不含端子，需另外选购。

2.具体产品规格型号详见P80- P88。

Note: 1 .Above parts don't include contact. Please choose separately .

2 . Please get the product specification from page 80 to88 .

PCB 系列-料号编码

PCB SERIES - PART NUMBER

举例：RTS710ND3S0332, RTS系列，八方盘插座，10号壳体, 标准N键位，3芯配母端子，防水IP67& IP69k。

Example: RTS710ND3S0332 RTS series, jum nut receptacle, # 10 shell, N key, 3 position with socket contact, protection grade IP67& IP69k.

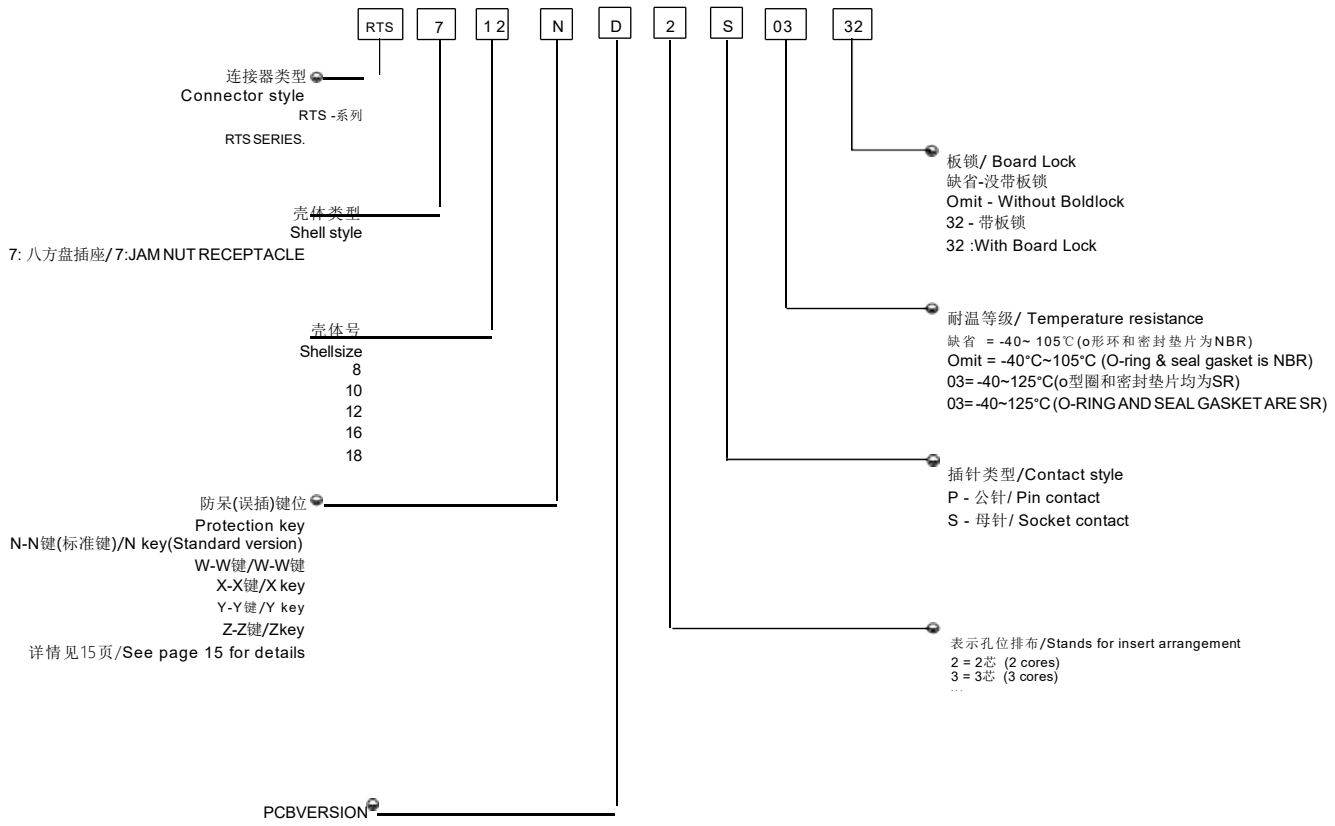

注： 具体产品规格型号详见P90-P91。

Note: Please get the product specification from page 90 to91.

RT/RTS/FLS/RT0W/AEM 系列的端子-料号编码

RT/RTS/FLS/RT0W/AEM PART NUMBER SEQUENCE - CONTACT OPTIONS

机加工和冲压端子

Machined/ Stamped & Formed contacts

机加工端子
Machined contacts

冲压端子
Stamped & Formedcontacts

MS 20 M 23 G30

端子类型/**Contactstyle**

MP - 机加工公针/ Machined pin
MS - 机加工母针/ Machined socket
SP - 冲压公针/ Stamped & formed pin
SS - 冲压母针/ Stamped & formed socket

可压接线号/**Wire size range**

10 - 8~ 16AWG (3mm² to 10mm²)
(仅限机加工端子 only for machined contact)
12 - 10~ 14AWG (2.5mm²~6mm²)
(仅限冲压端子 only for stamped & formed contact)
14 - 16~ 14AWG (2.0mm² to2.5mm²)
16 - 18~ 16AWG (0.75mm² to 1.5mm²)
20 - 22~20AWG (0.35mm² to0.5mm²)
24 - 26~24AWG (0. 14mm² to0.25mm²)
28 - 30~28AWG (0.05mm² to0.08mm²)

表面处理/**Plating**

T 代表 镀锡/ Tin plated(仅限冲压端子 only for stamped and formed contact)
S 代表 镀银5μm/ Silver plated 5 μm(仅限机加工端子 only for machined contact)
F 代表 漂金/ Gold plated
G5代 表 镀 金 5μ"/ Gold plated [thickness 5μ"]
G10 代表镀金10μ"/ Gold plated [thickness 10μ"]
G15 代表镀金15μ"/ Gold plated [thickness 15μ"]
G30 代表镀金30μ"/ Gold plated [thickness 30μ"]

设计变更/**Designvariation**

1 代表铆压类型/Crimp type with 2 clips
(仅限冲压端子 only for stamped and formed contact)
2 代表铆压类型/Crimp type with 3 clips
(仅限冲压端子 only for stamped and formed contact)
23 代表铆压/Crimp barrel with 2 clips
(仅限机加工端子 only for machined contact)
25 代表铆压/Crimp barrel with 3 clips
(仅限机加工端子 only for machined contact)

端子尺寸/**Contactsize**

A- 8号尺寸（size 8）
M- 16号尺寸（size 16）
W - 20号尺寸（size 20）

料号表 part number chart

端子尺寸/电流 Contact size/Current	线号 Wire Range		公针号码 *Pin* P/N	母针号码 *Socket* P/N	公针号码 *Pin* P/N	母针号码 *Socket* P/N
	AWG	mm²				
8# (45A)	12- 10	3-6	MP10A23x (目前仅用于1604)	MS10A23x (目前仅用于1403 带EC结构 及1604)	N/A	N/A
	12- 10	3-6	MP10A23xL (目前仅用于1403 带EC结构)		N/A	N/A
	16- 14	1.5~2.5	MP10A23x-25 (目前仅用于1403 不带EC结构)	MS10A23x-25 (目前仅用于1403 不带EC结构)	N/A	N/A
	12- 10	4~6	MP10A23x-63 (目前仅用于1403 不带EC结构)	MS10A23x-63 (目前仅用于1403 不带EC结构)	N/A	N/A
	8	10	MP10A23x- 10 (目前仅用于1403 不带EC结构)	MS10A23x- 10 (目前仅用于1403 不带EC结构)	N/A	N/A
2.5mm (35A)	10	6	MP10B23x (线径应小于4.3mm)	MS10B23x (线径应小于4.3mm)	N/A	N/A
2.5mm (25A)	N/A	4	N/A	N/A	SP12A1x- 10	SS12A1x- 10
2.5mm (23A)	14- 12	2.5~3.5	N/A	N/A	SP12A1x	SS12A1x
16# (13A) 2 clips 二卡爪	16- 14	1.5-2.5	MP14M23x	MS14M23x	SP14M1x	SS14M1x
	18- 16	0.75- 1.5	MP16M23x	MS16M23x	SP16M1x	SS16M1x
	22-20	0.34-0.50	MP20M23x	MS20M23x	SP20M1x	SS20M1x
	26-24	0. 14-0.25	MP24M23x	MS24M23x	SP24M1x	SS24M1x
16# (13A) 3 clips 三卡爪	16- 14	1.5-2.5	/	/	SP14M2x	SS14M2x
	18- 16	0.75- 1.5	/	/	SP16M2x	SS16M2x
	22-20	0.34-0.50	/	/	SP20M2x	SS20M2x
	26-24	0. 14-0.25	/	/	SP24M2x	SS24M2x
20# (machined7.5A) (stamped 5A) 2 clips 二卡爪	22-20	0.34-0.50	MP20W23x	MS20W23x	SP20W1x	SS20W1x
	26-24	0. 13-0.25	MP24W23x	MS24W23x	SP24W1x	SS24W1x
	30-28	0.05-0.08	MP28W23x	MS28W23x	SP28W1x	SS28W1x
20# (stamped 5A) 3 clips 三卡爪	22-20	0.34-0.50	MP20W25x	MS20W25x	SP20W2x	SS20W2x
	26-24	0. 13-0.25	MP24W25x	MS24W25x	SP24W2x	SS24W2x
	30-28	0.05-0.08	MP28W25x	MS28W25x	SP28W2x	SS28W2x
12# (26A)	16	1.5	SK63NA	SK62A	N/A	N/A
	14	2.5	SK65NA	SK64A	N/A	N/A

x 代表可选的表面处理，请咨询销售代表。

x stands for the alternate finishes. Please consult sales representative .

冲压端子-三卡爪端子（升级版）

Stamped & Formed contacts with 3 Clips

特性：

1，三个卡爪提升端子居中性
2，对配更加顺畅
3，保持力更加大，满足美军标MIL-26482的要求

Characters:

1， 3 Clips could improve the centrality of contacts. 2，It will be easier while match plug and receptacle. 3，Retentivity will be better, and meet the standard of MIL-26482.

三卡爪端子/3 clips

端子尺寸/电流 Contact size/Current	线号 Wire Range		公针号码 *Pin* P/N	产品图 Pictures
	AWG	mm²		
16# (13A) 3 clips 三卡爪	16- 14	2.0-2.5	SP14M2x	
	18- 16	0.75- 1.5	SP16M2x	
	22-20	0.34-0.50	SP20M2x	
	26-24	0. 14-0.25	SP24M2x	
20# (stamped 5A) 3 clips 三卡爪	22-20	0.34-0.50	SP20W2x	
	26-24	0. 13-0.25	SP24W2x	
	30-28	0.05-0.08	SP28W2x	

端子尺寸/电流 Contact size/Current	线号 Wire Range		母针号码 *Socket* P/N	产品图 Pictures
	AWG	mm²		
16# (13A) 3 clips 三卡爪	16- 14	2.0-2.5	SS14M2x	
	18- 16	0.75- 1.5	SS16M2x	
	22-20	0.34-0.50	SS20M2x	
	26-24	0. 14-0.25	SS24M2x	
20# (stamped 5A) 3 clips 三卡爪	22-20	0.34-0.50	SS20W2x	
	26-24	0. 13-0.25	SS24W2x	
	30-28	0.05-0.08	SS28W2x	

RADSOK® 技术参数(for RTHP series)

RADSOK® TECHNICAL DATA

高可靠性/High Reliability

独特的RADSOK®设计和制造技术创造了一个电性接触表面,它超出了普通的电性接触表面要求.安费诺RADSOK®端子有很高的可靠性,通常应用在航空,医疗,工业,汽车,采矿,船舶和其它需要高可靠性,用于恶劣环境的设备上。

U nique RADSOK® design and construction technology create an electrical contact interface that exceeds typical interconnect requirements . A pplications in Aerospace, Medical, I ndustrial, Automotive, Mining , Offshore and other harsh environments depend on high reliability of the A mphenol RADSOK® technology .

低能量损耗/Low Contact Engagement/Separation Forces

线簧孔结构端子提供更多的接触面积于互配的公端子,这创造了一个平稳的表面,能量得到极好的传输,可以减少能量的损耗。

T he hyperbolic lamella socket contact construction distributes normal forces over a high percentage of the mating surface . T his creates a smooth, even engagement effort . T his force distribution also contributes to excellent performance in vibration applications with resistance to typical fretting corrosion .

低接触电阻/Low Contact Resistance

线簧孔与公端子互配时有很大的接触面积,导致很小的接触电阻, 以确保RADSOK®端子比传统的电源端子设计更适合于大电流传输。

T he large interface between the socket lamella and pin surface result in very low contact resistance, enabling the RADSOK® contacts' high current ratings compared to traditional power contact designs .

更长的使用寿命/High Mating Cycle Durability

典型的RADSOK®端子表面镀银,机械寿命超过10,000次,即使连续暴露在非常恶劣的环境下(盐,沙,高湿度等),RADSOK®端子也能保持很低的接触电阻,使用寿命超过10,000以上。

RADSOK® contacts with typical silver plating finishes have demonstrated survival of 10 ,000 mating cycles . Even with continuous exposure to harsh environmental abuse (salt, sand and high humidity), RADSOK® contacts have been tested to maintain low contact resistance beyond 10,000 mating cycles .

RADSOK® 端子的最大电流测试满足DIN EN 60512规格要求。

RADSOK® Contact max . current carrying capacity meet DIN EN 60512specification .

壳体号 Shell size	适用电缆 Applicable Cable	端子表面处理 Contact Plating	电流(AC) current (AC)
			室温 Indoor temperature
12 (3.6mm)	10mm², 16mm²	镀银 Silver Plated	65A (10mm²), 86A (16mm²)
14 (6.0mm)	25mm²	镀银 Silver Plated	120A (25mm²)
16 (8.0mm)	35mm², 50mm²	镀银 Silver Plated	130A (35mm²), 180A (50mm²)
20 (10.0mm)	50mm², 70mm², 95mm²	镀银 Silver Plated	180A (50mm²), 250A (70mm²), 300A (95mm²)

备注:上面给的是单颗端子的电性参数,如果配上连接器,孔的数量增加或者有其它的修正, 电性参数相应的需要调整。

Note: The given electrical values correspond to a single contact. With the addition of a housing, an increased number of poles or other modifications, the values must be adjusted downwards accordingly.

PCB 端子订购指引

PCB CONTACT OPTIONS

项次 No.	图示 Picture	订购说明 Purchase info
1	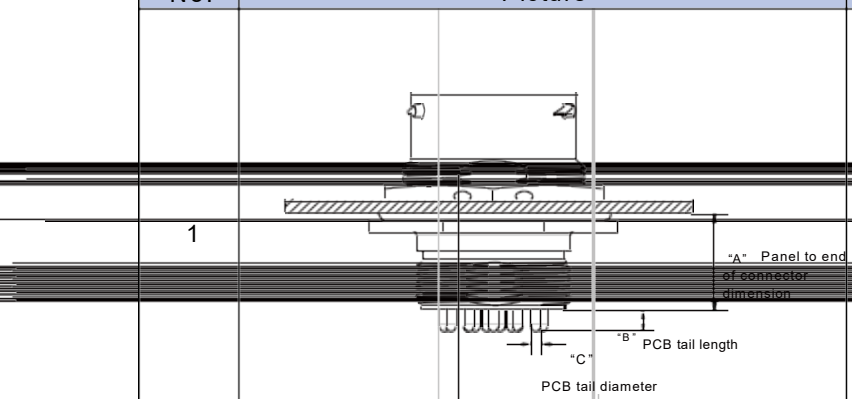	八方盘订购PCB端子需提供如下信息： "A" 面板到连接器底端尺寸 "B" PCB长度 "C" PCB端子直径 Please provide info"A" "B" and "C" while purchase PCB contacts for jam nut receptacle.
2	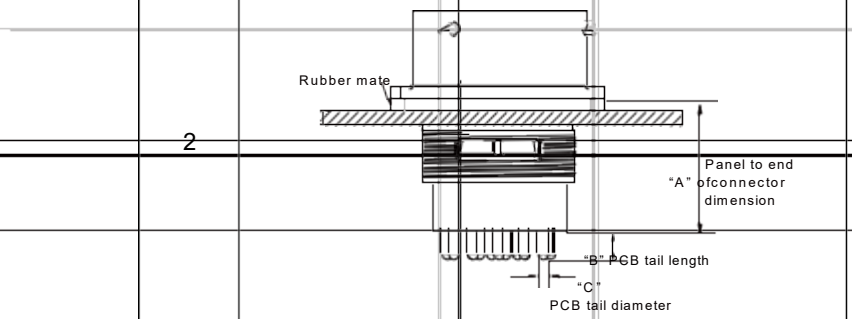	四方盘后安装订购PCB端子需提供如下信息： "A" 面板到连接器底端尺寸 "B" PCB长度 "C" PCB端子直径 橡胶垫片可选RTFDxxB/RTFDxxB1，详见80页 Please provide info"A" "B" and "C" while purchase PCB contacts for post-installation wall mounting receptacle. Rubber mate: RTFDxxB/RTFDxxB1, see P80 for details.
3	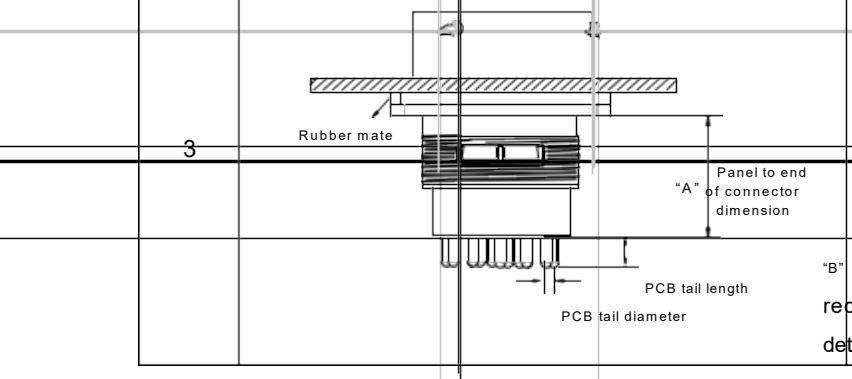	四方盘前安装订购PCB端子需提供如下信息： "A" 面板到连接器底端尺寸 "B" PCB长度 "C" PCB端子直径 橡胶垫片可选RTFDxxB/RTFDxxB1，详见80页 Please provide info"A" "B" and "C" while purchase PCB contacts for front-installation wall mounting receptacle. Rubber mate: RTFDxxB/RTFDxxB1, see P80 for details.

RT360系列连接器的选配

How to choose RT360 series connectors?

强密封Super seal (SS)产品说明-升级版

Super seal (SS) connectors

特性：

1，强密封Super seal (SS)产品使用双层防水设计，防水等级达到IP67 & IP69K。

2，内圈采用橡胶垫片，手感更加顺畅。

3，线材弯曲对连接器的影响减小。

4，所有安装尺寸及外形尺寸同RT360系列常规产品。

Characters:

1， Super seal (SS) products use double seal for waterproof function, IP degree: IP67 & IP69K.

2， Rubber mate is designed with better mating.

3， Minimize the effects of bending cables.

4， All installation size and dimensions are the same with RT360 series standart products.

插头料号编码规则 Part number sequence-plugs	
同RT360系列常规产品相比，插头料号以RTSS为前缀，示例如下：	 主密封件 Mainseal
RTSS — 强密封/superseal 061619SNHEC03 — 同RT360系列常规料号/Partnumberis thesamewithRT360seriesstandardproducts	

插座料号编码规则 Part number sequence-receptacles	
同RT360系列常规产品相比，示例如下：	 双层密封件 Second seal
RTSS — 强密封/superseal 001619PKNHEC03 — 同RT360系列常规料号/Partnumberis thesamewithRT360seriesstandard products	

RT/RT0W 系列连接器的选配示意（1）

第一步
选插座

第二步
选插头

RT0(W)7XXXXPNHEC(03)

RT0(W)7XXXXPN(03)

RT0(W)7XXXXPNH(03)

RT0(W)0XXXXPNH(03)

RT0(W)0XXXXPN(03)

RT0(W)0XXXXPNHEC(03)

RT0(W)6XXXXSNHEC(03)

RT0(W)6XXXXSNH(03)

RT0B-**CG- (N)S1
RT0B-**CG- (N)S2

RT0S-**CG- (N)S1
RT0S-**CG- (N)S2

RT0L-**CG- (N)S1
RT0L-**CG- (N)S2

四方盘面板安装式选配垫片
RTFDXXB/RTFDXXB1

RT/RT0W 系列连接器的选配示意（2）

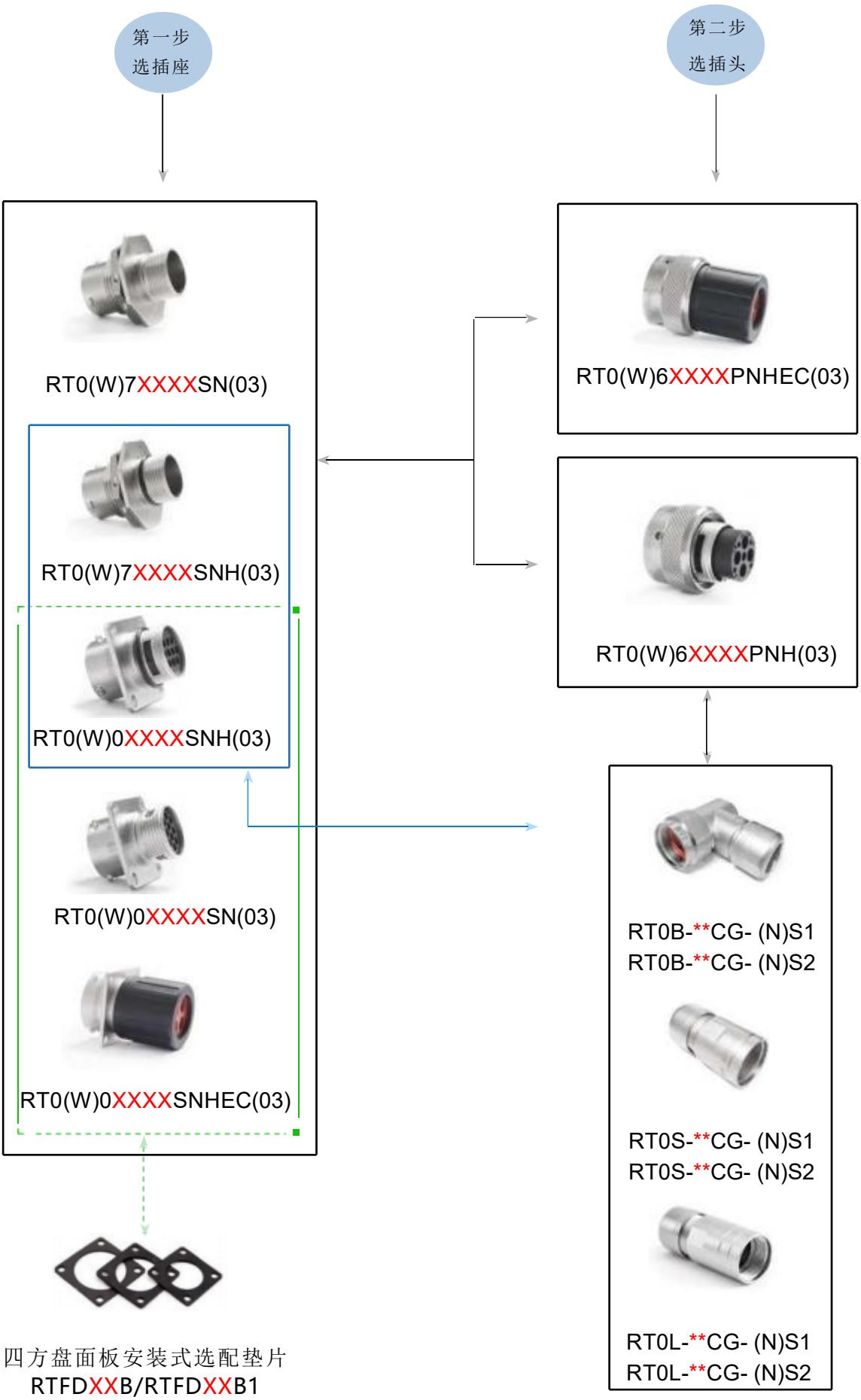

RT & RT0W 插头(适配母端子) - 10号壳体

Plug (match with socket contact) - Shell size 10

插头料号 **Plug** part number	端子号 Contact	尺寸图 Dimension	产品图 Picture	补充说明 Remarks
RT06102S*H(03)	16# & 20#	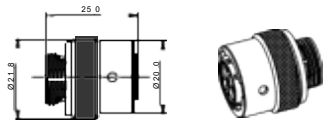		可选尾夹，请参考 P92~P93
RT06103S*H(03)	16#			
RT06104S*H(03)	16#			
RT0W6106S*H(03)	20#			
RT0W6103W3S*H(03)	16# & 20#			
RT06102S*HEC(03)	16# & 20#	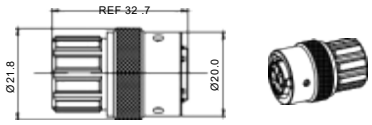		16#: 绝缘 ODΦ2.0~3.2mm 20#: 绝缘 ODΦ1.6~2.6mm
RT06104S*HEC(03)	16#			
RT0W6106S*HEC(03)	20#			

RT & RT0W 插座(适配公端子) - 10号壳体

Receptacle (match with pin contac t) - Shell size 10

插座料号 **Receptacle** part number	端子号 Contact	尺寸图 Dimension	产品图 Picture	补充说明 Remarks
RT00102P*(03)	16# & 20#	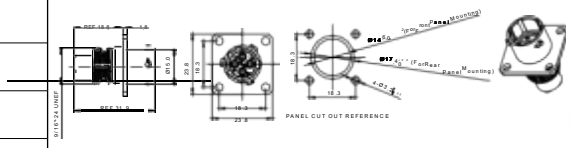		配套垫片: RTFD10B & RTFD10B1, 请参考 P94
RT00103P*(03)	16#			
RT00104P*(03)	16#			
RT0W0106P*(03)	20#			
RT0W0103W3P*(03)	16# & 20#			
RT00102P*H(03)	16# & 20#	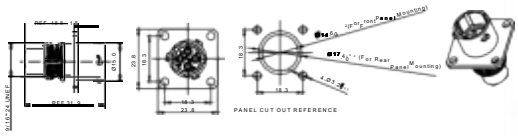		配套垫片: RTFD10B & RTFD10B1, 请参考 P94 可选尾夹，请参考 P92~P93
RT00103P*H(03)	16#			
RT00104P*H(03)	16#			
RT0W0106P*H(03)	20#			
RT0W0103W3P*H(03)	16# & 20#			
RT00102P*HEC(03)	16# & 20#	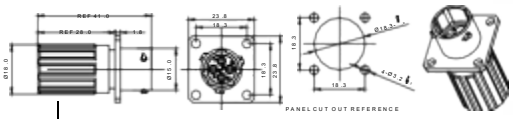		16#: 绝缘 ODΦ2.0~3.2mm 20#: 绝缘 ODΦ1.6~2.6mm 配套垫片 :RTFD10B & RTFD10B1
RT00104P*HEC(03)	16#			
RT0W0106P*HEC(03)	20#			
RT07102P*(03)	16# & 20#	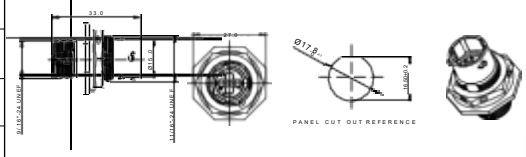		N/A
RT07103P*(03)	16#			
RT07104P*(03)	16#			
RT0W7106P*(03)	20#			
RT07102P*H(03)	16# & 20#	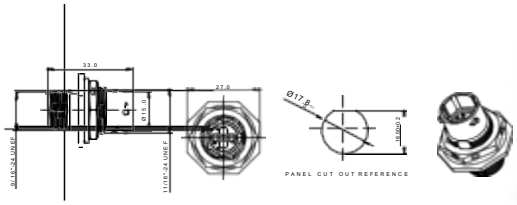		可选尾夹，请参考 P92~P93
RT07103P*H(03)	16#			
RT07104P*H(03)	16#			
RT0W7106P*H(03)	20#			
RT0W7103W3P*H(03)	16# & 20#			
RT07102P*HEC(03)	16# & 20#	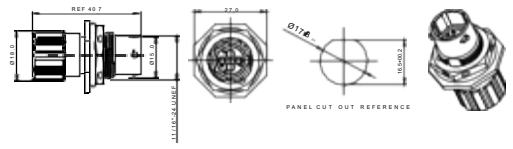		16#: 绝缘 ODΦ2.0~3.2mm 20#: 绝缘 ODΦ1.6~2.6mm
RT07104P*HEC(03)	16#			
RT0W7106P*HEC(03)	20#			

* 代表可选键位 N 、W 、X 、Y 、Z。

* stands for key N, W, X, Y or Z.

RT & RT0W 插头(适配公端子) - 10号壳体

Plug (match with pin contact) - Shell size 10

插头料号 **Plug** part number	端子号 Contact	尺寸图 Dimension	产品图 Picture	补充说明 Remarks
RT06102P*H(03)	16# & 20#	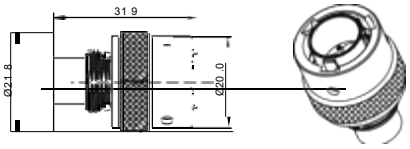		可选尾夹，请参考 P92~P93
RT06103P*H(03)	16#			
RT06104P*H(03)	16#			
RT0W6106P*H(03)	20#			
RT0W6103W3P*H(03)	16#&20#			
RT06102P*HEC(03)	16# & 20#	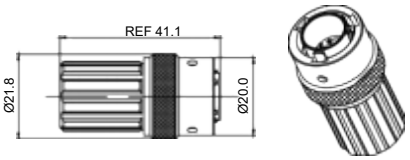		16#: 绝缘 ODΦ2.0~3.2mm 20#: 绝缘 ODΦ1.6~2.6mm
RT06104P*HEC(03)	16#			
RT0W6106P*HEC(03)	20#			

RT & RT0W 插座(适配母端子) - 10号壳体

Receptacle (match with socket contact) - Shell size 10

插座料号 **Receptacle** part number	端子号 Contact	尺寸图 Dimension	产品图 Picture	补充说明 Remarks
RT00102S*(03)	16# & 20#	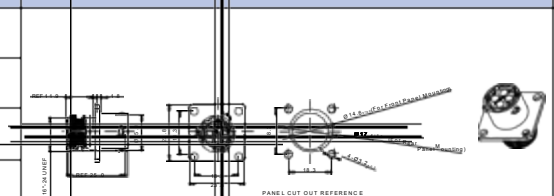		配套垫片: RTFD10B & RTFD10B1, 请参考 P94
RT00103S*(03)	16#			
RT00104S*(03)	16#			
RT0W0106S*(03)	20#			
RT0W0103W3S*(03)	16#& 20#			
RT00102S*H(03)	16# & 20#	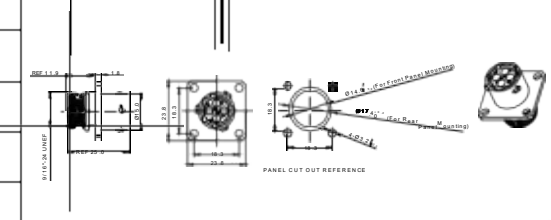		配套垫片: RTFD10B & RTFD10B1, 请参考 P94 可选尾夹，请参考 P92~P93
RT00103S*H(03)	16#			
RT00104S*H(03)	16#			
RT0W0106S*H(03)	20#			
RT0W0103W3S*H(03)	16#&20#			
RT00102S*HEC(03)	16# & 20#	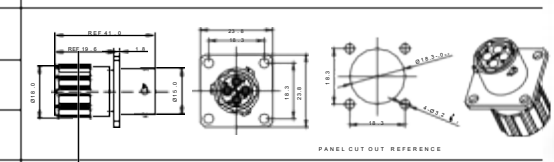		16#: 绝缘 ODΦ2.0~3.2mm 20#: 绝缘 ODΦ1.6~2.6mm 配套垫片 :RTFD10B & RTFD10B1
RT00104S*HEC(03)	16#			
RT0W0106S*HEC(03)	20#			
RT07102S*(03)	16# & 20#	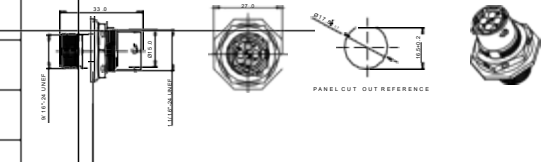		N/A
RT07103S*(03)	16#			
RT07104S*(03)	16#			
RT0W7106S*(03)	20#			
RT0W7103W3S*(03)	16#& 20#			
RT07102S*H(03)	16# & 20#	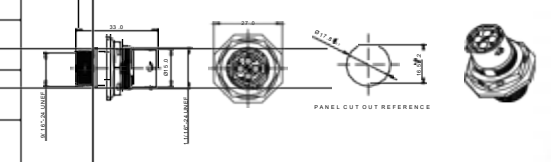		可选尾夹，请参考 P92~P93
RT07104S*H(03)	16#			
RT0W7106S*H(03)	20#			
RT0W7103W3S*H(03)	16#& 20#			

* 代表可选键位 N 、W 、X 、Y 、Z。

* stands for key N, W, X, Y or Z.

RT & RT0W 插头(适配母端子) - 12号壳体

Plug (match with socket contact) - Shell size 12

插头料号 **Plug** part number	端子号 Contact	尺寸图 Dimension	产品图 Picture	补充说明 Remarks
RT06122S*H(03)	2.5mm & 20#	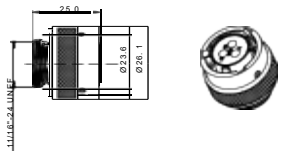		可选尾夹，请参考 P92~P93
RT06123S*H(03)	16#			
RT06124S*H(03)	16#			
RT06128S*H(03)	16#			
RT0W61210S*H(03)	20#			
RT06122S*HEC(03)	2.5mm & 20#	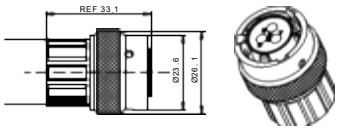		2.5mm: 绝缘 ODΦ3.3~4.3mm 16#: 绝 缘 ODΦ2.0~3.2mm 20#: 绝缘 ODΦ1.6~2.6mm
RT06123S*HEC(03)	16#			
RT06128S*HEC(03)	16#			
RT0W61210S*HEC(03)	20#			

RT & RT0W 插座(适配公端子) - 12号壳体

Receptacle (match with pin contact) - Shell size 12

插座料号 **Receptacle** part number	端子号 Contact	尺寸图 Dimension	产品图 Picture	补充说明 Remarks
RT00122P*(03)	2.5mm & 20#	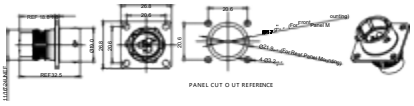		配 套 垫 片: RTFD12B & RTFD12B1, 请参考 P94
RT00123P*(03)	16#			
RT00124P*(03)	16#			
RT00128P*(03)	16#			
RT0W01210P*(03)	20#			
RT00122P*H(03)	2.5mm & 20#	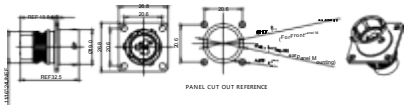		配 套 垫 片: RTFD12B & RTFD12B1, 请参考 P94 可选尾夹，请参考 P92~P93
RT00123P*H(03)	16#			
RT00124P*H(03)	16#			
RT00128P*H(03)	16#			
RT0W01210P*H(03)	20#			
RT00122P*HEC(03)	2.5mm & 20#	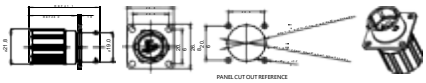		2.5mm: 绝缘 ODΦ3.3~4.3mm 16#: 绝缘 ODΦ2.0~3.2mm 20#: 绝缘 ODΦ1.6~2.6mm 配套垫片： RTFD12B & RTFD12B1 请参考 P94
RT00123P*HEC(03)	16#			
RT00128P*HEC(03)	16#			
RT0W01210P*HEC(03)	20#			
RT07122P*(03)	2.5mm & 20#	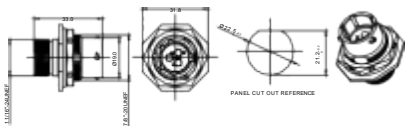		N/A
RT07123P*(03)	16#			
RT07124P*(03)	16#			
RT07128P*(03)	16#			
RT0W71210P*(03)	20#			
RT07122P*H(03)	2.5mm & 20#	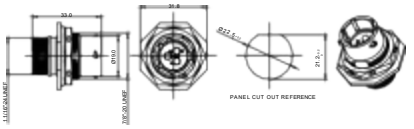		可选尾夹，请参考 P92~P93
RT07123P*H(03)	16#			
RT07124P*H(03)	16#			
RT07128P*H(03)	16#			
RT0W71210P*H(03)	20#			
RT07122P*HEC(03)	2.5mm & 20#	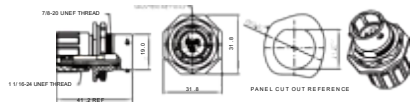		2.5mm: 绝缘 ODΦ3.3~4.3mm 16#: 绝缘 ODΦ2.0~3.2mm 20#: 绝缘 ODΦ1.6~2.6mm 配套垫片： RTFD12B & RTFD12B1
RT07123P*HEC(03)	16#			
RT07128P*HEC(03)	16#			
RT0W71210P*HEC(03)	20#			

* 代表可选键位 N 、W 、X 、Y 、Z。

* stands for key N, W, X, Y or Z.

RT & RT0W 插头(适配公端子) - 12号壳体

Plug (match with pin contact) - Shell size 12

插头料号 **Plug** part number	端子号 Contact	尺寸图 Dimension	产品图 Picture	补充说明 Remarks
RT06122P*H(03)	2.5mm & 20#	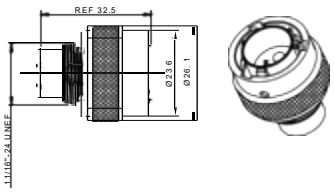		可选尾夹，请参考 P92~P93
RT06123P*H(03)	16#			
RT06124P*H(03)	16#			
RT06128P*H(03)	16#			
RT0W61210P*H(03)	20#			
RT06122P*HEC(03)	2.5mm & 20#	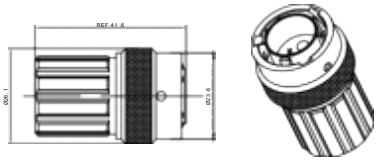		2.5mm: 绝缘 ODΦ3.3~4.3mm 16#: 绝缘 ODΦ2.0~3.2mm 20#: 绝缘 ODΦ1.6~2.6mm
RT06123P*HEC(03)	16#			
RT06128P*HEC(03)	16#			
RT0W61210P*HEC(03)	20#			

RT & RT0W 插座(适配母端子) - 12号壳体

Receptacle (match with socket contact) - Shell size 12

插座料号 **Receptacle** part number	端子号 Contact	尺寸图 Dimension	产品图 Picture	补充说明 Remarks
RT00122S*(03)	2.5mm & 20#	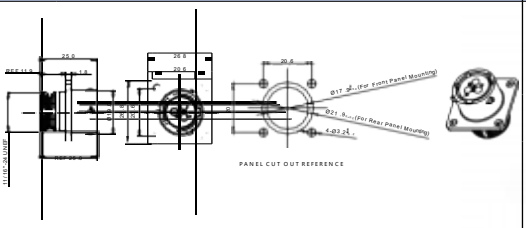		配套垫片: RTFD12B & RTFD12B1, 请参考 P94
RT00123S*(03)	16#			
RT00124S*(03)	16#			
RT00128S*(03)	16#			
RT0W01210S*(03)	20#			
RT00122S*H(03)	2.5mm & 20#	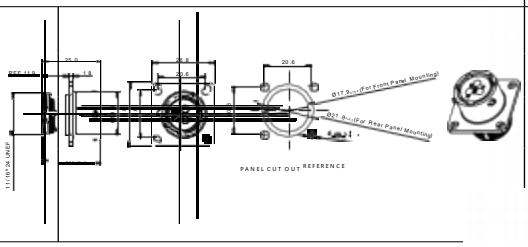		配套垫片: RTFD12B & RTFD12B1, 请参考 P94 可选尾夹，请参考 P92~P93
RT00123S*H(03)	16#			
RT00124S*H(03)	16#			
RT00128S*H(03)	16#			
RT0W01210S*H(03)	20#			
RT00122S*HEC(03)	2.5mm & 20#	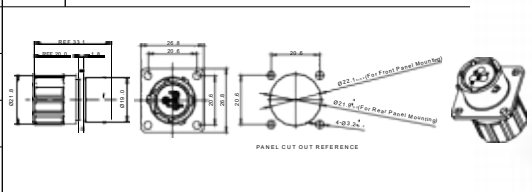		ı: 绝缘 ODΦ3.3~4.3mm 绝 缘 ODΦ2.0~3.2mm 绝缘 ODΦ1.6~2.6mm ſ: RTFD12B & RTFD12B1 请参考 P94
RT00123S*HEC(03)	16#			
RT00128S*HEC(03)	16#			
RT0W01210S*HEC(03)	20#			
RT07122S*(03)	2.5mm & 20#	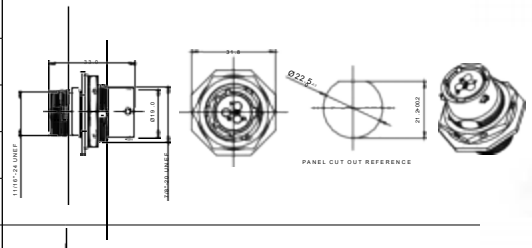		N/A
RT07123S*(03)	16#			
RT07124S*(03)	16#			
RT07*(03)	16#			
RT0W71210S*(03)	20#			
RT07122S*H(03)	2.5mm & 20#	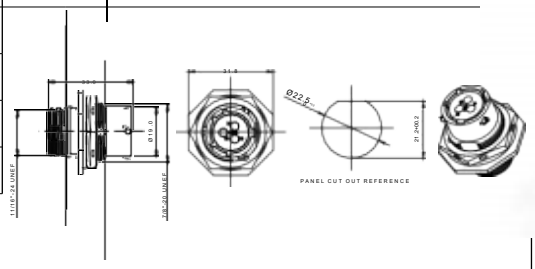		可选尾夹，请参考 P92~P93
RT07123S*H(03)	16#			
RT07124S*H(03)	16#			
RT07128S*H(03)	16#			
RT0W71210S*H(03)	20#			

* 代表可选键位 N、W、X、Y、Z。

* stands for key N, W, X, Y or Z.

RT & RT0W 插头(适配母端子) - 14号壳体

Plug (match with socket contact) - Shell size 14

插头料号 **Plug** part number	端子号 Contact	尺寸图 Dimension	产品图 Picture	补充说明 Remarks
RT06142S*H(03)	2.5mm & 16#	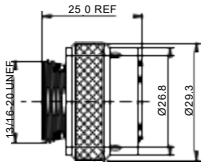 		可选尾夹，请参考 P92~P93
RT06143S*H(03)	8#			
RT06144S*H(03)	2.5mm			
RT06147S*H(03)	16#			
RT06148S*H(03)	16#			
RT061412S*H(03)	16#			
RT0W61419S*H(03)	20#			
RT06142S*HEC(03)	2.5mm & 16#	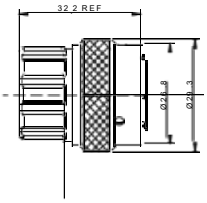 		2.5mm: 绝缘 ODΦ3.3~4.3mm 8#: 绝缘 ODΦ2.8~5.8mm 16#: 绝缘 ODΦ2.0~3.2mm 20#: 绝缘 ODΦ1.6~2.6mm
RT06143S*HEC(03)	8#			
RT06144S*HEC(03)	2.5mm			
RT06148S*HEC(03)	16#			
RT061412S*HEC(03)	16#			
RT0W61419S*HEC(03)	20#			

* 代表可选键位 N、W、X、Y、Z。

* stands for key N, W, X, Y or Z.

RT & RT0W 插座(适配公端子) - 14号壳体

Receptacle (match with pin contact) - Shell size 14

插座料号 **Receptacle** part number	端子号 Contact	尺寸图 Dimension	产品图 Picture	补充说明 Remarks
RT00142P*(03)	2.5mm & 16#	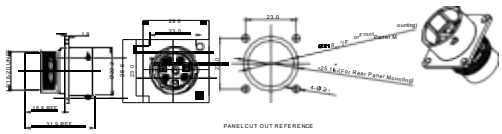		配套垫片: RTFD14B & RTFD14B1, 请参考 P94
RT00143P*(03)	8#			
RT00144P*(03)	2.5mm			
RT00147P*(03)	16#			
RT00148P*(03)	16#			
RT001412P*(03)	16#			
RT0W01419P*(03)	20#			
RT00142P*H(03)	2.5mm & 16#	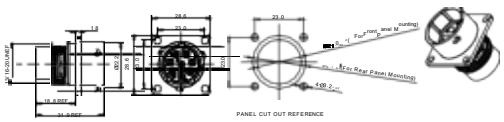		配套垫片: RTFD14B & RTFD14B1, 请参考 P94 可选尾夹，请参考 P92~P93
RT00143P*H(03)	8#			
RT00144P*H(03)	2.5mm			
RT00147P*H(03)	16#			
RT00148P*H(03)	16#			
RT001412P*H(03)	16#			
RT0W01419P*H(03)	20#			
RT00142P*HEC(03)	2.5mm & 16#	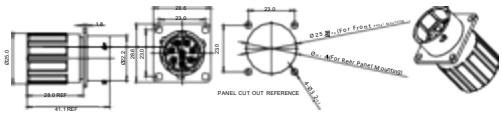		2.5mm: 绝缘 ODΦ3.3~4.3mm 8#: 绝缘 ODΦ2.8~5.8mm 16#: 绝缘 ODΦ2.0~3.2mm 20#: 绝缘 ODΦ1.6~2.6mm 配套垫片： RTFD14B & RTFD14B1 请参考 P94
RT00143P*HEC(03)	8#			
RT00144P*HEC(03)	2.5mm			
RT00148P*HEC(03)	16#			
RT001412P*HEC(03)	16#			
RT0W01419P*HEC(03)	20#			
RT07142Px(03)	2.5mm & 16#	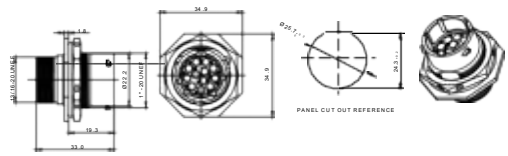		N/A
RT07143Px(03)	8#			
RT07144Px(03)	2.5mm			
RT07147Px(03)	16#			
RT07148Px(03)	16#			
RT071412Px(03)	16#			
RT0W71419Px(03)	20#			
RT07142PxH (03)	2.5mm & 16#	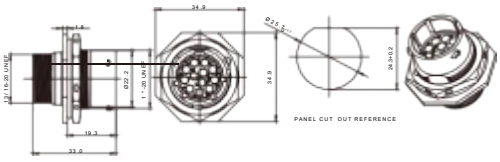		可选尾夹，请参考 P92~P93
RT07143PxH (03)	8#			
RT07144PxH (03)	2.5mm			
RT07147PxH (03)	16#			
RT07148PxH (03)	16#			
RT071412PxH (03)	16#			
RT0W71419PxH (03)	20#			
RT07143PxHEC(03)	8#	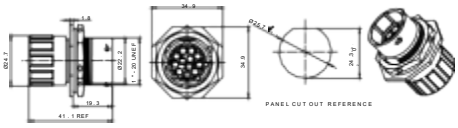		2.5mm: 绝缘 ODΦ3.3~4.3mm 8#: 绝缘 ODΦ2.8~5.8mm 16#: 绝缘 ODΦ2.0~3.2mm 20#: 绝缘 ODΦ1.6~2.6mm
RT07144PxHEC(03)	2.5mm			
RT07148PxHEC(03)	16#			
RT071412PxHEC(03)	16#			
RT0W71419PxHEC(03)	20#			

* 代表可选键位 N 、W 、X 、Y 、Z 。
x 代表可选键位 N 、W。

* stands for key N, W, X, Y or Z .
x stands for key N, W .

RT & RT0W 插头(适配公端子) - 14号壳体

Plug (match with pin contact) - Shell size 14

插头料号 **Plug** part number	端子号 Contact	尺寸图 Dimension	产品图 Picture	补充说明 Remarks
RT06142P*H(03)	2.5mm & 16#	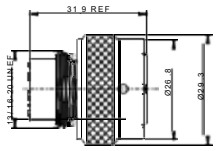 		;尾夹，请参考 P92~P93
RT06143P*H(03)	8#			
RT06144P*H(03)	2.5mm			
RT06147P*H(03)	16#			
RT06148P*H(03)	16#			
RT061412P*H(03)	16#			
RT0W61419P*H(03)	20#			
RT06142P*HEC(03)	2.5mm & 16#	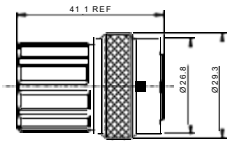 		2.5mm: 绝缘 ODΦ3.3~4.3mm #: 绝缘 ODΦ2 .8~5 .8 mm)#: 绝缘 ODΦ2.0~3.2mm)#: 绝缘 ODΦ1.6~2.6mm
RT06143P*HEC(03)	8#			
RT06144P*HEC(03)	2.5mm			
RT06148P*HEC(03)	16#			
RT061412P*HEC(03)	16#			
RT0W61419P*HEC(03)	20#			

* 代表可选键位 N 、W 、X 、Y 、Z。
* stands for key N, W, X, Y or Z.

RT & RT0W 插座(适配母端子) - 14号壳体

Receptacle (match with socket contact) - Shell size 14

插座料号 **Receptacle** part number	端子号 Contact	尺寸图 Dimension	产品图 Picture	补充说明 Remarks
RT00142S*(03)	2.5mm & 16#	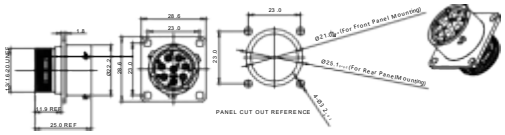		配套垫片: RTFD14B & RTFD14B1, 请参考 P94
RT00143S*(03)	8#			
RT00144S*(03)	2.5mm			
RT00147S*(03)	16#			
RT00148S*(03)	16#			
RT001412S*(03)	16#			
RT0W01419S*(03)	20#			
RT00142S*H(03)	2.5mm & 16#	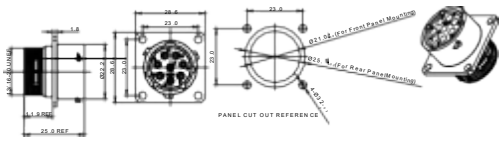		配套垫片: RTFD14B & RTFD14B1, 请参考 P94 可选尾夹，请参考 P92~P93
RT00143S*H(03)	8#			
RT00144S*H(03)	2.5mm			
RT00147S*H(03)	16#			
RT00148S*H(03)	16#			
RT001412S*H(03)	16#			
RT0W01419S*H(03)	20#			
RT00142S*HEC(03)	2.5mm & 16#	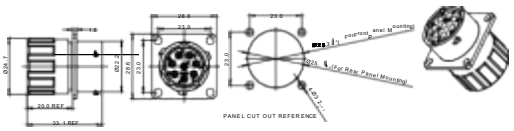		2.5mm: 绝缘 ODΦ3.3~4.3mm 8#: 绝缘 ODΦ2.8~5.8mm 16#: 绝缘 ODΦ2.0~3.2mm 20#: 绝缘 ODΦ1.6~2.6mm 配套垫片： RTFD14B & RTFD14B1 请参考 P94
RT00143S*HEC(03)	8#			
RT00144S*HEC(03)	2.5mm			
RT00148S*HEC(03)	16#			
RT001412S*HEC(03)	16#			
RT0W01419S*HEC(03)	20#			
RT07142Sx(03)	2.5mm & 16#	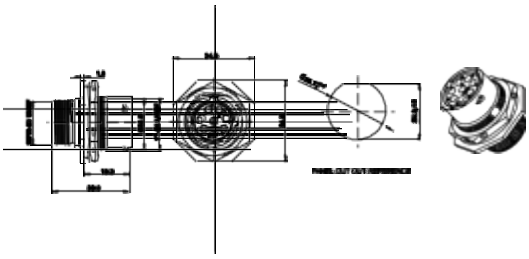		N/A
RT07143Sx(03)	8#			
RT07144Sx(03)	2.5mm			
RT07147Sx(03)	16#			
RT07148Sx(03)	16#			
RT071412Sx(03)	16#			
RT0W71419Sx(03)	20#			
RT07142SxH (03)	2.5mm & 16#	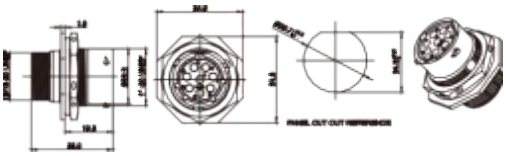		可选尾夹，请参考 P92~P93
RT07143SxH (03)	8#			
RT07144SxH (03)	2.5mm			
RT07147SxH (03)	16#			
RT07148SxH (03)	16#			
RT071412SxH (03)	16#			
RT0W71419SxH (03)	20#			

* 代表可选键位 N、W、X、Y、Z。
x 代表可选键位 N、W。

* stands for key N, W, X, Y orZ. x stands for key N, W.

RT & RT0W 插头(适配母端子) - 16号壳体

Plug (match with socket contact) - Shell size 16

插头料号 **Plug** part number	端子号 Contact	尺寸图 Dimension	产品图	补充说明 Remarks
RT06164S*H(03)	8#	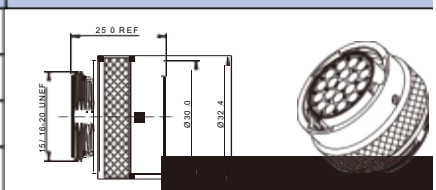		选尾夹，请参考 P92~P93
RT061609S*H(03)	2.5mm & 16#			
RT061619S*H(03)	16#			
RT0W61626S*H(03)	20#			
RT06164S*HEC(03)	8#	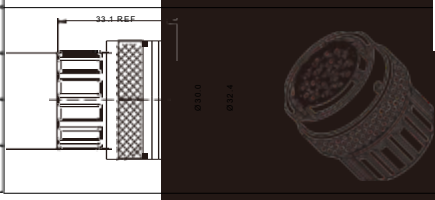	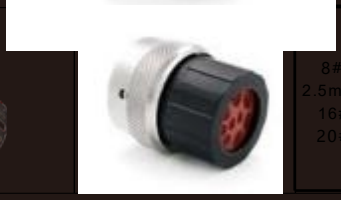	8#: 绝缘 ODΦ2.8~5.8mm 2.5mm: 绝缘 ODΦ3.3~4.3mm 16#: 绝缘 ODΦ2.0~3.2mm 20#: 绝缘 ODΦ1.6~2.6mm
RT061609S*HEC(03)	2.5mm & 16#			
RT061619S*HEC(03)	16#			
RT0W61626S*HEC(03)	20#			

RT & RT0W 插座(适配公端子) - 16号壳体

Receptacle (match with pin contact) - Shell size 16

插座料号 **Receptacle** part number	端子号 Contact	尺寸图 Dimension	产品图 Picture	补充说明 Remarks
RT00164P*(03)	8#	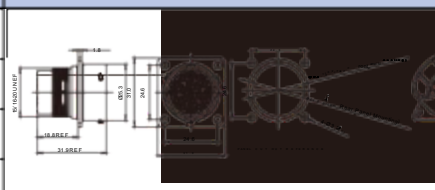		配套垫片 ： RTFD16B & RTFD16B1, 请参考 P94
RT001609P*(03)	2.5mm & 16#			
RT001619P*(03)	16#			
RT0W01626P*(03)	20#			
RT00164P*H(03)	8#	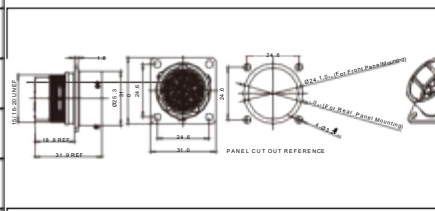		配套垫片 ： RTFD16B & RTFD16B1, 请参考 P94 可选尾夹，请参考 P92~P93
RT001609P*H(03)	2.5mm & 16#			
RT001619P*H(03)	16#			
RT0W01626P*H(03)	20#			
RT00164P*HEC(03)	8#	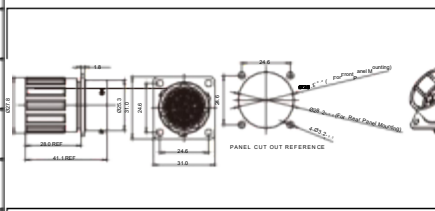		2.5mm: 绝缘 ODΦ3.3~4.3mm 8#: 绝缘 ODΦ2.8~5.8mm 16#: 绝缘 ODΦ2.0~3.2mm 20#: 绝缘 ODΦ1.6~2.6mm 配套垫片： RTFD16B & RTFD16B1 请参考 P94
RT001609P*HEC(03)	2.5mm & 16#			
RT001619P*HEC(03)	16#			
RT0W01626P*HEC(03)	20#			
RT07164P*(03)	8#	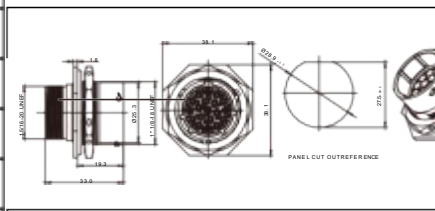		N/A
RT071609P*(03)	2.5mm & 16#			
RT071619P*(03)	16#			
RT0W71626P*(03)	20#			
RT07164P*H(03)	8#	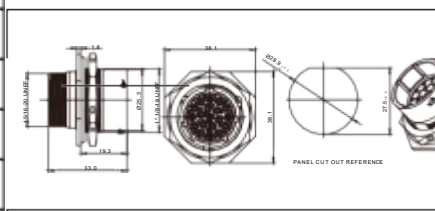		可选尾夹，请参考 P92~P93
RT071609P*H(03)	2.5mm & 16#			
RT071619P*H(03)	16#			
RT0W71626P*H(03)	20#			
RT07164P*HEC(03)	8#	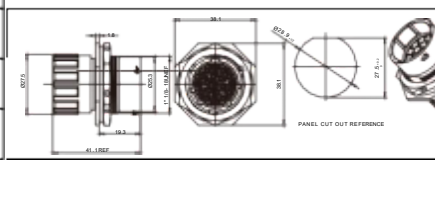		8#: 绝缘 ODΦ2.8~5.8mm 16#: 绝缘 ODΦ2.0~3.2mm 20#: 绝缘 ODΦ1.6~2.6mm
RT071619P*HEC(03)	16#			
RT0W71626P*HEC(03)	20#			

* 代表可选键位 N 、W 、X 、Y 、Z。

* stands for key N, W, X, Y or Z.

RT & RT0W 插头(适配公端子) - 16号壳体

Plug (match with pin contact) - Shell size 16

插头料号 **Plug** part number	端子号 Contact	尺寸图 Dimension	产品图 Picture	补充说明 Remarks
RT06164P*H(03)	8#	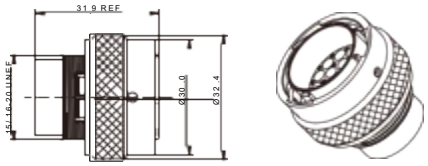		可选尾夹，请参考 P92~P93
RT061609P*H(03)	2.5mm & 16#			
RT061619P*H(03)	16#			
RT0W61626P*H(03)	20#			
RT06164P*HEC(03)	8#	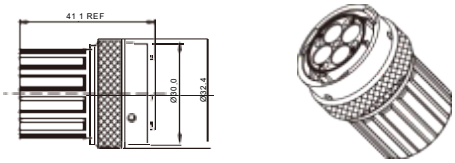		2.5mm: 绝缘 ODΦ3.3~4.3mm 8#: 绝缘 ODΦ2.8~5.8mm 16#: 绝缘 ODΦ2.0~3.2mm 20#: 绝缘 ODΦ1.6~2.6mm
RT061609P*HEC(03)	2.5mm & 16#			
RT061619P*HEC(03)	16#			
RT0W61626P*HEC(03)	20#			

RT & RT0W 插座(适配母端子) - 16号壳体

Receptacle (match with socket contact) - Shell size 16

插座料号 **Receptacle** part number	端子号 Contact	尺寸图 Dimension	产品图 Picture	补充说明 Remarks
RT00164S*(03)	8#	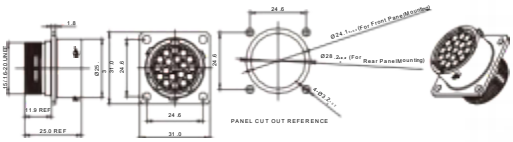		配套垫片： RTFD16B & RTFD16B1, 请参考 P94
RT001609S*(03)	2.5mm & 16#			
RT001619S*(03)	16#			
RT0W01626S*(03)	20#			
RT00164S*H(03)	8#	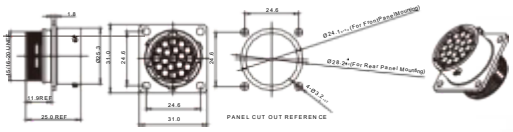		配套垫片： RTFD16B & RTFD16B1, 请参考 P94 选尾夹，请参考 P92~P93
RT001609S*H(03)	2.5mm & 16#			
RT001619S*H(03)	16#			
RT0W01626S*H(03)	20#			
RT00164S*HEC(03)	8#	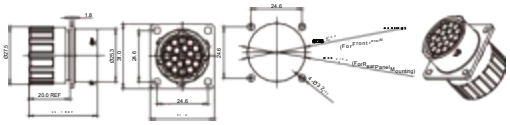		5mm: 绝缘 ODΦ3.3~4.3mm 8#: 绝缘 ODΦ2.8~5.8mm 16#: 绝缘 ODΦ2.0~3.2mm 20#: 绝缘 ODΦ1.6~2.6mm 配套垫片： RTFD16B & RTFD16B1 请参考 P94
RT001609S*HEC(03)	2.5mm & 16#			
RT001619S*HEC(03)	16#			
RT0W01626S*HEC(03)	20#			
RT07164S*(03)	8#	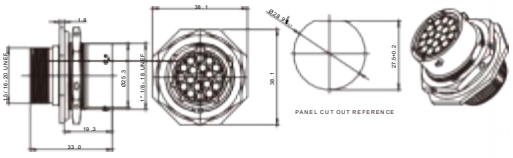		N/A
RT071609S*(03)	2.5mm & 16#			
RT071619S*(03)	16#			
RT0W71626S*(03)	20#			
RT07164S*H(03)	8#	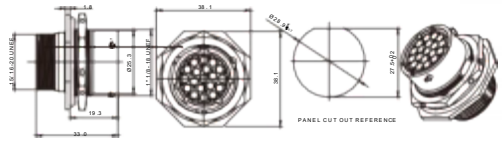		可选尾夹，请参考 P92~P93
RT071609S*H(03)	2.5mm & 16#			
RT071619S*H(03)	16#			
RT0W71626S*H(03)	20#			

* 代表可选键位 N、W、X、Y、Z。

* stands for key N, W, X, Y or Z.

RT & RT0W 插头(适配母端子) - 18号壳体

Plug (match with socket contact) - Shell size 18

插头料号 **Plug** part number	端子号 Contact	尺寸图 Dimension	产品图 Picture	补充说明 Remarks
RT06188S*H(03)	2.5mm	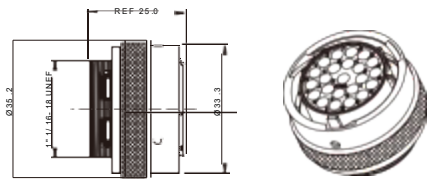		可选尾夹，请参考 P92~P93
RT0618103S*H(03)	16# & RF#			
RT061823S*H(03)	16#			
RT0W61832S*H(03)	20#			
RT06188S*HEC(03)	2.5mm	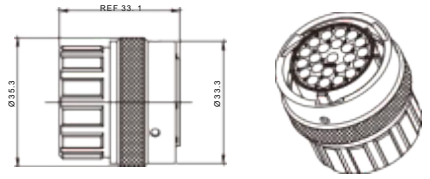		2.5mm#: 绝缘 ODΦ3.3~4.3mm 16#: 绝缘 ODΦ2.0~3.2mm 20#: 绝缘 ODΦ1.6~2.6mm
RT061823S*HEC(03)	16#			
RT0W61832S*HEC(03)	20#			

RT & RT0W 插座(适配公端子) - 18号壳体

Receptacle (match with pin contact) - Shell size 18

插座料号 **Receptacle** part number	端子号 Contact	尺寸图 Dimension	产品图 Picture	补充说明 Remarks
RT00188P*(03)	2.5mm	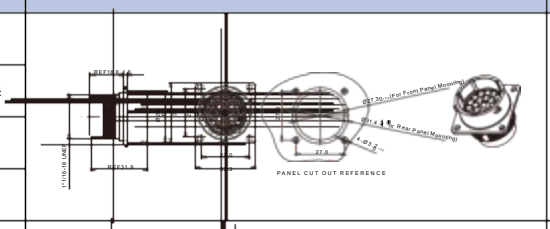		配套垫片: RTFD18B & RTFD18B1, 请参考 P94
RT0018103P*(03)	16# & RF#			
RT001823P*(03)	16#			
RT0W01832P*(03)	20#			
RT00188P*H(03)	2.5mm	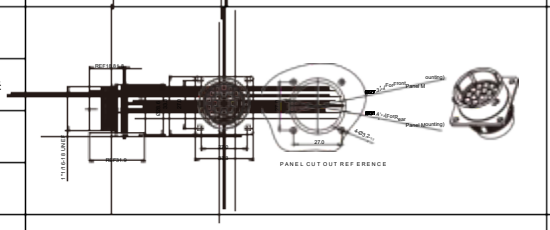		配套垫片: RTFD18B & RTFD18B1, 请参考 P94 可选尾夹，请参考 P92~P93
RT0018103P*H(03)	16# & RF#			
RT001823P*H(03)	16#			
RT0W01832P*H(03)	20#			
RT00188P*HEC(03)	2.5mm	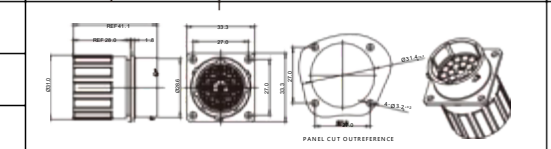		2.5mm#: 绝缘 ODΦ3.3~4.3mm 配套垫片： RTFD18B& RTFD18B1
RT001823P*HEC(03)	16#			
RT0W01832P*HEC(03)	20#			
RT07188Px(03)	2.5mm	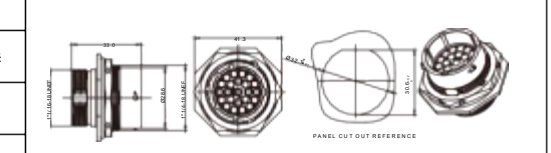		N/A
RT0718103Px(03)	16# & RF#			
RT071823Px(03)	16#			
RT0W71832Px(03)	20#			
RT07188PxH (03)	2.5mm	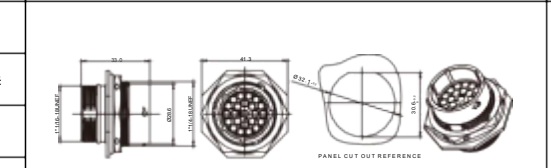		可选尾夹，请参考 P92~P93
RT0718103PxH (03)	16# & RF#			
RT071823PxH (03)	16#			
RT0W71832PxH (03)	20#			
RT07188PxHEC(03)	2.5mm	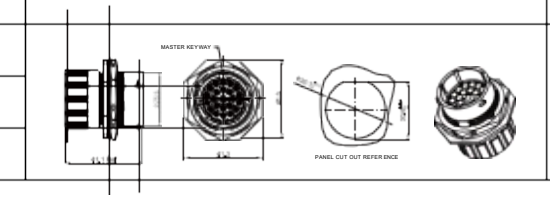		2.5mm#: 绝缘 ODΦ3.3~4.3mm 16#: 绝缘 ODΦ2.0~3.2mm 20#: 绝缘 ODΦ1.6~2.6mm
RT071823PxHEC(03)	16#			
RT0W71832PxHEC(03)	20#			

* 代表可选键位 N 、W 、X 。

x 代表可选键位 N 、W 。

* stands for key N, W, X.

x stands for key N, W.

RT & RT0W 插头(适配公端子) - 18号壳体

Plug (match with pin contact) - Shell size 18

插头料号 **Plug** part number	端子号 Contact	尺寸图 Dimension	产品图 Picture	补充说明 Remarks
RT06188P*H(03)	2.5mm	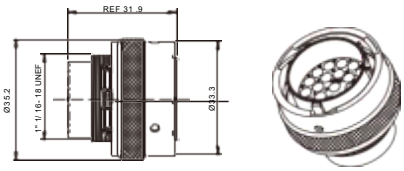		可选尾夹，请参考 P92~P93
RT0618103P*H(03)	16# & RF#			
RT061823P*H(03)	16#			
RT0W61832P*H(03)	20#			
RT06188P*HEC(03)	2.5mm	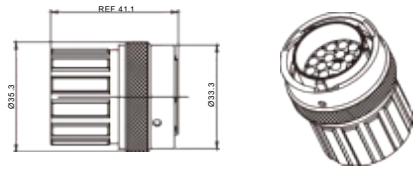		2.5mm#: 绝缘 ODΦ3.3~4.3mm 16#: 绝缘 ODΦ2.0~3.2mm 20#: 绝缘 ODΦ1.6~2.6mm
RT061814P*HEC(03)	16#			
RT061823P*HEC(03)	16#			
RT0W61832P*HEC(03)	20#			

RT & RT0W 插座(适配母端子) - 18号壳体

Receptacle (match with socket contact) - Shell size 18

插座料号 **Receptacle** part number	端子号 Contact	尺寸图 Dimension	产品图 Picture	补充说明 Remarks
RT00188S*(03)	2.5mm	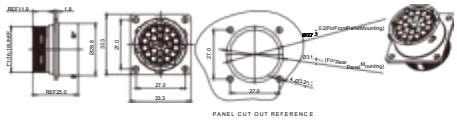		配套垫片: RTFD18B & RTFD18B1, 请参考 P94
RT0018103S*(03)	16# & RF#			
RT001823S*(03)	16#			
RT001814S*03	16#			
RT0W01832S*(03)	20#			
RT00188S*H(03)	2.5mm	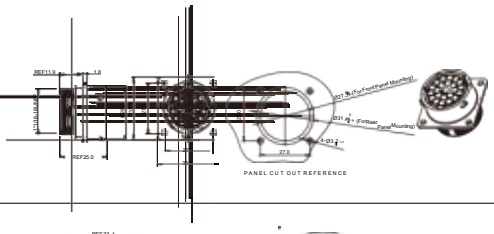		配套垫片: RTFD18B & RTFD18B1, 请参考 P94 可选尾夹，请参考 P92~P93
RT0018103S*H(03)	16# & RF#			
RT001823S*H(03)	16#			
RT0W01832S*H(03)	20#			
RT00188S*HEC(03)	2.5mm	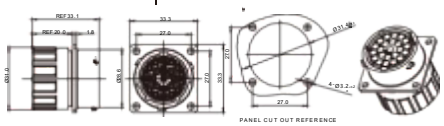		5mm#: 绝缘 ODΦ3.3~4.3mm 16#: 绝缘 ODΦ2.0~3.2mm 20#: 绝缘 ODΦ1.6~2.6mm 垫片： RTFD18B & RTFD18B1
RT001823S*HEC(03)	16#			
RT0W01832S*HEC(03)	20#			
RT07188Sx(03)	2.5mm	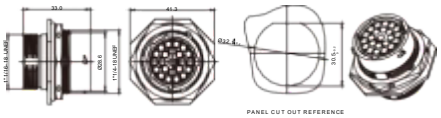		N/A
RT0718103Sx(03)	16# & RF#			
RT071823Sx(03)	16#			
RT0W71832Sx(03)	20#			
RT07188SxH (03)	2.5mm	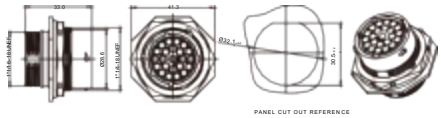		可选尾夹，请参考 P92~P93
RT0718103SxH (03)	16# & RF#			
RT071823SxH (03)	16#			
RT0W71832SxH (03)	20#			

* 代表可选键位 N 、W 、X 。
x 代表可选键位 N 、W。

* stands for key N, W, X.
x stands for key N, W.

RT 插头(适配母端子) - 20号壳体

Plug (match with socket contact) - Shell size 20

插头料号 **Plug** part number	端子号 Contact	尺寸图 Dimension	产品图 Picture	补充说明 Remarks
RT062011S*H(03)	16#&2.5mm&3.6mm	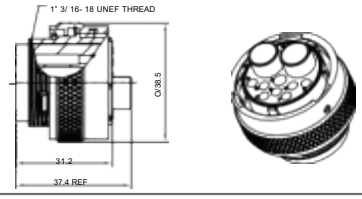		N/A
RT062028S*H(03)	16#	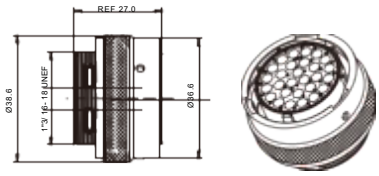		N/A
RT062028S*HEC(03)	16#	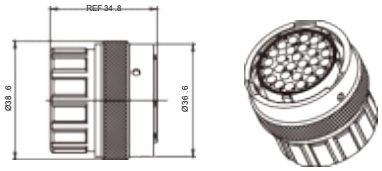		绝缘 ODΦ2.0~3.2mm

RT 插座(适配公端子) - 20号壳体

Receptacle (match with pin contact) - Shell size 20

插座料号 **Receptacle** part number	端子号 Contact	尺寸图 Dimension	产品图 Picture	补充说明 Remarks
RT002028P*(03)	16#	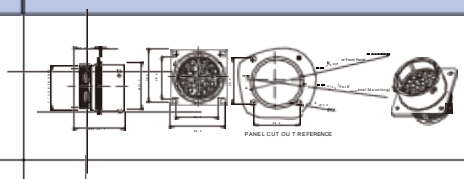		配套垫片: RTFD20B & RTFD20B1, 请参考 P94
RT002028P*H(03)	16#	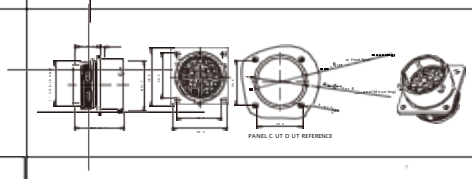		配套垫片: RTFD20B & RTFD20B1, 请参考 P94
RT072011PNH(03)	16#&2.5mm&3.6mm	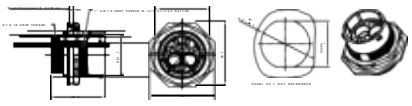		N/A
RT072028PN(03)	16#	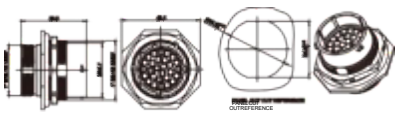		N/A
RT072028PNH(03)	16#	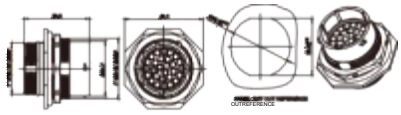		N/A
RT072028PNHEC(03)	16#	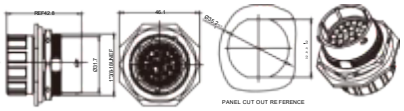		绝缘 ODΦ2.0~3.2mm

* 代表可选键位 N 、W 、X 、Y 、Z。

* stands for key N, W, X, Y or Z.

RT 插头(适配公端子) - 20号壳体

Plug (match with pin contact) - Shell size 20

插头料号 **Plug** part number	端子号 Contact	尺寸图 Dimension	产品图 Picture	补充说明 Remarks
RT062011PNH	16#&2.5mm &3 .6mm	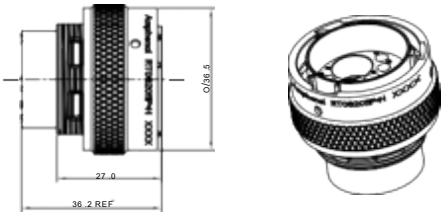		N/A
RT062028P*H(03)	16#	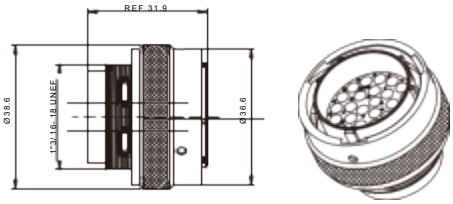		N/A

RT 插座(适配母端子) - 20号壳体

Receptacle (match with socket contact) - Shell size 20

插座料号 **Receptacle** part number	端子号 Contact	尺寸图 Dimension	产品图 Picture	补充说明 Remarks
RT002028S*(03)	16#	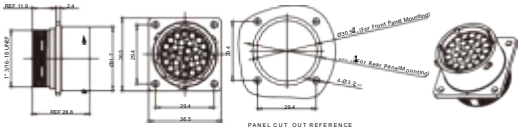		配套垫片： RTFD20B & RTFD20B1, 请参考 P94
RT002028S*H(03)	16#	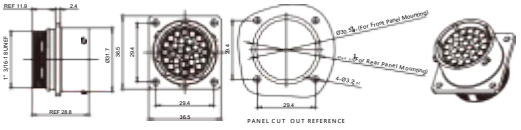		配套垫片： RTFD20B & RTFD20B1, 请参考 P94
RT002028S*HEC(03)	16#	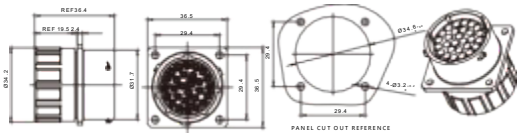		16#: 绝缘 ODΦ2.0~3.2mm 配套垫片： RTFD20B & RTFD20B1, 请参考 P94
RT072028SN(03)	16#	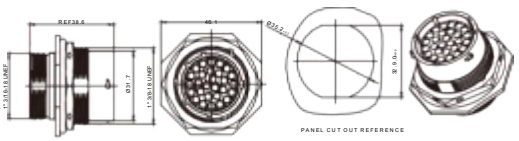		N/A
RT072028SNH(03)	16#	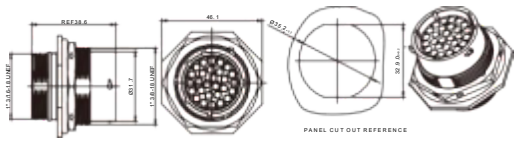		N/A

* 代表可选键位 N、W、X、Y、Z。

* stands for key N, W, X, Y or Z.

RT 插头(适配母端子) - 22号壳体

Plug (match with socket contact) - Shell size 22

插头料号 **Plug** part number	端子号 Contact	尺寸图 Dimension	产品图 Picture	补充说明 Remarks
RT062235S*H(03)	16#	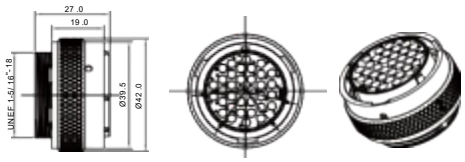		N/A
RT062238S*H(03)	16#			
RT062235S*HEC(03)	16#	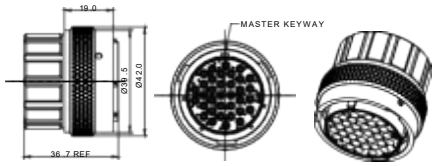		绝缘 ODΦ2.0~2.6mm
RT062238S*HEC(03)	16#			

RT 插座(适配公端子) - 22号壳体

Receptacle (match with pin contact) - Shell size 22

插座料号 **Receptacle** part number	端子号 Contact	尺寸图 Dimension	产品图 Picture	补充说明 Remarks
RT002235PK*(03)	16#	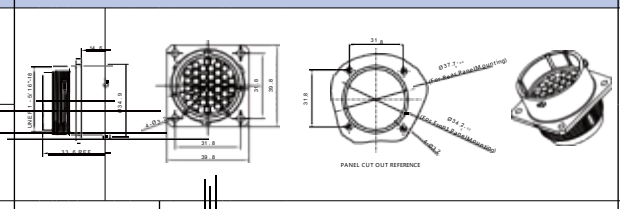		配套垫片: RTFD22B & RTFD22B1, 请参考 P94
RT002238PK*(03)	16#			
RT002235PK*H(03)	16#	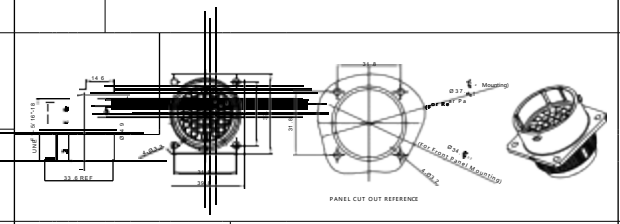		配套垫片: RTFD22B & RTFD22B1, 请参考 P94
RT002238PK*H(03)	16#			
RT002235PK*HEC(03)	16#	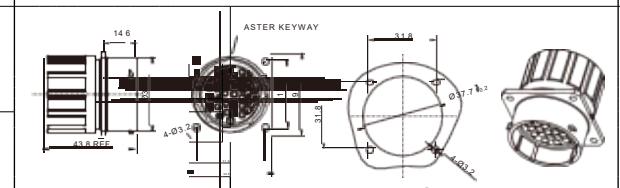		绝缘 ODΦ2.0~2.6mm
RT002238PK*HEC(03)	16#			
RT072235PK*(03)	16#	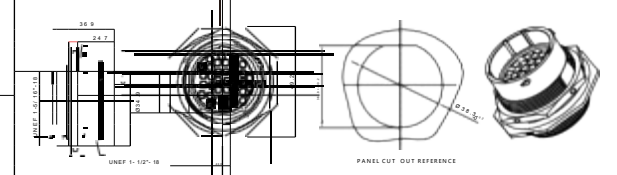		N/A
RT072238PK*(03)	16#			
RT072235PK*H(03)	16#	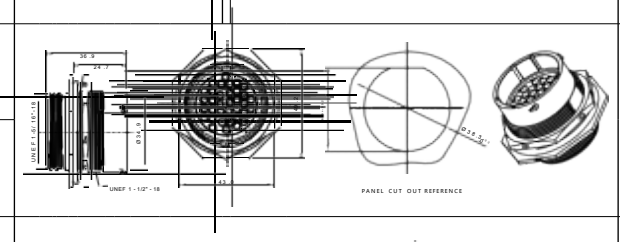		N/A
RT072238PK*H(03)	16#			
RT072235PK*HEC(03)	16#	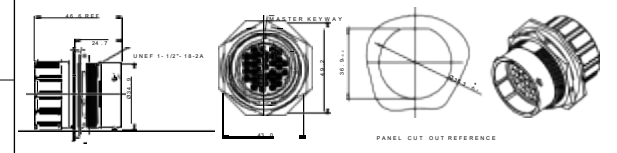		绝缘 ODΦ2.0~2.6mm
RT072238PK*HEC(03)	16#			

* 代表可选键位 N。

* stands for key N.

RT 插头(适配公端子) - 22号壳体

Plug (match with pin contact) - Shell size 22

插头料号 **Plug** part number	端子号 Contact	尺寸图 Dimension	产品图 Picture	补充说明 Remarks
RT062235P*H(03)	16#	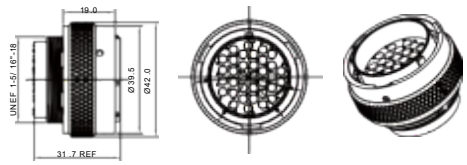		N/A
RT062238P*H(03)	16#			
RT062235P*HEC(03)	16#	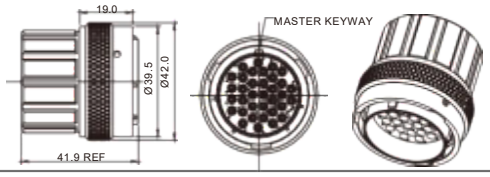		绝缘 ODΦ2.0~2.6mm
RT062238P*HEC(03)	16#			

RT 插座(适配母端子) - 22号壳体

Receptacle (match with socket contact) - Shell size 22

插座料号 **Receptacle** part number	端子号 Contact	尺寸图 Dimension	产品图 Picture	补充说明 Remarks
RT002235SK*(03)	16#	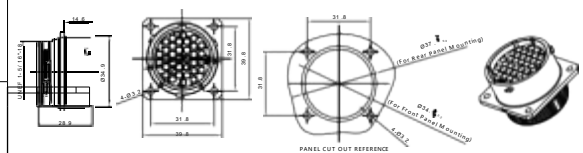		配套垫片: RTFD22B & RTFD22B1, 请参考 P94
RT002238SK*(03)	16#			
RT002235SK*H(03)	16#	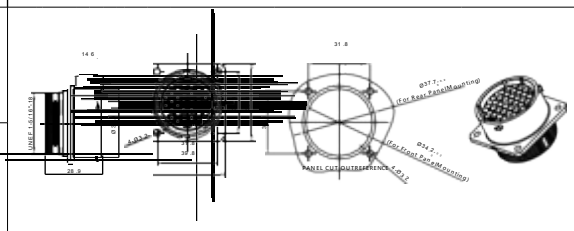		配套垫片: RTFD22B & RTFD22B1, 请参考 P94
RT002238SK*H(03)	16#			
RT002235SK*HEC(03)	16#	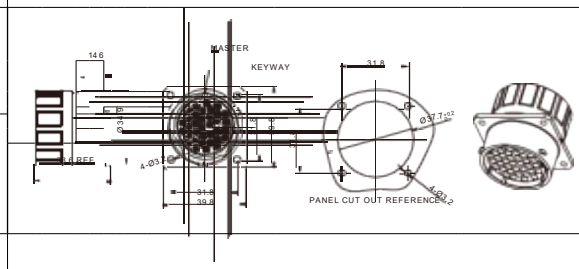		绝缘 ODΦ2.0~2.6mm
RT002238SK*HEC(03)	16#			
RT072235SK*(03)	16#	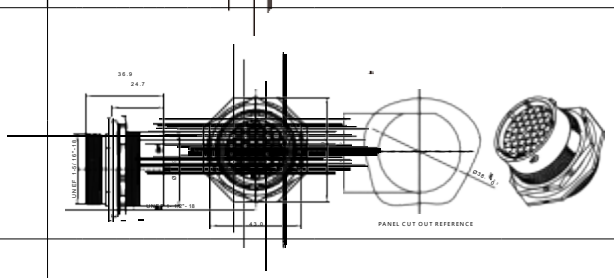		N/A
RT072238SK*(03)	16#			
RT072235SK*H(03)	16#	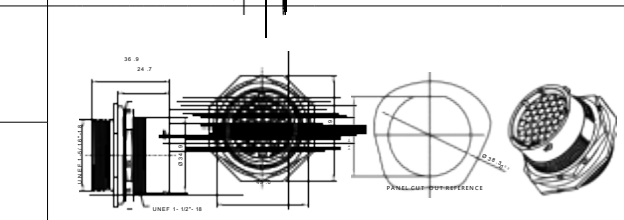		N/A
RT072238SK*H(03)	16#			

* 代表可选键位 N。

* stands for key N.

RT 插头(适配母端子) - 24号壳体

Plug (match with socket contact) - Shell size 24

插头料号 **Plug** part number	端子号 Contact	尺寸图 Dimension	产品图 Picture	补充说明 Remarks
RT062448S*H(03)	16#	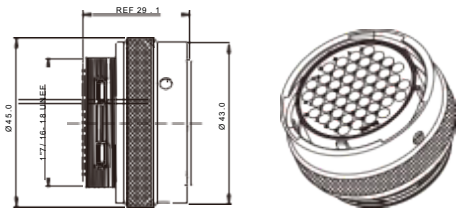		N/A
RTG062448S*EC03L	16#			绝缘 ODΦ2.0~2.6mm
RTG062448S*EC03S	16#			绝缘 ODΦ2.0~2.6mm

RT 插座(适配公端子) - 24号壳体

Receptacle (match with pin contact) - Shell size 24

插座料号 **Receptacle** part number	端子号 Contact	尺寸图 Dimension	产品图 Picture	补充说明 Remarks
RT002448P*(03)	16#	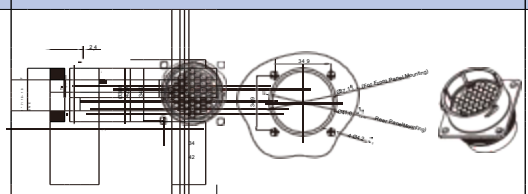		配套垫片: RTFD24B & RTFD24B1, 请参考 P94
RT002448P*H(03)	16#	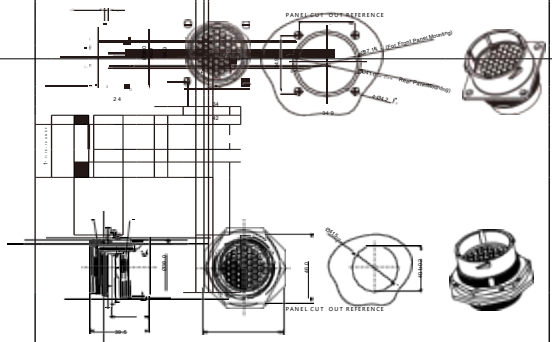		配套垫片: RTFD24B & RTFD24B1, 请参考 P94
RT072448PN(03)	16#			N/A

* 代表可选键位 N 、W 、X。

* stands for key N, W, X.

RT 插头(适配公端子) - 24号壳体

Plug (match with pin contact) - Shell size 24

插头料号 **Plug** part number	端子号 Contact	尺寸图 Dimension	产品图 Picture	补充说明 Remarks
RT062448P*H(03)	16#	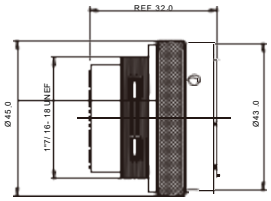 		N/A

RT 插座(适配母端子) - 24号壳体

Receptacle (match with socket contact) - Shell size 24

插座料号 **Receptacle** part number	端子号 Contact	尺寸图 Dimension	产品图 Picture	补充说明 Remarks
RT002448S*(03)	16#	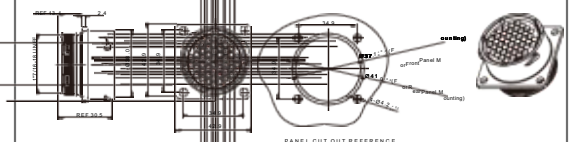		配套垫片： RTFD24B & RTFD24B1, 请参考 P94
RT002448S*H(03)	16#	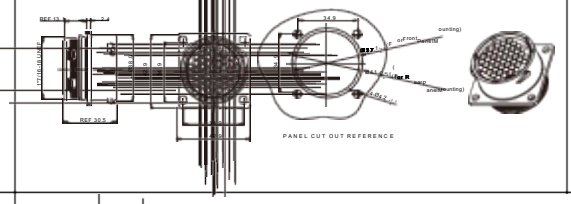		配套垫片： RTFD24B & RTFD24B1, 请参考 P94
RT072448SNH(03)	16#	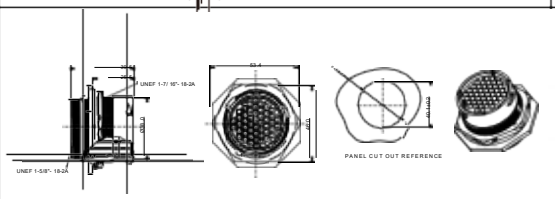		N/A

* 代表可选键位 N 、W 、X。

* stands for key N, W, X.

RT 接波纹管(RT0S同规格)

RT Corrugated pipe

尾盖带螺纹，适配波纹管接头。

End cap screw thread, Pair with bellows joint.

插头料号 **Plug** part number	端子号 Contact	尺寸图 Dimension	产品图 Picture	补充说明 Remarks
RT06122S*HEC(03)	2.5mm & 20#			2.5mm: 绝缘 ODΦ3.3~4.3mm 16#: 绝 缘 ODΦ2.0~3.2mm 20#: 绝缘 ODΦ1.6~2.6mm
RT06123S*HEC(03)-TH	16#			
RT06128S*HEC(03)-TH	16#			
RT0W61210S*HEC(03)-TH	20#			
RT06142S*HEC(03)-TH	2.5mm & 16#	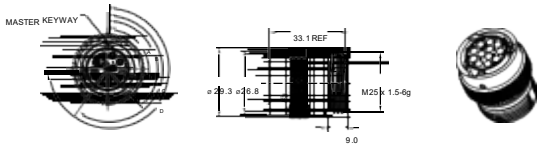		2.5mm: 绝缘 ODΦ3.3~4.3mm 8#: 绝缘 ODΦ2.8~5.8mm 16#: 绝缘 ODΦ2.0~3.2mm 20#: 绝缘 ODΦ1.6~2.6mm
RT06144S*HEC(03)-TH	2.5mm			
RT06148S*HEC(03)-TH	16#			
RT061412S*HEC(03)-TH	16#			
RT0W61419S*HEC(03)-TH	20#			

料号 part number	尺寸图 Dimension	产品图 Picture	适配波纹管规格 Suitable bellows
P81206- 12	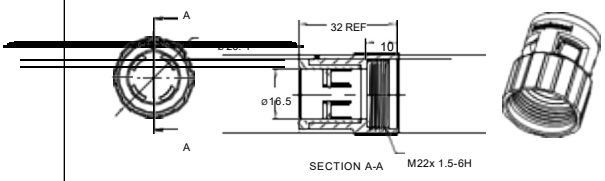		ODΦ15.5~ 16.2mm
P81206- 14	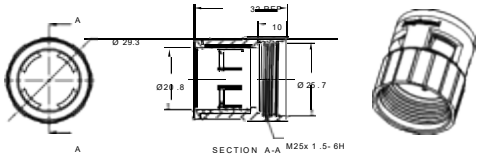		ODΦ19.5~20.5mm

* 代表可选键位 N 、W 、X 、Y 、Z。

* stands for key N, W, X, Y or Z.

RT 接波纹管(RT0S同规格)

RT Corrugated pipe

尾盖带螺纹，适配波纹管接头。

End cap screw thread, Pair with bellows joint.

插座料号 **Receptacle** part number	端子号 Contact	尺寸图 Dimension	产品图 Picture	补充说明 Remarks
RT00122S*HEC(03)-TH	2.5mm & 20#	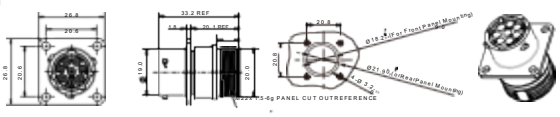		2.5mm: 绝缘 ODΦ3.3~4.3mm 16#: 绝 缘 ODΦ2.0~3.2mm 20#: 绝缘 ODΦ1.6~2.6mm 配套垫片： RTFD12B & RTFD12B1
RT00123S*HEC(03)-TH	16#			
RT00128S*HEC(03)-TH	16#			
RT0W01210S*HEC(03)-TH	20#			
RT00142S*HEC(03)-TH	2.5mm & 16#	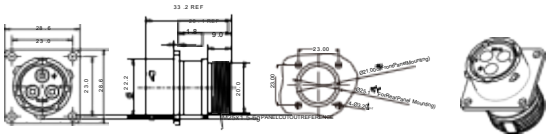		2.5mm: 绝缘 ODΦ3.3~4.3mm 8#: 绝缘 ODΦ2.8~5.8mm 16#: 绝缘 ODΦ2.0~3.2mm 20#: 绝缘 ODΦ1.6~2.6mm 配套垫片： RTFD14B & RTFD14B1
RT00143S*HEC(03)-TH	8#			
RT00144S*HEC(03)-TH	2.5mm			
RT00148S*HEC(03)-TH	16#			
RT001412S*HEC(03)-TH	16#			
RT0W01419S*HEC(03)-TH	20#			
RT07122P*HEC(03)-TH	2.5mm & 20#	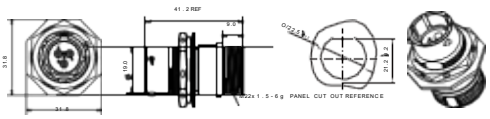		2.5mm: 绝缘 ODΦ3.3~4.3mm 16#: 绝缘 ODΦ2.0~3.2mm 20#: 绝缘 ODΦ1.6~2.6mm 配套垫片： RTFD12B & RTFD12B1
RT07123P*HEC(03)-TH	16#			
RT07128P*HEC(03)-TH	16#			
RT0W71210P*HEC(03)-TH	20#			
RT07143PxHEC(03)-TH	8#	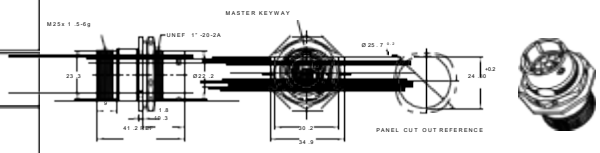		2.5mm: 绝缘 ODΦ3.3~4.3mm 8#: 绝缘 ODΦ2.8~5.8mm 16#: 绝缘 ODΦ2.0~3.2mm 20#: 绝缘 ODΦ1.6~2.6mm
RT07144PxHEC(03)-TH	2.5mm			
RT07148PxHEC(03)-TH	16#			
RT071412PxHEC(03)-TH	16#			
RT0W71419PxHEC(03)-TH	20#			

料号 part number	尺寸图 Dimension	产品图 Picture	适配波纹管规格 Suitable bellows
P81206- 12	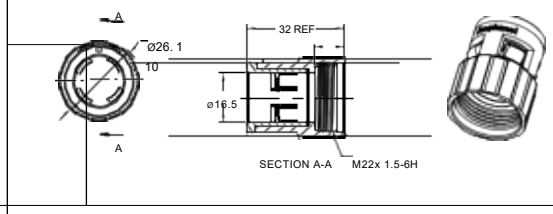		ODΦ15.5~ 16.2mm
P81206- 14	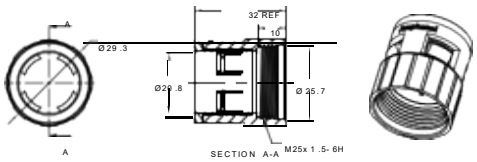		ODΦ19.5~20.5mm

* 代表可选键位 N 、W 、X 、Y 、Z。

* stands for key N, W, X, Y or Z.

RT-PM 系列定制品

RT-PM Customized products

法兰盘内凹式设计，面板安装时防止垫片过度挤压变形， 防水性能更好。
Concave flange design. It can prevent the gasket from excessive extrusion deformation when panel installation. Waterproofing is more reliable.

插座料号 **Receptacle** part number	端子号 Contact	尺寸图 Dimension	产品图 Picture	补充说明 Remarks
RT00122P*H03-PM	2.5mm & 20#			产品已含垫片，无需另外选购
RT00123P*H03-PM	16#			
RT0W01210P*H03-PM	20#			
RT00128P*H03-PM	16#			
RT001619P*H03-PM	16#			

RT-CUT 系列定制品

RT-CUT Customized products

专为轨道交通定制，尾部可接转接头的定制方案，其他领域也可用。
Customized tail adapter for rail transit, tail adapter can be customized, other areas can also be used.

料号 Part number	端子号 Contact	尺寸图 Dimension	产品图 Picture	补充说明 Remarks
RT001823P*HEC03-CUT	16#			插座 Receptacle 绝缘 ODΦ2.0~2.6mm
RT061823SNHEC03-CUT				插头 Plug 绝缘 ODΦ2.0~2.6mm
RT062235SNHEC03-CUT				

* 代表可选键位 N、W、X、Y、Z。
* stands for key N, W, X, Y, Z.

小线径（RTS 同规格）
Reduced cable diameter

插头料号 **Plug** part number	尺寸图 Dimension	产品图 Picture	补充说明 Remarks
RT06124S*HEC03R	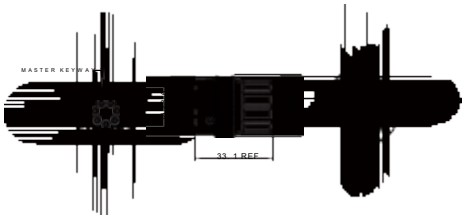		绝缘 ODΦ 1.2mm-2. 1mm
RT06128S*HEC03R			绝缘 ODΦ 1.2mm-2. 1mm
RT0W61210S*HEC03R			绝缘 ODΦ 1.2mm- 1.6mm
RT06147S*HEC03R	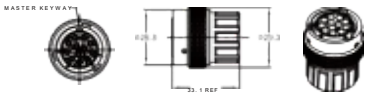		绝缘 ODΦ 1.2mm-2. 1mm
RT061412S*HEC03R			
RT061619S*HEC03R			绝缘 ODΦ 1.2mm-2. 1mm
RT061823S*HEC03R			绝缘 ODΦ 1.2mm-2. 1mm
RT062028S*HEC03R	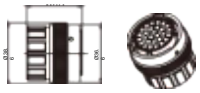		绝缘 ODΦ 1.2mm-2. 1mm

蓝色字体可选
103
104
123
148
2235
2238

* 代表可选键位 N 、W 、X 、Y 、Z。
* stands for key N, W, X, Y, Z.

小线径（RTS 同规格）
Reduced cable diameter

插座料号 **Receptacle** part number	尺寸图 Dimension	产品图 Picture	补充说明 Remarks
RT00124P*HEC03R	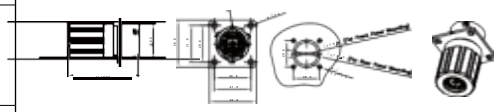		绝缘 ODΦ 1.2mm-2. 1mm
RT00128P*HEC03R			绝缘 ODΦ 1.2mm- 1.6mm
RT0W01210P*HEC03R			绝缘 ODΦ .2mm-2. 1mm
RT00147P*HEC03R	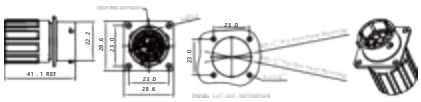		绝缘 ODΦ .2mm-2. 1mm
RT001412P*HEC03R			绝缘 ODΦ 1.2mm-2. 1mm
RT001619P*HEC03R	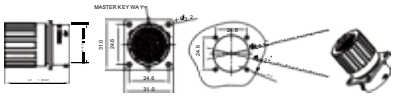		绝缘 ODΦ 1.2mm-2. 1mm
RT001823P*HEC03R	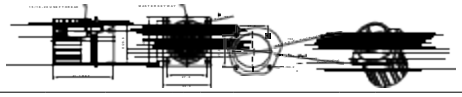		绝缘 ODΦ 1.2mm-2. 1mm
RT002028P*HEC03R	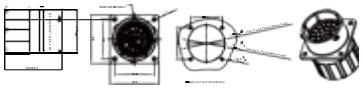		绝缘 ODΦ 1.2mm-2. 1mm
RT07124P*HEC03R	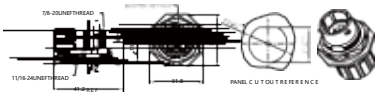		绝缘 ODΦ 1.2mm-2. 1mm
RT07128P*HEC03R			绝缘 ODΦ 1.2mm-2. 1mm
RT0W71210P*HEC03R	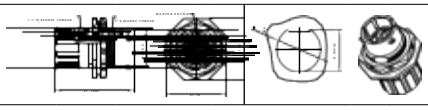		绝缘 ODΦ 1.2mm- 1.6mm
RT07147P*HEC03R	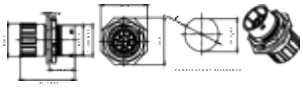		绝缘 ODΦ 1.2mm-2. 1mm
RT071412P*HEC03R	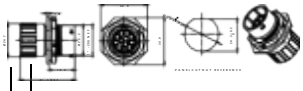		绝缘 ODΦ 1.2mm-2. 1mm
RT071619P*HEC03R	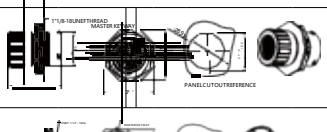		绝缘 ODΦ 1.2mm-2. 1mm
RT071823P*HEC03R	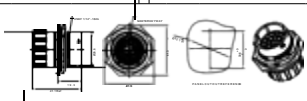		绝缘 ODΦ 1.2mm-2. 1mm
RT072028P*HEC03R	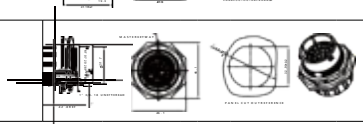		绝缘 ODΦ 1.2mm-2. 1mm

蓝色字体可选
103
104
123
148
2235
2238

蓝色字体可选
103
104
123
148
2235
2238

* 代表可选键位 N 、W 、X 、Y 、Z。
* stands for key N, W, X, Y, Z.

小线径（RTS 同规格）

Reduced cable diameter

插头料号 **Plug** part number	尺寸图 Dimension	产品图 Picture	补充说明 Remarks
RT06124P*HEC03R	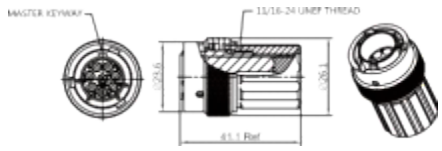		绝缘 ODΦ 1.2mm-2. 1mm
RT06128P*HEC03R	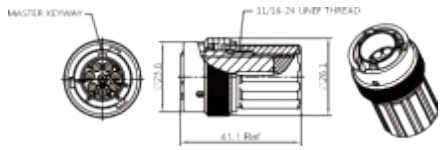		绝缘 ODΦ 1.2mm-2.5mm
RT0W61210P*HEC03R	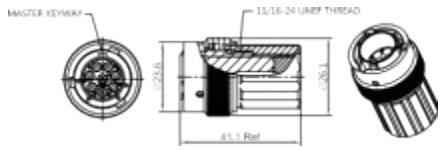		绝缘 ODΦ 1.2mm- 1.6mm
RT06147P*HEC03R	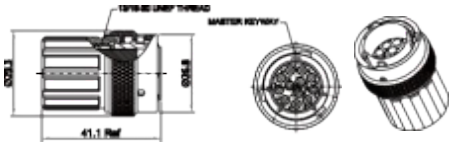		绝缘 ODΦ 1.2mm-2. 1mm
RT061412P*HEC03R	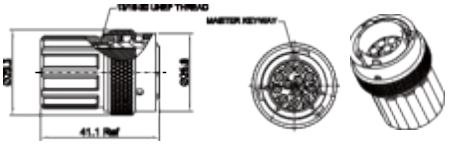		绝缘 ODΦ 1.2mm-2. 1mm
RT061619P*HEC03R			绝缘 ODΦ 1.2mm-2. 1mm
RT061823P*HEC03R	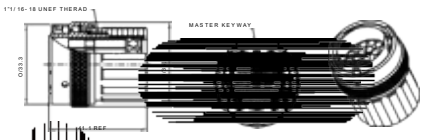		绝缘 ODΦ 1.2mm-2. 1mm
RT062028P*HEC03R	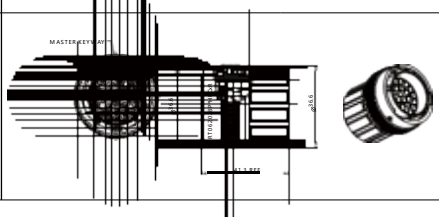		绝缘 ODΦ 1.2mm-2. 1mm

如下待开发...

蓝色字体可选
103
104
123
148
2235
2238

* 代表可选键位 N 、W 、X 、Y 、Z。

* stands for key N, W, X, Y, Z.

小线径（RTS 同规格）
Reduced cable diameter

插座料号 **Receptacle** part number	尺寸图 Dimension	产品图 Picture	补充说明 Remarks
RT00124S*HEC03R	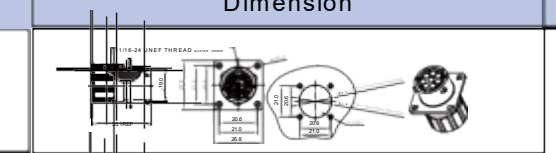		绝缘 ODΦ 1.2mm-2. 1mm
RT00128S*HEC03R	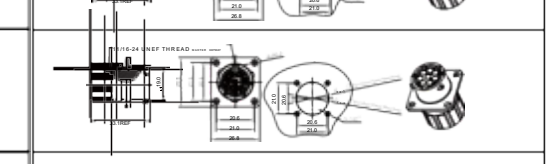		绝缘 ODΦ 1.2mm-2. 1mm
RT0W01210S*HEC03R	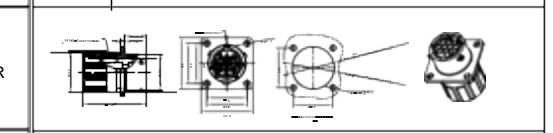		绝缘 ODΦ 1.2mm- 1.6mm
RT00147S*HEC03R	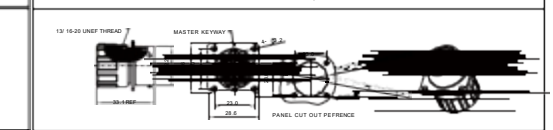		绝缘 ODΦ 1.2mm-2. 1mm
RT001412S*HEC03R	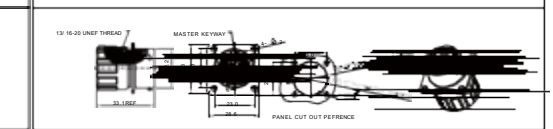		绝缘 ODΦ 1.2mm-2. 1mm
RT001619S*HEC03R	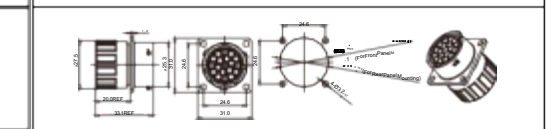		绝缘 ODΦ 1.2mm-2. 1mm
RT001823S*HEC03R	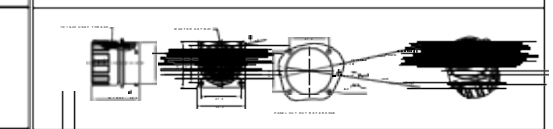		绝缘 ODΦ 1.2mm-2. 1mm
RT002028S*HEC03R	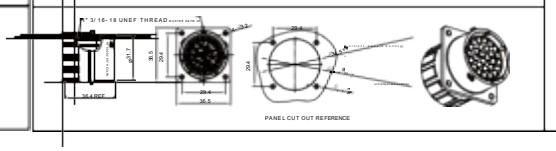		绝缘 ODΦ 1.2mm-2. 1mm

蓝色字体可选
103
104
123
148
2235
2238

RTHP 系列- 12号壳体插头

RTHP series --- Plugs of shell 12

所有图纸尺寸是毫米
All Dimensions in mm

料号 Part number	线号 Wire size	电缆外径 Cable O.D.	尺寸图 Dimension	产品图 Picture
RTHP6121S*H- 16S2	16mm²	9.0~ 12.5	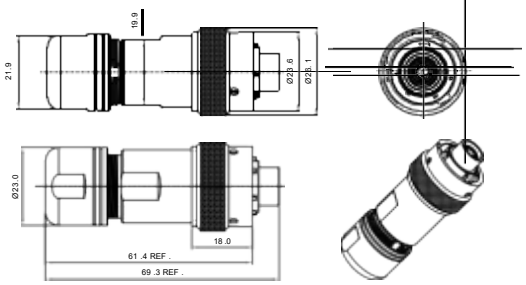	
RTHP6121S*H- 16BS2	16mm²	9.0~ 12.5	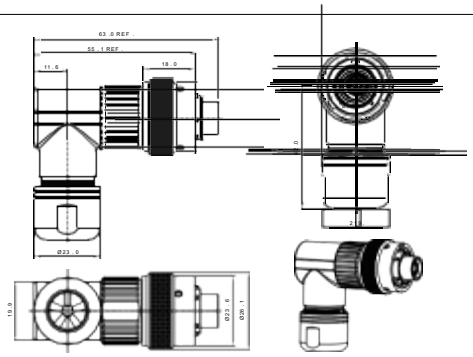	

RTHP 系列- 12号壳体插座

RTHP series --- Receptacles of shell 12

料号 Part number	尺寸图 Dimension	产品图 Picture	补充说明 Remarks
RTHP0121P*-H1	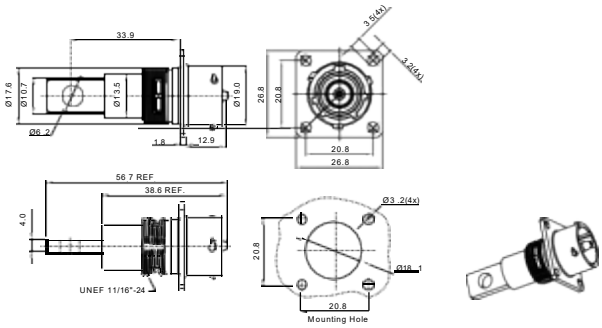		配套垫片 ： RTFD12B & RTFD12B1, 请参考 P94
RTHP0121P*- 16C	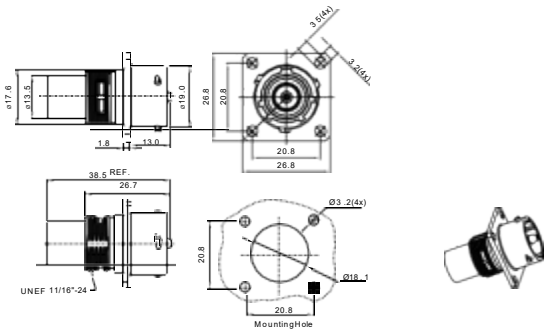		RTFD12B & RTFD12B1, 请参考 P94

* 代表可选键位 N 、W 、X 、Y 、Z。
* stands for key N, W, X, Y or Z.

RTHP 系列- 14号壳体插头

RTHP series --- Plugs of shell 14

所有图纸尺寸是毫米
All Dimensions in mm

料号 Part number	线号 Wire size	电缆外径 Cable O.D.	尺寸图 Dimension	产品图 Picture
RTHP6141S*H- 16S2	16mm²	9.0~ 12.5	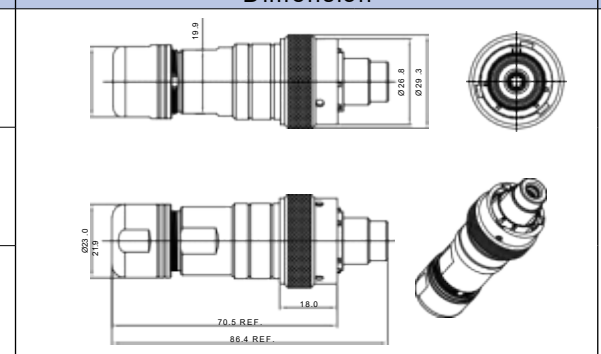	
RTHP6141S*H-25S1	25mm²	6.5~ 10.0		
RTHP6141S*H-25S2	25mm²	9.0~ 12.5		
RTHP6141S*H-25PS2	25mm²	13.5~ 14.0	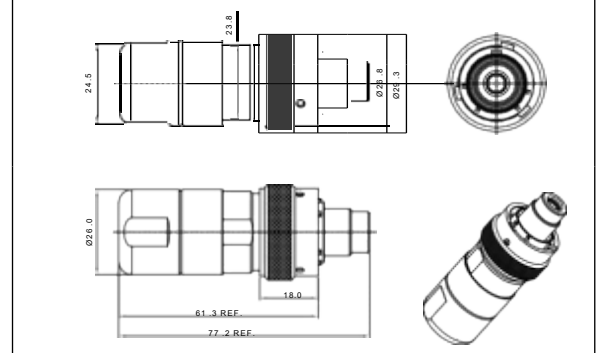	
RTHP6141S*H-25BS2	25mm²	9.0~ 12.5	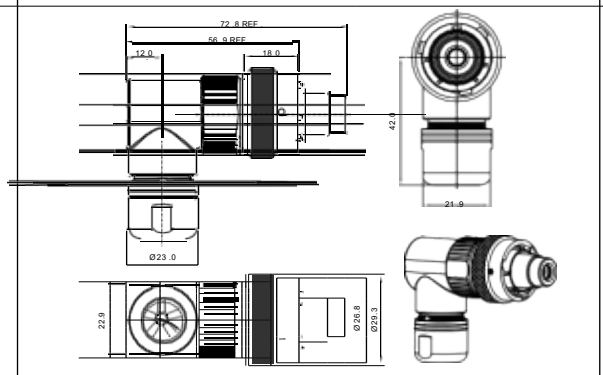	
RTHP6141S*H-25EC	25mm²	1 1.5~ 13.5	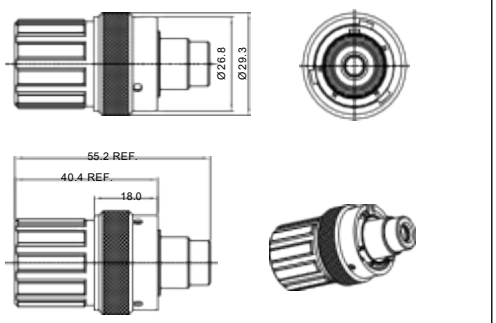	

* 代表可选键位 N 、W 、X 、Y 、Z。
* stands for key N, W, X, Y or Z.

所有图纸尺寸是毫米
All Dimensions in mm

RTHP 系列- 14号壳体插座

RTHP series --- Receptacles of shell 14

料号 Part number	尺寸图 Dimension	产品图 Picture
RTHP0141P*-H1	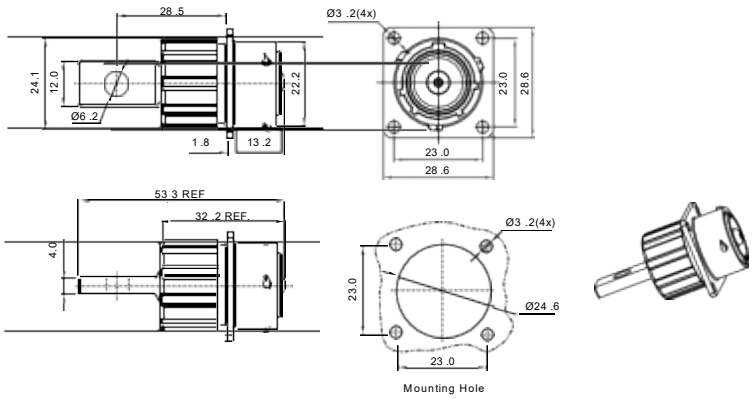	
RTHP0141P*-25C	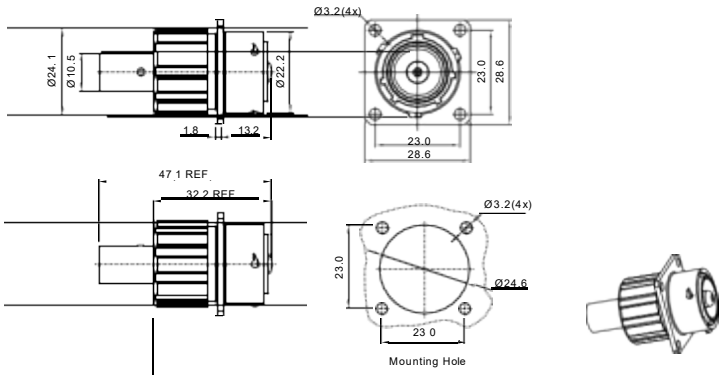	
RTHP0141P*-M1	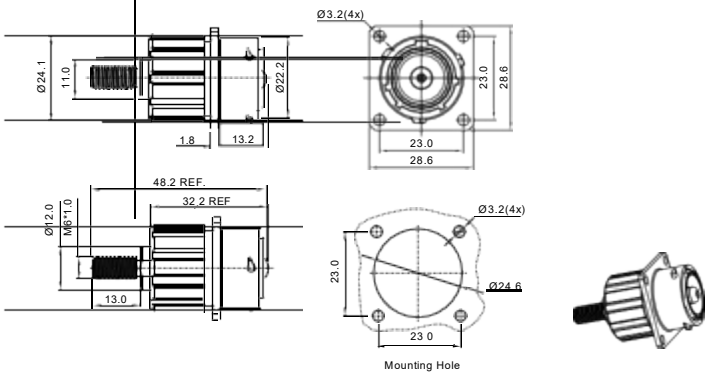	

* 代表可选键位 N 、W 、X 、Y 、Z。

* stands for key N, W, X, Y or Z.

RTHP 系列- 16号壳体插头

RTHP series --- Plugs of shell 16

所有图纸尺寸是毫米
All Dimensions in mm

料号 Part number	线号 Wire size	电缆外径 Cable O.D.	尺寸图 Dimension	产品图 Picture
RTHP6161S*H- 16S2	16mm²	9.0~ 12.5	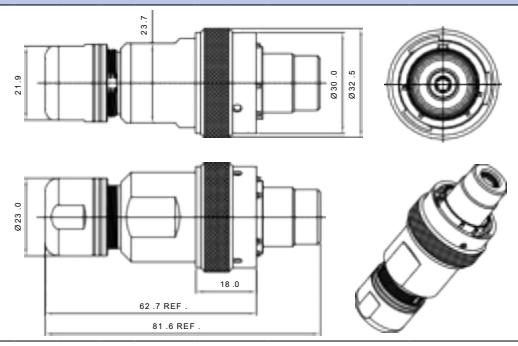	
RTHP6161S*H-35S1	35mm²	10.0~ 14.0	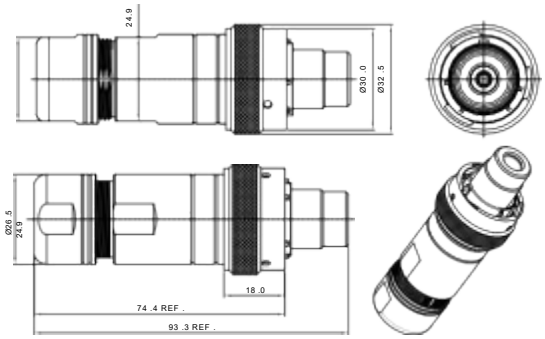	
RTHP6161S*H-35S2	35mm²	13.0~ 17.0		
RTHP6161S*H-50S2	50mm²	13.0~ 17.0		
RTHP6161S*H-25PS3	25mm²	13.2~ 13.8	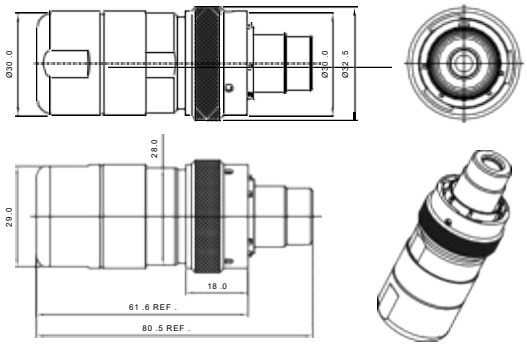	
RTHP6161S*H-35PS2	35mm²	13.5~ 15.0		
RTHP6161S*H-50PS2	50mm²	16.0~ 17.0		
RTHP6161S*H-25BS1	25mm²	10.0~ 14.0	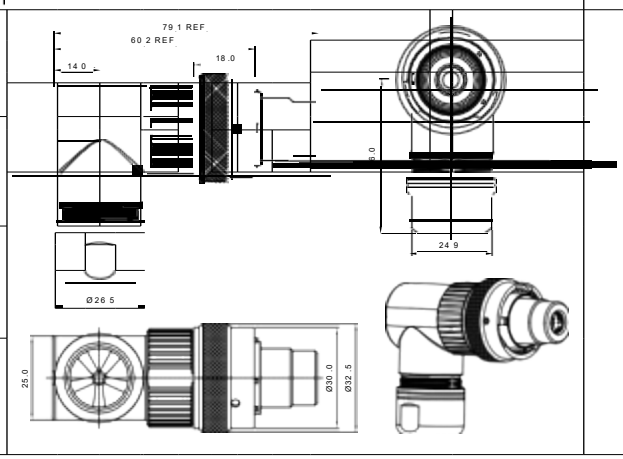	
RTHP6161S*H-25BS2	25mm²	13.0~ 17.0		
RTHP6161S*H-35BS2	35mm²	13.0~ 17.0		
RTHP6161S*H-50BS2	50mm²	13.0~ 17.0		

* 代表可选键位 N 、W 、X 、Y 、Z。
* stands for key N, W, X, Y or Z.

RTHP 系列- 16号壳体插座

RTHP series --- Receptacles of shell 16

所有图纸尺寸是毫米
All Dimensions in mm

料号 Part number	尺寸图 Dimension	产品图 Picture
RTHP0161P*-H1	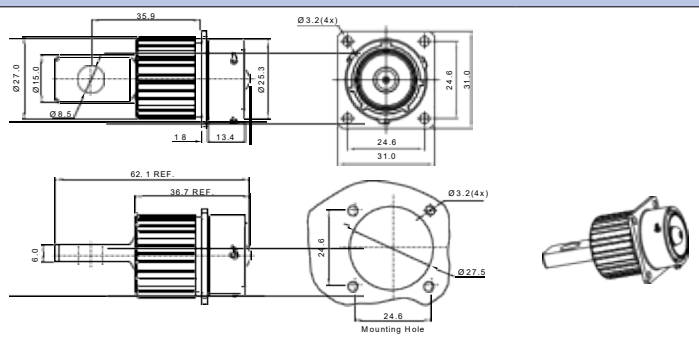	
RTHP0161P*-25C	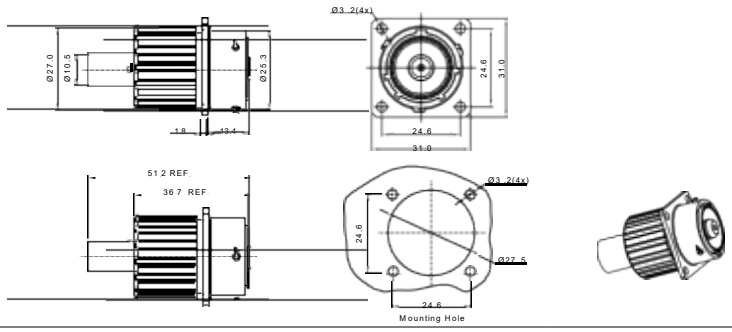	
RTHP0161P*-35C	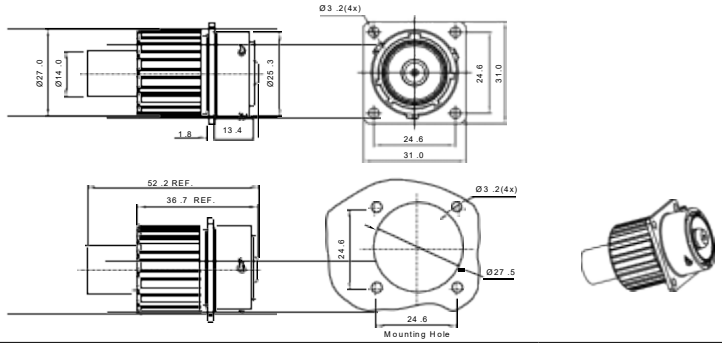	
RTHP0161P*-50C	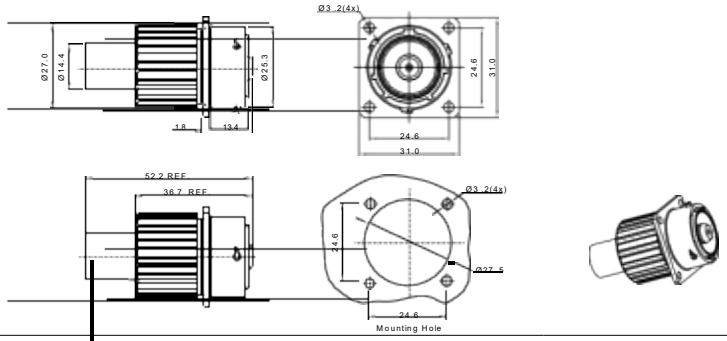	
RTHP0161P*-M1	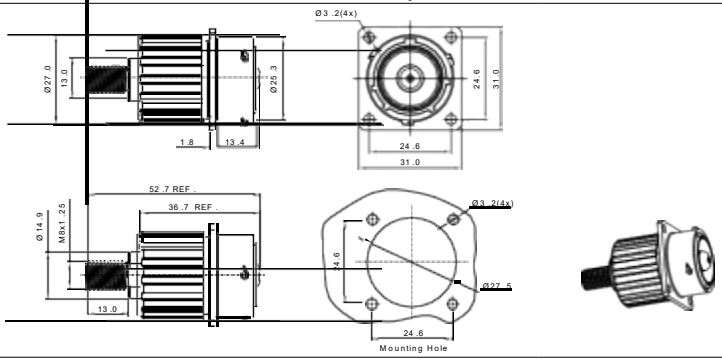	

* 代表可选键位 N、W、X、Y、Z。

* stands for key N, W, X, Y or Z.

所有图纸尺寸是毫米
All Dimensions in mm

RTHP 系列-20号壳体单芯插头

RTHP series --- Plugs of shell 20-1

料号 Part number	线号 Wire size	电缆外径 Cable O.D.	尺寸图 Dimension	产品图 Picture
RTHP6201S*H-25PS5	25mm²	13.5~ 14.0	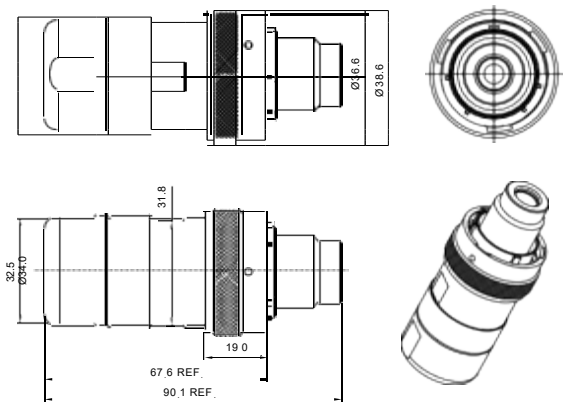	
RTHP6201S*H-35PS2	35mm²	13.5~ 15.0		
RTHP6201S*H-50PS1	50mm²	13.5~ 14.0		
RTHP6201S*H-50PS2	50mm²	16.0~ 17.0		
RTHP6201S*H-70PS1	70mm²	16.0~21.0		
RTHP6201S*H-70PS2	70mm²	20.5~22.5		
RTHP6201S*H-95PS1	95mm²	16.0~21.0		
RTHP6201S*H-95PS2	95mm²	20.5~22.5		

RTHP系列-20号壳体3芯插头

RTHP series --- Plugs of shell 20-3

料号 Part number	线号 Wire size	电缆外径 Cable O.D.	尺寸图 Dimension	产品图 Picture
RTHP6203S*H- 16S2	3 X 16mm²	13.5~ 14.0	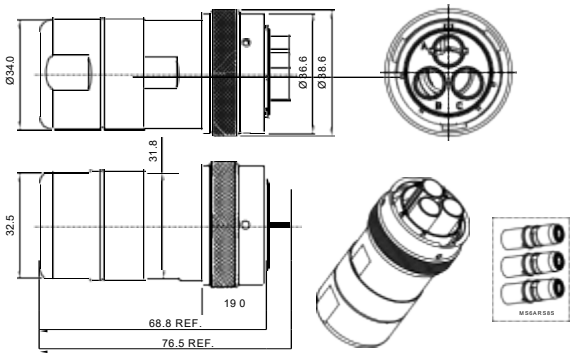	
RTHP6203P*H- 16S2	3 X 16mm²	13.5~ 14.0	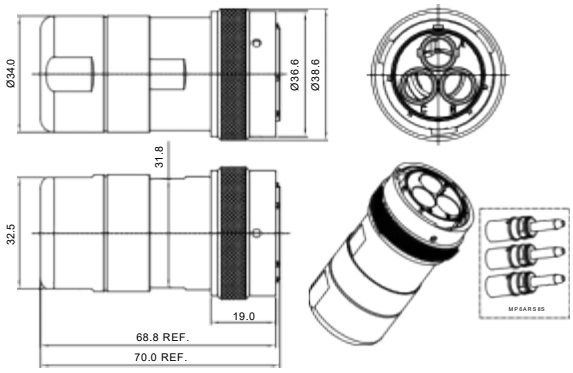	

* 代表可选键位 N、W、X、Y、Z。

* stands for key N, W, X, Y or Z.

RTHP 系列-20号壳体单芯插座

RTHP series --- Receptacles of shell 20-1

所有图纸尺寸是毫米
All Dimensions in mm

料号 Part number		尺寸图 Dimension	产品图 Picture
RTHP0201P*-H1		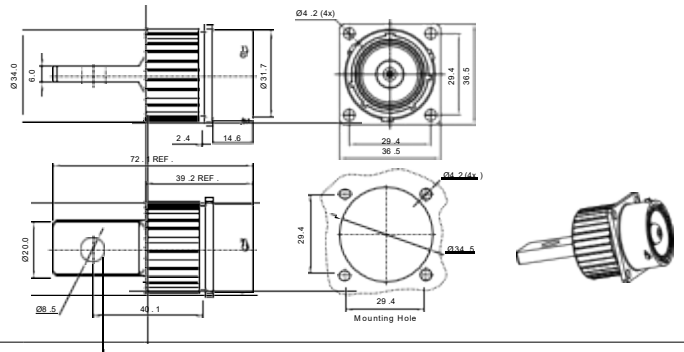	
RTHP0201P*-50C		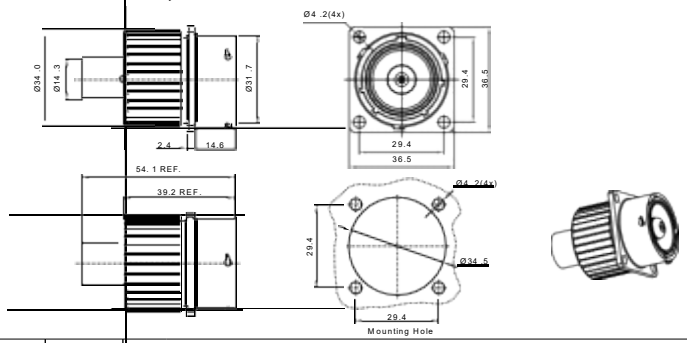	
RTHP0201P*-70C		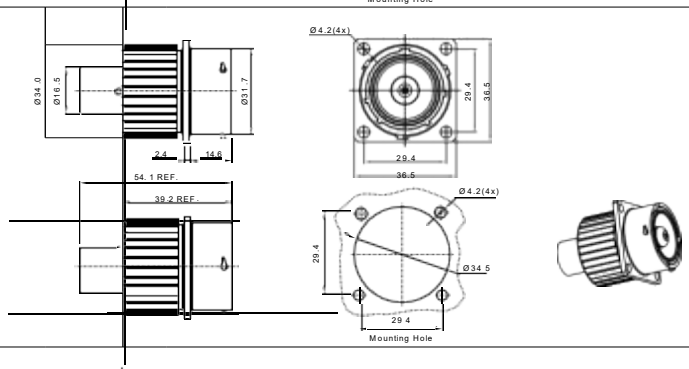	
RTHP0201P*-95C		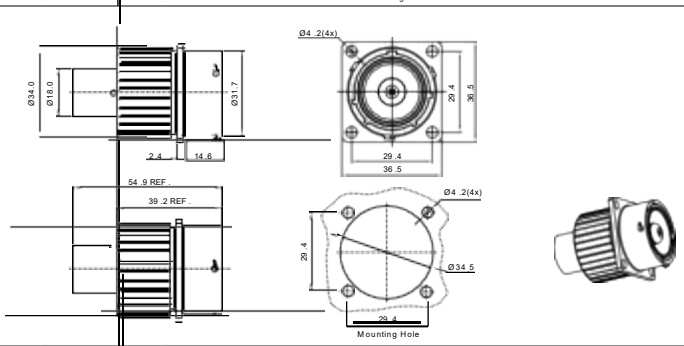	
RTHP0201P*-M1		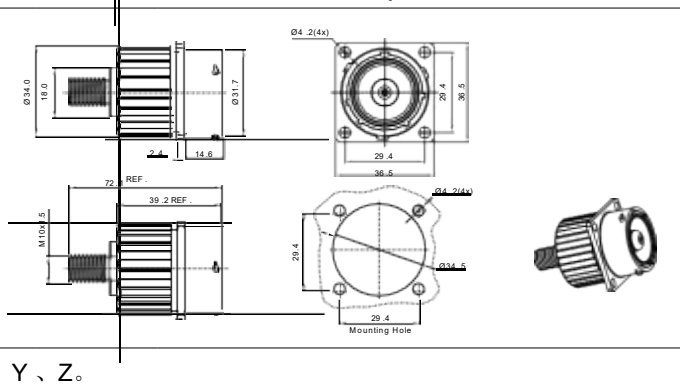	

* 代表可选键位 N 、W 、X 、Y 、Z。

* stands for key N, W, X, Y or Z.

所有图纸尺寸是毫米
All Dimensions in mm

RTHP 系列-20号壳体3芯插座

RTHP series --- Receptacles of shell 20-3

料号 Part number	尺寸图 Dimension	产品图 Picture
RTHP0203P*H- 16C	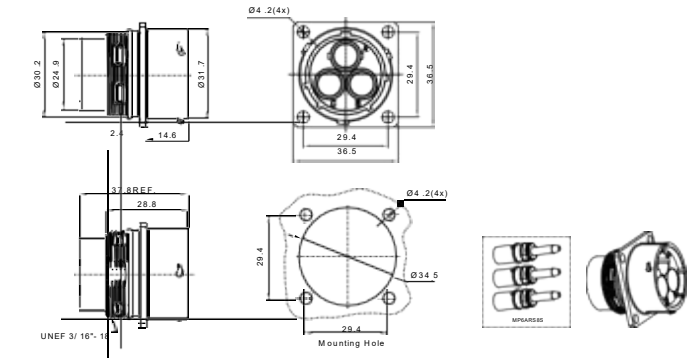	
RTHP0203S*H- 16C	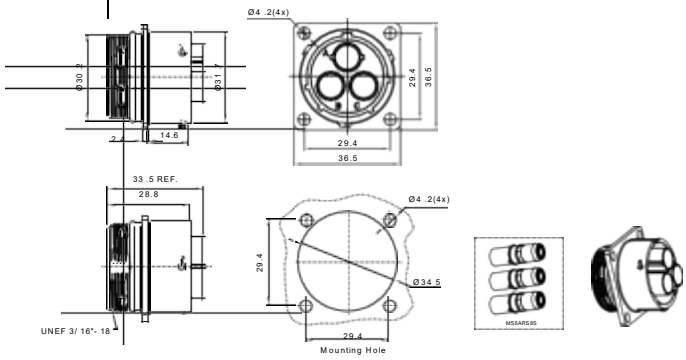	

* 代表可选键位 N 、W 、X 、Y 、Z。

* stands for key N, W, X, Y or Z.

RTHP系列颜色可选

RTHP series color options

颜色 / Color	插头 / Plug 示例图： RTHP6161SNH-50PS2-RD	插座 / Receptacle 示例图： RTHP0161PN-H1-RD
缺省 Omit = 黑色 / Black RD = 红色 / Red GN = 绿色 / Green BU = 蓝色 / Blue YE = 黄色 / Yellow		

RTS 插头(适配母端子) - 8号壳体

Plug (match with socket contact) - Shell size 8

插头料号 **Plug** part number	端子号 Contact	尺寸图 Dimension	产品图 Picture	补充说明 Remarks
RTS6BS8*3S-Sx	20#			产品已含端子 线缆外径： S1: 1.5 ~ 5.0 mm S2: 2.5 ~ 6.5 mm
RTS6BS8*4S-Sx				

RTS 插座(适配公端子) - 8号壳体

Receptacle (match with pin contact) - Shell size 8

插座料号 **Receptacle** part number	端子号 Contact	尺寸图 Dimension	产品图 Picture	补充说明 Remarks
RTS08*3P	20#			产品已含端子 配套垫片： RTFD08B & RTFD08B1, 请参考 P94
RTS08*4P				
RTS78*3P				产品已含端子
RTS78*4P				
RTS1BS8*3P				线对线方案 产品已含端子 线缆外径： S1: 1.5 ~ 5.0 mm S2: 2.5 ~ 6.5 mm
RTS1BS8*4P				

* 代表可选键位 N。

* stands for key N.

RTS 插头(适配公端子)、8号壳体

Plug (match with pin contact) - Shell size 8

插头料号 **Plug** part number	端子号 Contact	尺寸图 Dimension	产品图 Picture	补充说明 Remarks
RTS6BS8*3P-Sx	20#			产品已含端子 线缆外径 S1: 1.5 ~ 5.0 mm S2: 2.5 ~ 6.5 mm
RTS6BS8*4P-Sx		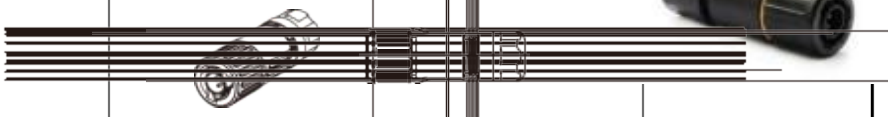		

RTS 插座(适配母端子)、8号壳体

Receptacle (match with socket contact) - Shell size 8

插座料号 **Receptacle** part number	端子号 Contact	尺寸图 Dimension	产品图 Picture	补充说明 Remarks
RTS08*3S	20#	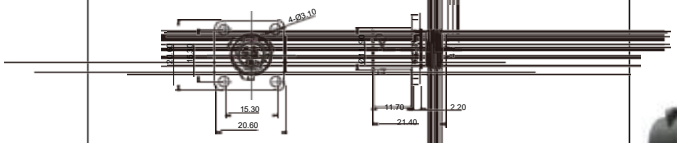		产品已含端子 配套垫片： RTFD08B & RTFD08B1, 请参考 P94
RTS08*4S		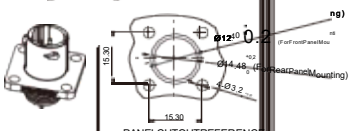		
RTS78*3S		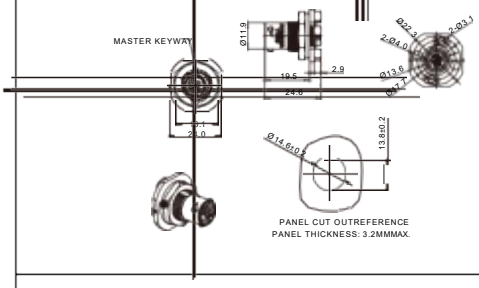		产品已含端子
RTS78*4S				
RTS1BS8*3S		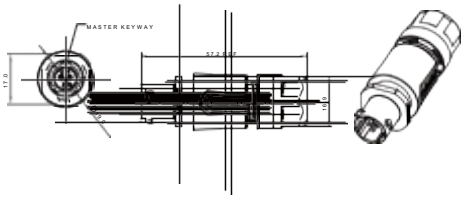		线对线方案 产品已含端子 线缆外径： 1.5 ~ 5.0 mm 2.5 ~ 6.5 mm
RTS1BS8*4S				

* 代表可选键位 N。

* stands for key N.

RTS 插头(适配母端子) - 10号壳体

Plug (match with socket contact) - Shell size 10

插头料号 **Plug** part number	端子号 Contact	尺寸图 Dimension	产品图 Picture	补充说明 Remarks
RTS6BS10*2S-Sx	16# & 20#			线缆外径 S1: 4.0 ~ 6.5 mm S2: 5.0 ~ 8.8 mm
RTS6BS10*3S-Sx	16#			
RTS6BS10*4S-Sx	16#			
RTS6BS10*6S-Sx	20#			
RTS6BS10*3W3S-Sx	16# & 20#			
RTS6BS10*2SHEC(03)	16# & 20#			16#: 绝缘 ODΦ2.0~3.2mm 20#: 绝缘 ODΦ1.6~2.6mm
RTS6BS10*4SHEC(03)	16#			
RTS6BS10*6SHEC(03)	20#			

RTS 插头(适配公端子) - 10号壳体

Plug (match with pin contact) -Shell size 10

插头料号 **Plug** part number	端子号 Contact	尺寸图 Dimension	产品图 Picture	补充说明 Remarks
RTS6BS10*2P-Sx	16# & 20#			线缆外径: S1: 4.0 ~ 6.5 mm S2: 5.0 ~ 8.8 mm
RTS6BS10*3P-Sx	16#			
RTS6BS10*4P-Sx	16#			
RTS6BS10*6P-Sx	20#			
RTS6BS10*3W3P-Sx	16# & 20#			
RTS6BS10*2PHEC(03)	16# & 20#			16#: 绝缘 ODΦ2.0~3.2mm 20#: 绝缘 ODΦ1.6~2.6mm
RTS6BS10*4PHEC(03)	16#			
RTS6BS10*6PHEC(03)	20#			

* 代表可选键位 N。

* stands for key N.

RTS 插座(适配公端子) - 10号壳体

Receptacle (match with pin contact) - Shell size 10

插座料号 **Receptacle** part number	端子号 Contact	尺寸图 Dimension	产品图 Picture	补充说明 Remarks
RTS010*2P(03)	16# & 20#	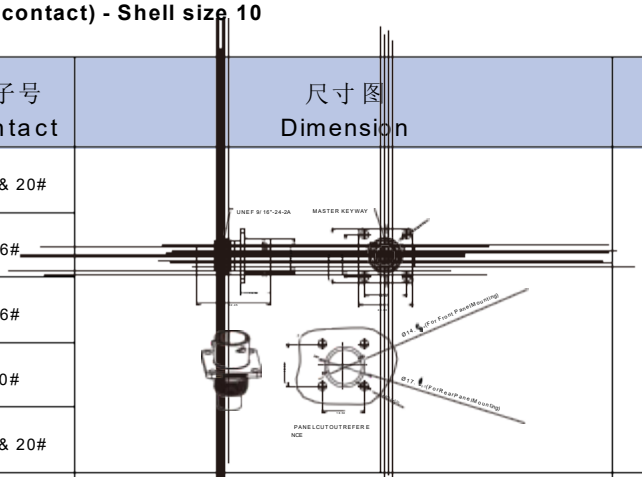		配套垫片： RTFD10B & RTFD10B1, 请参考 P94
RTS010*3P(03)	16#			
RTS010*4P(03)	16#			
RTS010*6P(03)	20#			
RTS010*3W3P(03)	16# & 20#			
RTS010*2PHEC(03)	16# & 20#	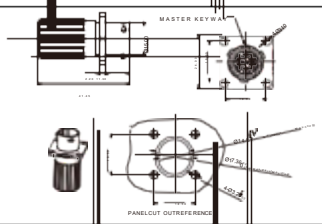		16#: 绝缘 ODΦ2.0~3.2mm 20#: 绝缘 ODΦ1.6~2.6mm 配套垫片： RTFD10B & RTFD10B1
RTS010*4PHEC(03)	16#			
RTS010*6PHEC(03)	20#			
RTS710*2P(03)	16# & 20#	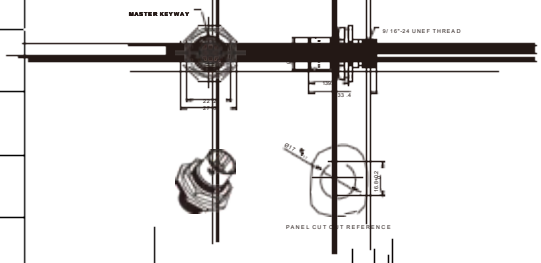		N/A
RTS710*3P(03)	16#			
RTS710*4P(03)	16#			
RTS710*6P(03)	20#			
RTS710*3W3P(03)	16# & 20#			
RTS710*2PHEC(03)	16# & 20#	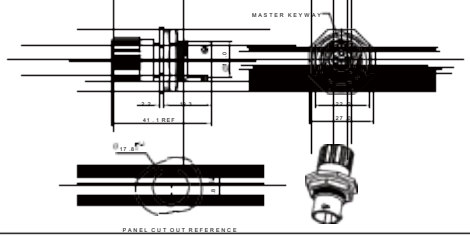		16#: 绝缘 ODΦ2.0~3.2mm 20#: 绝缘 ODΦ1.6~2.6mm 配套垫片： RTFD10B & RTFD10B1
RTS710*4PHEC(03)	16#			
RTS710*6PHEC(03)	20#			
RTS1BS10*2P(03)	16# & 20#	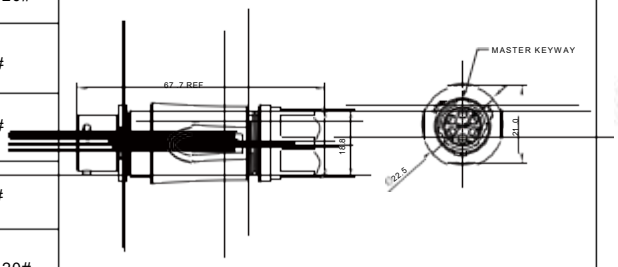		线对线方案 线缆外径： S1:4.0 ~ 6.5 mm S2:5.0 ~ 8.8 mm
RTS1BS10*3P(03)	16#			
RTS1BS10*4P(03)	16#			
RTS1BS10*6P(03)	20#			
RTS1BS10*3W3P(03)	16# & 20#			
RTS1BS10*2PHEC(03)	16# & 20#	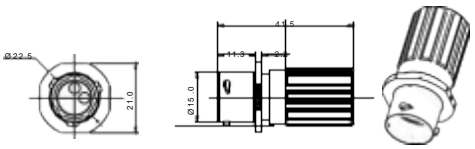		线对线方案 16#: 绝缘 ODΦ2.0~3.2mm 20#: 绝缘 ODΦ1.6~2.6mm
RTS1BS10*4PHEC(03)	16#			
RTS1BS10*6PHEC(03)	20#			

* 代表可选键位 N。

* stands for key N.

RTS 插座(适配母端子) - 10号壳体

Receptacle (match with socket contact) - Shell size 10

插座料号 **Receptacle** part number	端子号 Contact	尺寸图 Dimension	产品图 Picture	补充说明 Remarks
RTS010*2S(03)	16# & 20#			配套垫片： RTFD10B & RTFD10B1, 请参考 P94
RTS010*3S(03)	16#			
RTS010*4S(03)	16#			
RTS010*6S(03)	20#			
RTS010*3W3S(03)	16# & 20#			
RTS010*2SHEC(03)	16# & 20#			16#: 绝缘 ODΦ2.0~3.2mm 20#: 绝缘 ODΦ1.6~2.6mm 配套垫片： RTFD10B & RTFD10B1
RTS010*4SHEC(03)	16#			
RTS010*6SHEC(03)	20#			
RTS710*2S(03)	16# & 20#			N/A
RTS710*3S(03)	16#			
RTS710*4S(03)	16#			
RTS710*6S(03)	20#			
RTS710*3W3S(03)	16# & 20#			
RTS1BS10*2S(03)	16# & 20#			线对线方案 线缆外径： S1:4.0 ~ 6.5 mm S2:5.0 ~ 8.8 mm
RTS1BS10*3S(03)	16#			
RTS1BS10*4S(03)	16#			
RTS1BS10*6S(03)	20#			
RTS1BS10*3W3S(03)	16# & 20#			
RTS1BS10*2SHEC(03)	16# & 20#			线对线方案 16#: 绝缘 ODΦ2.0~3.2mm 20#: 绝缘 ODΦ1.6~2.6mm
RTS1BS10*3SHEC(03)	16#			
RTS1BS10*4SHEC(03)	16#			
RTS1BS10*6SHEC(03)	20#			

* 代表可选键位 N。

* stands for key N.

RTS 插头(适配母端子) - 12号壳体

Plug (match with socket contact) - Shell size 12

插头料号 **Plug** part number	端子号 Contact	尺寸图 Dimension	产品图 Picture	补充说明 Remarks
RTS6BS12x2S-Sx	2.5mm & 20#			线缆外径: S1: 6.0 ~ 9.0 mm S2: 8.5 ~ 12.0 mm
RTS6BS12x3S-Sx	16#			
RTS6BS12x4S-Sx	16#			
RTS6BS12x8S-Sx	16#			
RTS6BS12x10S-Sx	20#			
RTS6BS12x2SHEC(03)	2.5mm & 20#			2.5mm: 绝缘 ODΦ3.3~4.3mm 16#: 绝缘 ODΦ2.0~3.2mm 20#: 绝缘 ODΦ1.6~2.6mm
RTS6BS12x3SHEC(03)	16#			
RTS6BS12x8SHEC(03)	16#			
RTS6BS12x 10SHEC(03)	20#			

RTS 插头(适配公端子) - 12号壳体

Plug (match with pin contact) - Shell size 12

插头料号 **Plug** part number	端子号 Contact	尺寸图 Dimension	产品图 Picture	补充说明 Remarks
RTS6BS12x2P-Sx	2.5mm & 20#			线缆外径: S1: 6.0 ~ 9.0 mm S2: 8.5 ~ 12.0 mm
RTS6BS12x3P-Sx	16#			
RTS6BS12x4P-Sx	16#			
RTS6BS12x8P-Sx	16#			
RTS6BS12x10P-Sx	20#			
RTS6BS12x2PHEC(03)	2.5mm & 20#			2.5mm: 绝缘 ODΦ3.3~4.3mm 16#: 绝缘 ODΦ2.0~3.2mm 20#: 绝缘 ODΦ1.6~2.6mm
RTS6BS12x3PHEC(03)	16#			
RTS6BS12x8PHEC(03)	16#			
RTS6BS12x 10PHEC(03)	20#			

x 代表可选键位 N、X、Y。
x stands for key N 、X 、Y.

RTS 插座(适配公端子) - 12号壳体

Receptacle (match with pin contact) - Shell size 12

插座料号 **Receptacle** part number	端子号 Contact	尺寸图 Dimension	产品图 Picture	补充说明 Remarks
RTS012x2P(03)	2.5mm & 20#	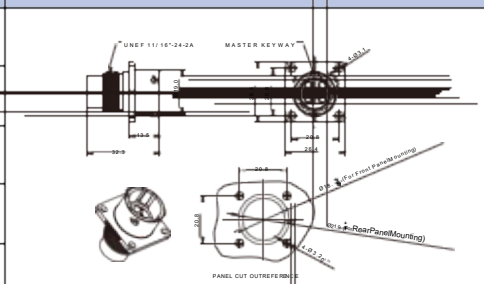		配套垫片： RTFD12B & RTFD12B1, 请参考 P94
RTS012x3P(03)	16#			
RTS012x4P(03)	16#			
RTS012x8P(03)	16#			
RTS012x 10P(03)	20#			
RTS012x2PHEC(03)	2.5mm & 20#	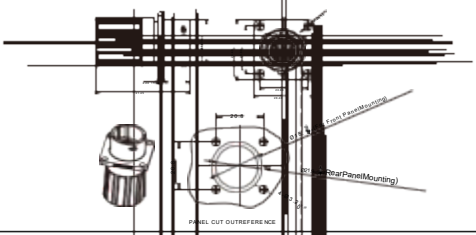		2.5mm: 绝缘 ODΦ3.3~4.3mm 16# 绝缘 ODΦ2.0~3.2mm 20#: 绝缘 ODΦ1.6~2.6mm 配套垫片： RTFD12B & RTFD12B1
RTS012x3PHEC(03)	16#			
RTS012x8PHEC(03)	16#			
RTS012x 10PHEC(03)	20#			
RTS712*2P(03)	2.5mm & 20#	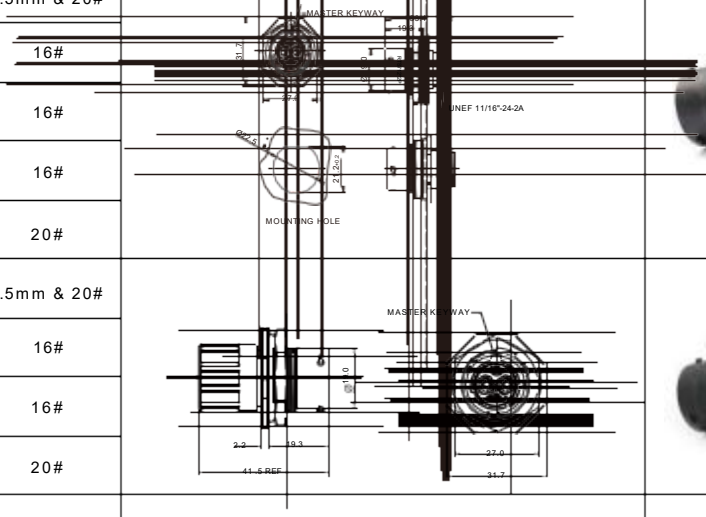		N/A
RTS712*3P(03)	16#			
RTS712*4P(03)	16#			
RTS712*8P(03)	16#			
RTS712*10P(03)	20#			
RTS712*2PHEC(03)	2.5mm & 20#			2.5mm: 绝缘 ODΦ3.3~4.3mm 16#: 绝缘 ODΦ2.0~3.2mm 20#: 绝缘 ODΦ1.6~2.6mm 配套垫片： RTFD12B & RTFD12B1, 请参考 P94
RTS712*3PHEC(03)	16#			
RTS712*8PHEC(03)	16#			
RTS712*10PHEC(03)	20#			
RTS1BS12*2P(03)	2.5mm & 20#	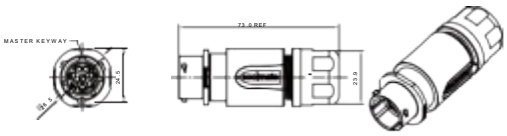		线对线方案 线缆外径： S1: 6.0 ~ 9.0 mm S2: 8.5 ~ 12.0 mm
RTS1BS12*3P(03)	16#			
RTS1BS12*4P(03)	16#			
RTS1BS12*8P(03)	16#			
RTS1BS12*10P(03)	20#			
RTS1BS12*2PHEC(03)	2.5mm & 20#	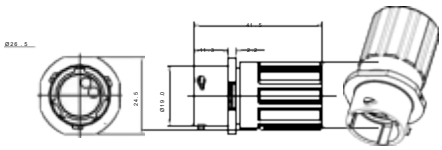		线对线方案 2.5mm: 绝缘 ODΦ3.3~4.3mm 16#: 绝缘 ODΦ2.0~3.2mm 20#: 绝缘 ODΦ1.6~2.6mm
RTS1BS12*3PHEC(03)	16#			
RTS1BS12*8PHEC(03)	16#			
RTS1BS12*10PHEC(03)	20#			

* 代表可选键位 N 。 * Stands for key N.

x 代表可选键位N 、X 、Y 。 x Stands for key N 、X 、Y.

RTS 插座(适配母端子) - 12号壳体

Receptacle (match with socket contact) - Shell size 12

插座料号 **Receptacle** part number	端子号 Contact	尺寸图 Dimension	产品图 Picture	补充说明 Remarks
RTS012x2S(03)	2.5mm & 20#	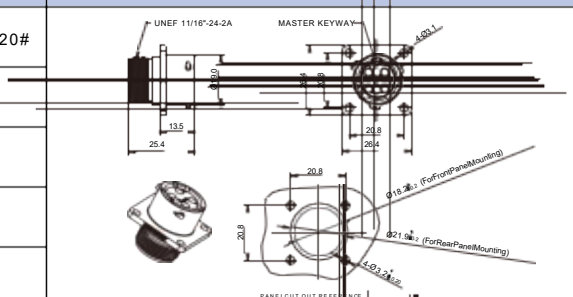		配套垫片： RTFD12B & RTFD12B1, 请参考 P94
RTS012x3S(03)	16#			
RTS012x4S(03)	16#			
RTS012x8S(03)	16#			
RTS012x 10S(03)	20#			
RTS012x2SHEC(03)	2.5mm & 20#	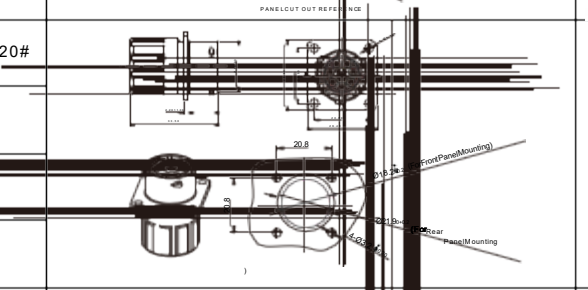		2.5mm: 绝缘 ODΦ3.3~4.3mm 20#: 绝缘 ODΦ1.6~2.6mm 配套垫片： RTFD12B & RTFD12B1, 请参考 P94
RTS012x3SHEC(03)	16#			
RTS012x8SHEC(03)	16#			
RTS012x 10SHEC(03)	20#			
RTS712*2S(03)	2.5mm & 20#	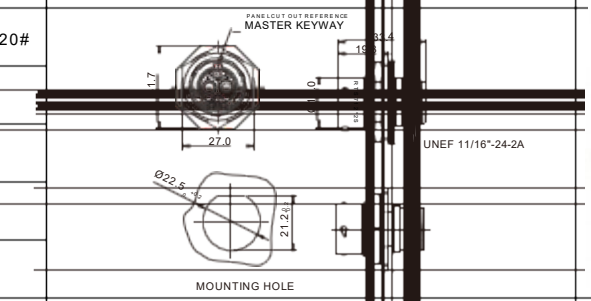		N/A
RTS712*3S(03)	16#			
RTS712*4S(03)	16#			
RTS712*8S(03)	16#			
RTS712*10S(03)	20#			
RTS1BS12*2S(03)	2.5mm & 20#	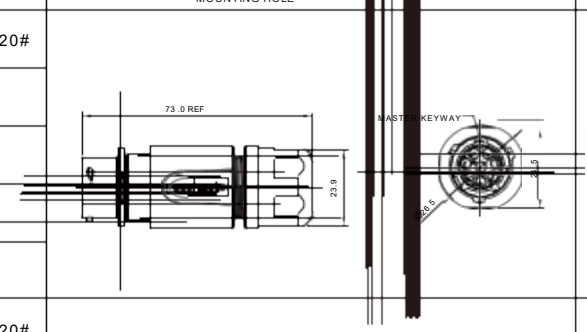		线对线方案 线缆外径： S1: 6.0 ~ 9.0 mm S2: 8.5 ~ 12.0 mm
RTS1BS12*3S(03)	16#			
RTS1BS12*4S(03)	16#			
RTS1BS12*8S(03)	16#			
RTS1BS12*10S(03)	20#			
RTS1BS12*2SHEC(03)	2.5mm & 20#	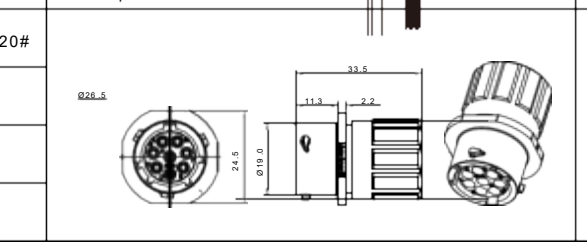		线对线方案 2.5mm: 绝缘 ODΦ3.3~4.3mm 20#: 绝缘 ODΦ1.6~2.6mm 16#: 绝缘 ODΦ2.0~3.2mm
RTS1BS12*3SHEC(03)	16#			
RTS1BS12*8SHEC(03)	16#			
RTS1BS12*10SHEC(03)	20#			

* 代表可选键位 N 。 * Stands for key N.

x 代表可选键位N 、X 、Y 。 x Stands for key N 、X 、Y.

RTS 插头(适配母端子) - 14号壳体

Plug (match with socket contact) - Shell size 14

插头料号 **Plug** part number	端子号 Contact	尺寸图 Dimension	产品图 Picture	补充说明 Remarks
RTS6BS14*2S-Sx	2.5mm & 16#	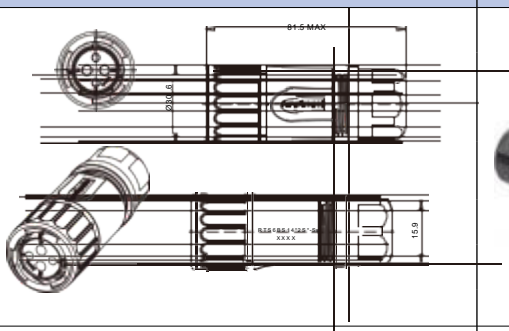		线缆外径： S1: 6.0 ~ 12.0 mm S2: 9.0 ~ 14.0 mm
RTS6BS14*3S-Sx	8# 特殊端子			
RTS6BS14*4S-Sx	2.5mm			
RTS6BS14*7S-Sx	16#			
RTS6BS14*8S-Sx	16#			
RTS6BS14*12S-Sx	16#			
RTS6BS14*19S-Sx	20#			
RTS6BS14*2SHEC(03)	2.5mm & 16#	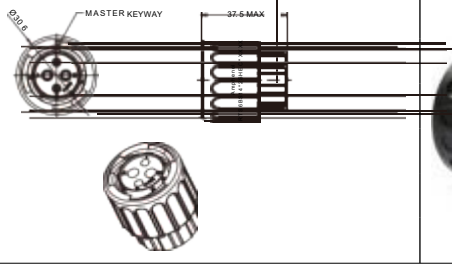		2.5mm: 绝缘 ODΦ3.3~4.3mm 8#: 绝缘 ODΦ2.8~5.8mm 16#: 绝缘 ODΦ2.0~3.2mm 20#: 绝缘 ODΦ1.6~2.6mm
RTS6BS14*3SHEC(03)	8# 特殊端子			
RTS6BS14*4SHEC(03)	2.5mm			
RTS6BS14*8SHEC(03)	16#			
RTS6BS14*12SHEC(03)	16#			
RTS6BS14*19SHEC(03)	20#			

RTS 插头(适配公端子) - 14号壳体

Plug (match with pin contact) - Shell size 14

插头料号 **Plug** part number	端子号 Contact	尺寸图 Dimension	产品图 Picture	补充说明 Remarks
RTS6BS14*2P-Sx	2.5mm & 16#	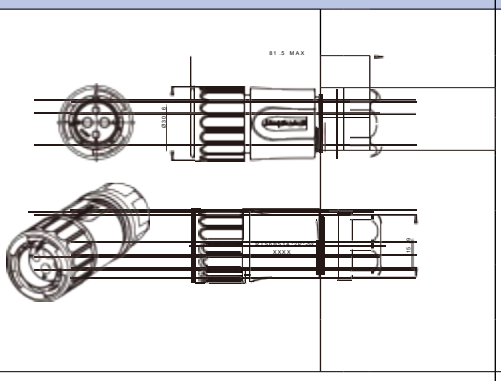		线缆外径： S1: 6.0 ~ 12.0 mm S2: 9.0 ~ 14.0 mm
RTS6BS14*3P-Sx	8# 特殊端子			
RTS6BS14*4P-Sx	2.5mm			
RTS6BS14*7P-Sx	16#			
RTS6BS14*8P-Sx	16#			
RTS6BS14*12P-Sx	16#			
RTS6BS14*19P-Sx	20#			
RTS6BS14*2PHEC03	2.5mm & 16#	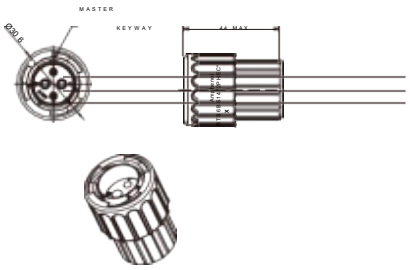		2.5mm: 绝缘 ODΦ3.3~4.3mm 16#: 绝缘 ODΦ2.0~3.2mm 20#: 绝缘 ODΦ1.6~2.6mm
RTS6BS14*3PHEC03	8# 特殊端子			
RTS6BS14*4PHEC03	2.5mm			
RTS6BS14*8PHEC03	16#			
RTS6BS14*12PHEC03	16#			
RTS6BS14*19PHEC03	20#			

* 代表可选键位 N。

* stands for key N.

RTS 插座(适配公端子) - 14号壳体

Receptacle (match with pin contact) - Shell size 14

插座料号 **Receptacle** part number	端子号 Contact	尺寸图 Dimension	产品图 Picture	补充说明 Remarks
RTS014*2P(03)	2.5mm & 16#	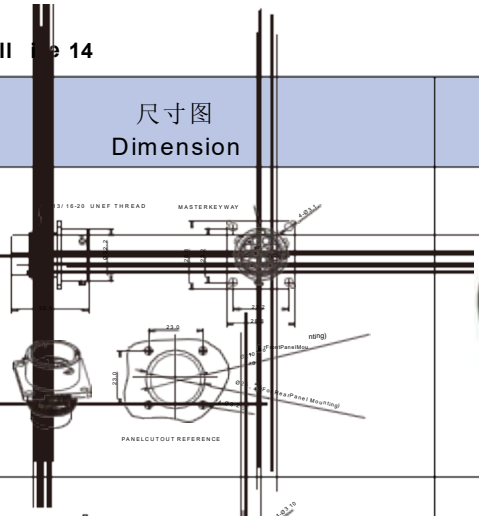		配套垫片： RTFD14B & RTFD14B1, 请参考 P94
RTS014*3P(03)	8# 特殊端子			
RTS014*4P(03)	2.5mm			
RTS014*7P(03)	16#			
RTS014*8P(03)	16#			
RTS014*12P(03)	16#			
RTS014*19P(03)	20#			
RTS014*2PHEC(03)	2.5mm & 16#	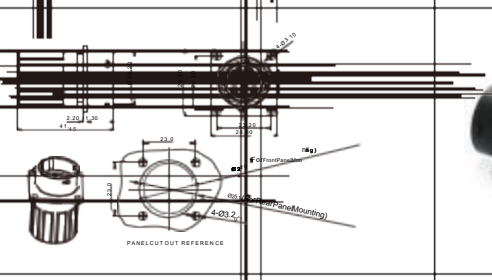		2.5mm: 绝缘 ODΦ3.3~4.3mm 8#: 绝缘 ODΦ2.8~5.8mm 16#: 绝缘 ODΦ2.0~3.2mm 20#: 绝缘 ODΦ1.6~2.6mm 配套垫片： RTFD14B & RTFD14B1
RTS014*3PHEC(03)	8# 特殊端子			
RTS014*4PHEC(03)	2.5mm			
RTS014*8PHEC(03)	16#			
RTS014*12PHEC(03)	16#			
RTS014*19PHEC(03)	20#			
RTS714*2P(03)	2.5mm & 16#	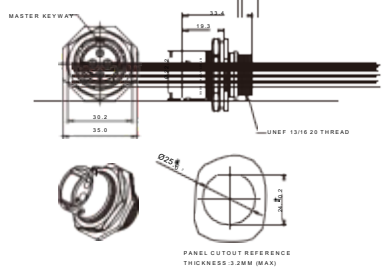		N/A
RTS714*3P(03)	8# 特殊端子			
RTS714*4P(03)	2.5mm			
RTS714*7P(03)	16#			
RTS714*8P(03)	16#			
RTS714*12P(03)	16#			
RTS714*19P(03)	20#			
RTS714*2PHEC(03)	2.5mm & 16#	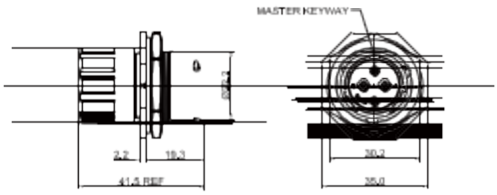		2.5mm: 绝缘 ODΦ3.3~4.3mm 8#: 绝缘 ODΦ2.8~5.8mm 16#: 绝缘 ODΦ2.0~3.2mm 20#: 绝缘 ODΦ1.6~2.6mm
RTS714*3PHEC(03)	8# 特殊端子			
RTS714*4PHEC(03)	2.5mm			
RTS714*8PHEC(03)	16#			
RTS714*12PHEC(03)	16#			
RTS714*19PHEC(03)	20#			
RTS1BS14*2P(03)	2.5mm & 16#	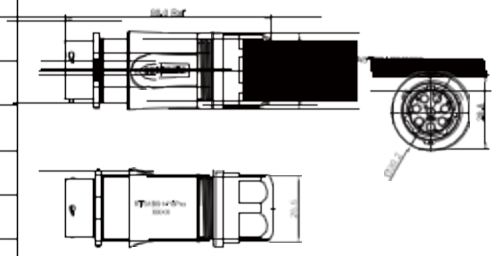		线对线方案 线缆外径： S1: 6.0 ~ 12.0 mm S2: 9.0 ~ 14.0 mm
RTS1BS14*3P(03)	8# 特殊端子			
RTS1BS14*4P(03)	2.5mm			
RTS1BS14*7P(03)	16#			
RTS1BS14*8P(03)	16#			
RTS1BS14*12P(03)	16#			
RTS1BS14*19P(03)	20#			
RTS1BS14*2PHEC(03)	2.5mm & 16#	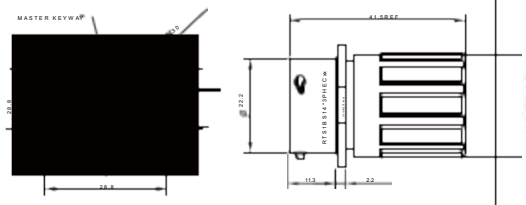		线对线方案 2.5mm: 绝缘 ODΦ3.3~4.3mm 8#: 绝缘 ODΦ2.8~5.8mm 16#: 绝缘 ODΦ2.0~3.2mm 20#: 绝缘 ODΦ1.6~2.6mm
RTS1BS14*3PHEC(03)	8# 特殊端子			
RTS1BS14*4PHEC(03)	2.5mm			
RTS1BS14*8PHEC(03)	16#			
RTS1BS14*12PHEC(03)	16#			
RTS1BS14*19PHEC(03)	20#			

* 代表可选键位 N。

* stands for key N.

RTS 插座(适配母端子) - 14号壳体

Receptacle (match with socket contact) - Shell size 14

插座料号 **Receptacle** part number	端子号 Contact	尺寸图 Dimension	产品图 Picture	补充说明 Remarks
RTS014*2S(03)	2.5mm & 16#	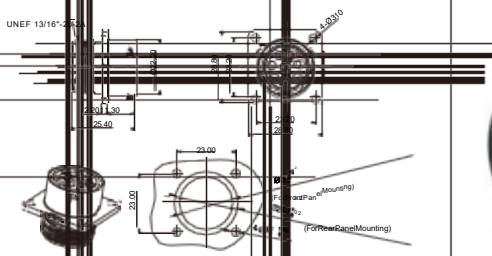		配套垫片： RTFD14B & RTFD14B1, 请参考 P94
RTS014*3S(03)	8# 特殊端子			
RTS014*4S(03)	2.5mm			
RTS014*7S(03)	16#			
RTS014*8S(03)	16#			
RTS014*12S(03)	16#			
RTS014*19S(03)	20#			
RTS014*2SHEC(03)	2.5mm & 16#	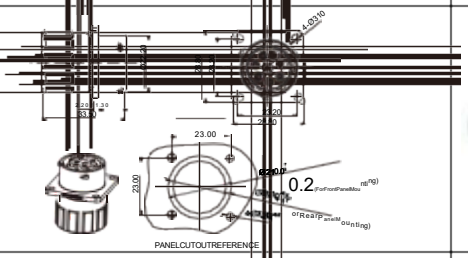		2.5mm: 绝缘 ODΦ3.3~4.3mm 8#: 绝缘 ODΦ2.8~5.8mm 16#: 绝缘 ODΦ2.0~3.2mm 20#: 绝缘 ODΦ1.6~2.6mm 配套垫片： RTFD14B & RTFD14B1
RTS014*3SHEC(03)	8# 特殊端子			
RTS014*4SHEC(03)	2.5mm			
RTS014*8SHEC(03)	16#			
RTS014*12SHEC(03)	16#			
RTS014*19SHEC(03)	20#			
RTS714*2S(03)	2.5mm & 16#	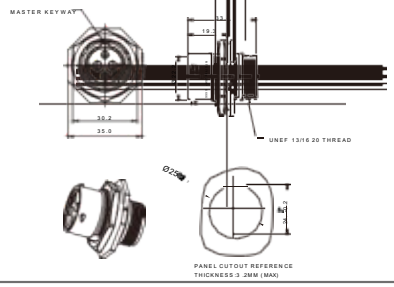		N/A
RTS714*3S(03)	8# 特殊端子			
RTS714*4S(03)	2.5mm			
RTS714*7S(03)	16#			
RTS714*8S(03)	16#			
RTS714*12S(03)	16#			
RTS714*19S(03)	20#			
RTS1BS14*2S(03)	2.5mm & 16#	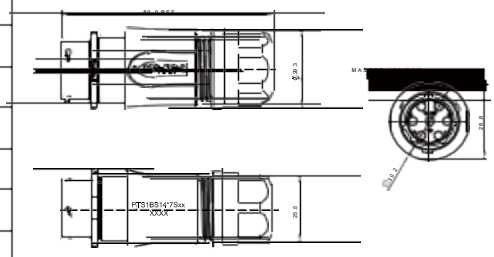		线对线方案 线缆外径： S1: 6.0 ~ 12.0 mm S2: 9.0 ~ 14.0 mm
RTS1BS14*3S(03)	8# 特殊端子			
RTS1BS14*4S(03)	2.5mm			
RTS1BS14*7S(03)	16#			
RTS1BS14*8S(03)	16#			
RTS1BS14*12S(03)	16#			
RTS1BS14*19S(03)	20#			
RTS1BS14*2SHEC(03)	2.5mm & 16#	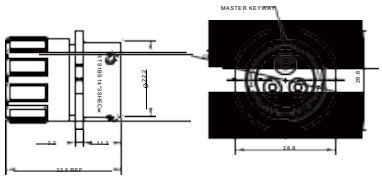		线对线方案 2.5mm: 绝缘 ODΦ3.3~4.3mm 8#: 绝缘 ODΦ2.8~5.8mm 16#: 绝缘 ODΦ2.0~3.2mm 20#: 绝缘 ODΦ1.6~2.6mm
RTS1BS14*3SHEC(03)	8# 特殊端子			
RTS1BS14*4SHEC(03)	2.5mm			
RTS1BS14*8SHEC(03)	16#			
RTS1BS14*12SHEC(03)	16#			
RTS1BS14*19SHEC(03)	20#			

* 代表可选键位 N。

* stands for key N.

RTS 插头(适配母端子) - 16号壳体

Plug (match with socket contact) - Shell size 16

插头料号 **Plug** part number	端子号 Contact	尺寸图 Dimension	产品图 Picture	补充说明 Remarks
RTS6BS16*4S(03)-Sx	8# 特殊端子	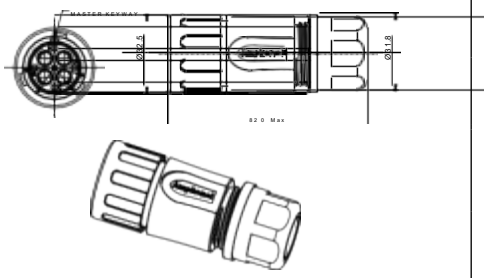		线缆外径： S1: 10.0 ~ 14.0 mm S2: 13.5 ~ 17.0 mm
RTS6BS16*09S(03)-Sx	2.5mm & 16#			
RTS6BS16*19S(03)-Sx	16#			
RTS6BS16*26S(03)-Sx	20#			
RTS6BS16*4SHEC(03)	8# 特殊端子	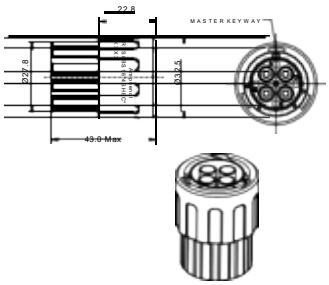		2.5mm: 绝缘 ODΦ3.3~4.3mm 8#: 绝缘 ODΦ2.8~5.8mm 16#: 绝缘 ODΦ2.0~3.2mm 20#: 绝缘 ODΦ1.6~2.6mm
RTS6BS16*09SHEC(03)	2.5mm & 16#			
RTS6BS16*19SHEC(03)	16#			
RTS6BS16*26SHEC(03)	20#			

RTS 插头(适配公端子) - 16号壳体

Plug (match with pin contact) - Shell size 16

插头料号 **Plug** part number	端子号 Contact	尺寸图 Dimension	产品图 Picture	补充说明 Remarks
RTS6BS16*4P(03)-Sx	8# 特殊端子	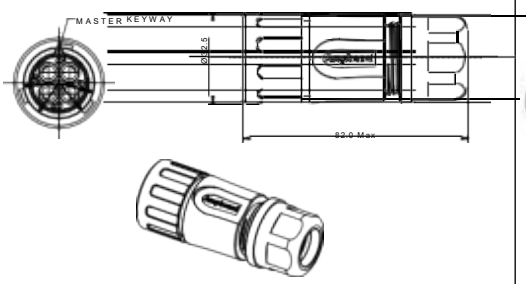		线缆外径： S1: 10.0 ~ 14.0 mm S2: 13.5 ~ 17.0 mm
RTS6BS16*09P(03)-Sx	2.5mm & 16#			
RTS6BS16*19P(03)-Sx	16#			
RTS6BS16*26P(03)-Sx	20#			
RTS6BS16*4PHEC(03)	8# 特殊端子	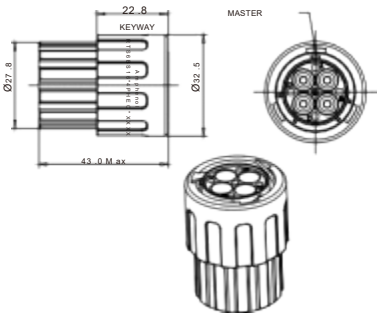		2.5mm: 绝缘 ODΦ3.3~4.3mm 8#: 绝缘 ODΦ2.8~5.8mm 16#: 绝缘 ODΦ2.0~3.2mm 20#: 绝缘 ODΦ1.6~2.6mm
RTS6BS16*09PHEC(03)	2.5mm & 16#			
RTS6BS16*19PHEC(03)	16#			
RTS6BS16*26PHEC(03)	20#			

* 代表可选键位 N。

* stands for key N.

RTS 插座(适配公端子) - 16号壳体

Receptacle (match with pin contact) - Shell size 16

插座料号 **Receptacle** part number	端子号 Contact	尺寸图 Dimension	产品图 Picture	补充说明 Remarks
RTS016*4P(03)	8# 特殊端子	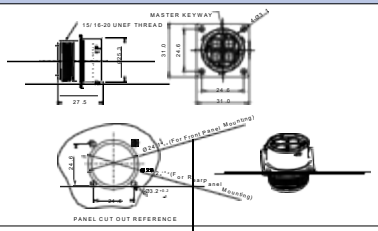		配套垫片： RTFD16B & RTFD16B1, 请参考 P94
RTS016*09P(03)	2.5mm & 16#			
RTS016*19P(03)	16#			
RTS016*26P(03)	20#			
RTS016*4PHEC(03)	8# 特殊端子	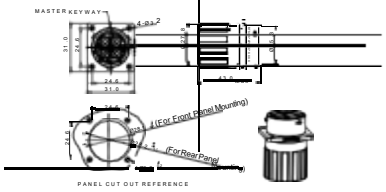		2.5mm: 绝缘 ODΦ3.3~4.3mm 8#: 绝缘 ODΦ2.8~5.8mm 16#: 绝缘 ODΦ2.0~3.2mm 20#: 绝缘 ODΦ1.6~2.6mm 配套垫片： RTFD16B & RTFD16B1，请参考 P94
RTS016*09PHEC(03)	2.5mm & 16#			
RTS016*19PHEC(03)	16#			
RTS016*26PHEC(03)	20#			
RTS716*4P(03)	8# 特殊端子	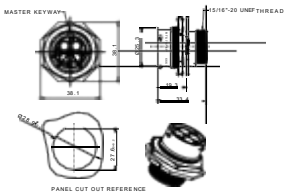		N/A
RTS716*09P(03)	2.5mm & 16#			
RTS716*19P(03)	16#			
RTS716*26P(03)	20#			
RTS716*4PHEC(03)	8# 特殊端子	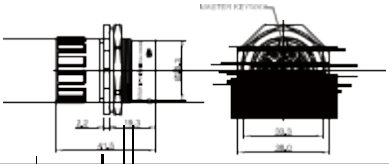		8#: 绝缘 ODΦ2.8~5.8mm 16#: 绝缘 ODΦ2.0~3.2mm 20#: 绝缘 ODΦ1.6~2.6mm
RTS716*19PHEC(03)	16#			
RTS716*26PHEC(03)	20#			
RTS1BS16*4P(03)	8# 特殊端子	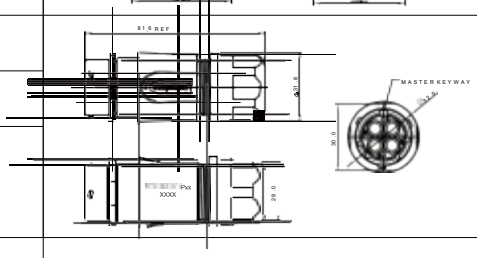		线对线方案 线缆外径： S1: 10.0 ~ 14.0 mm S2: 13.5 ~ 17.0 mm
RTS1BS16*09P(03)	2.5mm & 16#			
RTS1BS16*19P(03)	16#			
RTS1BS16*26P(03)	20#			
RTS1BS16*4PHEC(03)	8# 特殊端子	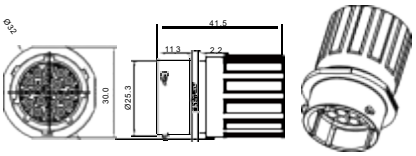		2.5mm: 绝缘 ODΦ3.3~4.3mm 8#: 绝缘 ODΦ2.8~5.8mm 16#: 绝缘 ODΦ2.0~3.2mm 20#: 绝缘 ODΦ1.6~2.6mm
RTS1BS16*09PHEC(03)	2.5mm & 16#			
RTS1BS16*19PHEC(03)	16#			
RTS1BS16*26PHEC(03)	20#			

* 代表可选键位 N。

* stands for key N.

RTS 插座(适配母端子) - 16号壳体

Receptacle (match with socket contact) - Shell size 16

插座料号 **Receptacle** part number	端子号 Contact	尺寸图 Dimension	产品图 Picture	补充说明 Remarks
RTS016*4S(03)	8# 特殊端子	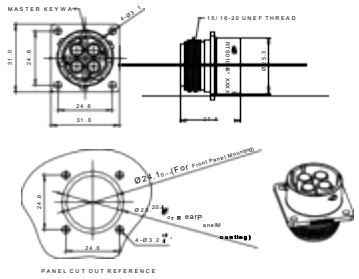		配套垫片： RTFD16B & RTFD16B1, 请参考 P94
RTS016*09S(03)	2.5mm & 16#			
RTS016*19S(03)	16#			
RTS016*26S(03)	20#			
RTS016*4SHEC(03)	8# 特殊端子	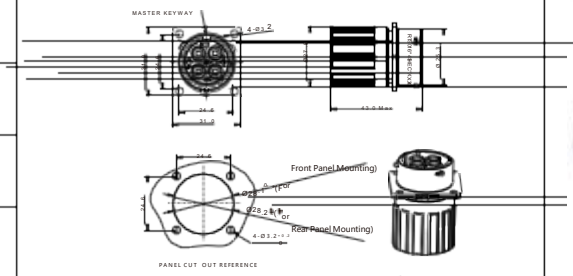		2.5mm: 绝缘 ODΦ3.3~4.3mm 8#: 绝缘 ODΦ2.8~5.8mm 16#: 绝缘 ODΦ2.0~3.2mm 20#: 绝缘 ODΦ1.6~2.6mm 配套垫片： RTFD16B & RTFD16B1
RTS016*09SHEC(03)	2.5mm & 16#			
RTS016*19SHEC(03)	16#			
RTS016*26SHEC(03)	20#			
RTS716*4S(03)	8# 特殊端子	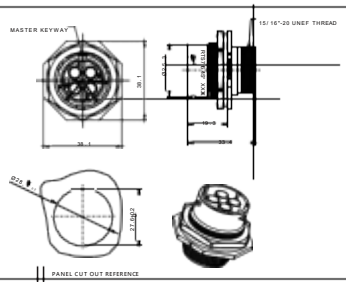		N/A
RTS716*09S(03)	2.5mm & 16#			
RTS716*19S(03)	16#			
RTS716*26S(03)	20#			
RTS1BS16*4S(03)	8# 特殊端子	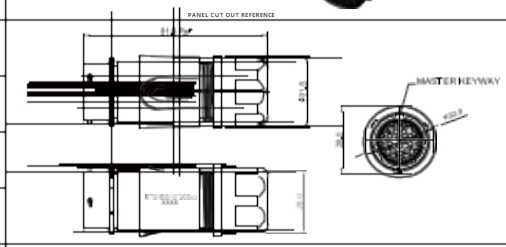		线对线方案 线缆外径： S1: 10.0 ~ 14.0 mm S2: 13.5 ~ 17.0 mm
RTS1BS16*09S(03)	2.5mm & 16#			
RTS1BS16*19S(03)	16#			
RTS1BS16*26S(03)	20#			
RTS1BS16*4SHEC(03)	8# 特殊端子	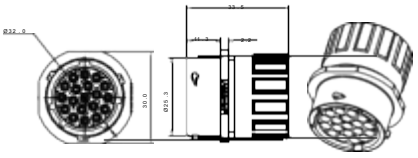		线对线方案 2.5mm: 绝缘 ODΦ3.3~4.3mm 8#: 绝缘 ODΦ2.8~5.8mm 16#: 绝缘 ODΦ2.0~3.2mm 20#: 绝缘 ODΦ1.6~2.6mm
RTS1BS16*09SHEC(03)	2.5mm & 16#			
RTS1BS16*19SHEC(03)	16#			
RTS1BS16*26SHEC(03)	20#			

* 代表可选键位 N。

* stands for key N.

RTS 插头(适配母端子) - 18号壳体

Plug (match with socket contact) - Shell size 18

插头料号 **Plug** part number	端子号 Contact	尺寸图 Dimension	产品图 Picture	补充说明 Remarks
RTS6BS18*8S(03)-Sx	2.5mm	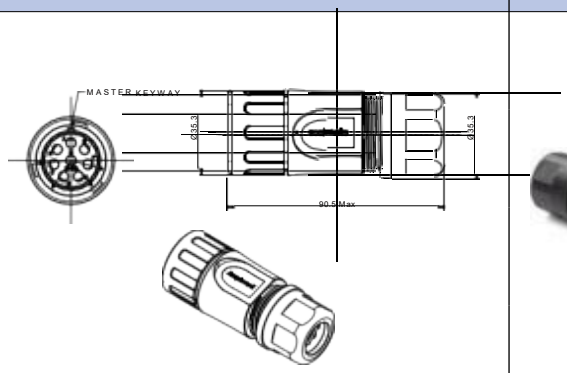		线缆外径： S1: 10.0 ~ 16.0 mm S2: 12.0 ~ 18.0 mm
RTS6BS18*103S(03)-Sx	16# & RF#			
RTS6BS18*23S(03)-Sx	16#			
RTS6BS18*32S(03)-Sx	20#			
RTS6BS18*8SHEC(03)	2.5mm	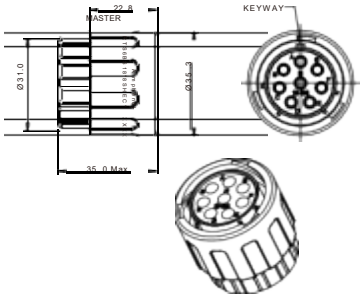		2.5mm: 绝缘 ODΦ3.3~4.3mm 16#: 绝缘 ODΦ2.0~3.2mm 20#: 绝缘 ODΦ1.6~2.6mm
RTS6BS18*23SHEC(03)	16#			
RTS6BS18*32SHEC(03)	20#			

RTS 插头(适配公端子) - 18号壳体

Plug (match with pin contact) - Shell size 18

插头料号 **Plug** part number	端子号 Contact	尺寸图 Dimension	产品图 Picture	补充说明 Remarks
RTS6BS18*8P(03)-Sx	2.5mm	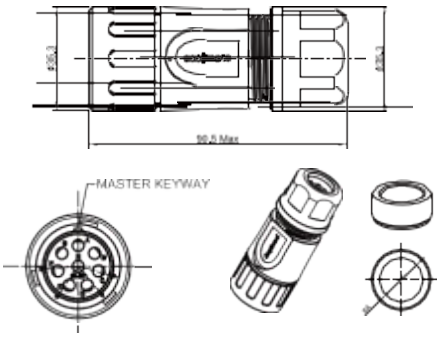		线缆外径 S1: 10.0 ~ 16.0 mm S2: 12.0 ~ 18.0 mm
RTS6BS18*103P(03)-Sx	16# & RF#			
RTS6BS18*23P(03)-Sx	16#			
RTS6BS18*32P(03)-Sx	20#			
RTS6BS18*8PHEC(03)	2.5mm	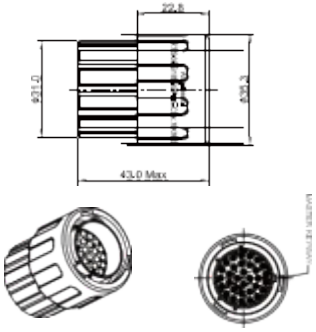		2.5mm: 绝缘 ODΦ3.3~4.3mm 16#: 绝缘 ODΦ2.0~3.2mm 20#: 绝缘 ODΦ1.6~2.6mm
RTS6BS18*23PHEC(03)	16#			
RTS6BS18*32PHEC(03)	20#			

* 代表可选键位 N。

* stands for key N.

RTS 插座(适配公端子) - 18号壳体

Receptacle (match with pin contact) - Shell size 18

插座料号 **Receptacle** part number	端子号 Contact	尺寸图 Dimension	产品图 Picture	补充说明 Remarks
RTS018*8P(03)	2.5mm	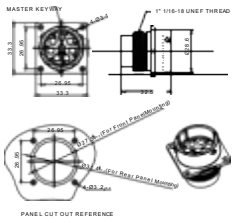		配套垫片： RTFD18B & RTFD18B1, 请参考请参考 P94
RTS018*103P(03)	16# & RF#			
RTS018*23P(03)	16#			
RTS018*32P(03)	20#			
RTS018*8PHEC(03)	2.5mm	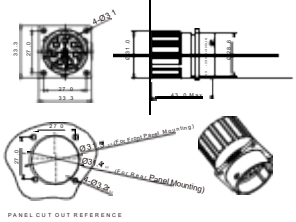		2.5mm: 绝缘 ODΦ3.3~4.3mm 16#: 绝缘 ODΦ2.0~3.2mm 20#: 绝缘 ODΦ1.6~2.6mm 配套垫片： RTFD18B & RTFD18B1
RTS018*23PHEC(03)	16#			
RTS018*32PHEC(03)	20#			
RTS718*8P(03)	2.5mm	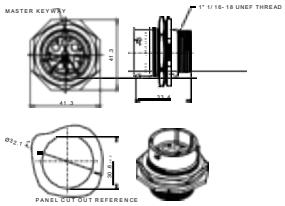		N/A
RTS718*103P(03)	16# & RF#			
RTS718*23P(03)	16#			
RTS718*32P(03)	20#			
RTS718*8PHEC(03)	2.5mm	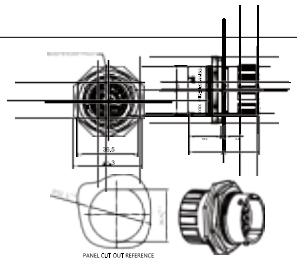		2.5mm: 绝缘 ODΦ3.3~4.3mm 16#: 绝缘 ODΦ2.0~3.2mm 20#: 绝缘 ODΦ1.6~2.6mm
RTS718*23PHEC(03)	16#			
RTS718*32PHEC(03)	20#			
RTS1BS18*8P(03)	2.5mm	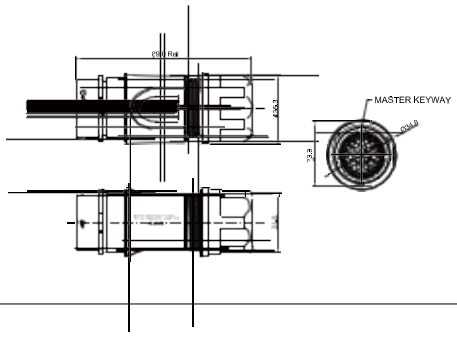		线对线方案 线缆外径 S1: 10.0 ~ 16.0 mm S2: 12.0 ~ 18.0 mm
RTS1BS18*103P(03)	16# & RF#			
RTS1BS18*23P(03)	16#			
RTS1BS18*32P(03)	20#			
RTS1BS18*8PHEC(03)	2.5mm	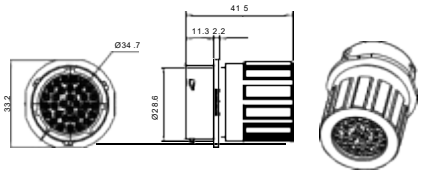		线对线方案 2.5mm: 绝缘 ODΦ3.3~4.3mm 16#: 绝缘 ODΦ2.0~3.2mm 20#: 绝缘 ODΦ1.6~2.6mm
RTS1BS18*23PHEC(03)	16#			
RTS1BS18*32PHEC(03)	20#			

* 代表可选键位 N。

* stands for key N.

RTS 插座(适配母端子) - 18号壳体

Receptacle (match with socket contact) - Shell size 18

插座料号 **Receptacle** part number	端子号 Contact	尺寸图 Dimension	产品图 Picture	补充说明 Remarks
RTS018*8S(03)	2.5mm	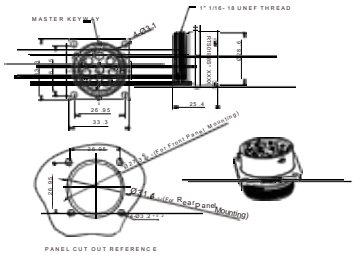		配套垫片： RTFD18B & RTFD18B1, 请参考 P94
RTS018*103S(03)	16# & RF#			
RTS018*23S(03)	16#			
RTS018*32S(03)	20#			
RTS018*8SHEC(03)	2.5mm	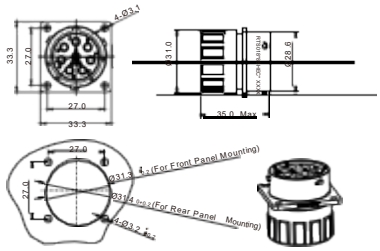		2.5mm: 绝缘 ODΦ3.3~4.3mm 16#: 绝缘 ODΦ2.0~3.2mm 20#: 绝缘 ODΦ1.6~2.6mm 配套垫片： RTFD18B & RTFD18B1
RTS018*23SHEC(03)	16#			
RTS018*32SHEC(03)	20#			
RTS718*8S(03)	2.5mm	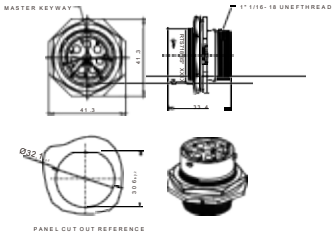		N/A
RTS718*103S(03)	16# & RF#			
RTS718*23S(03)	16#			
RTS718*32S(03)	20#			
RTS1BS18*8S(03)	2.5mm	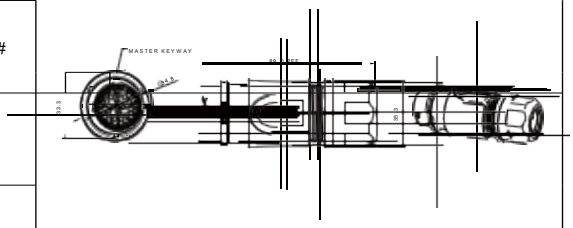		线对线方案 线缆外径 S1: 10.0 ~ 16.0 mm S2: 12.0 ~ 18.0 mm
RTS1BS18*103S(03)	16# & RF#			
RTS1BS18*23S(03)	16#			
RTS1BS18*32S(03)	20#			
RTS1BS18*8SHEC(03)	2.5mm	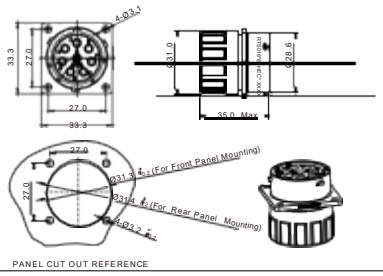		线对线方案 2.5mm: 绝缘 ODΦ3.3~4.3mm 16#: 绝缘 ODΦ2.0~3.2mm 20#: 绝缘 ODΦ1.6~2.6mm
RTS1BS18*23SHEC(03)	16#			
RTS1BS18*32SHEC(03)	20#			

* 代表可选键位 N。

* stands for key N.

FLS 插头(适配母端子) - 10号壳体

Plug (match with socket contact) - Shell size 10

插头料号 **Plug** part number	端子号 Contact	尺寸图 Dimension	产品图 Picture	补充说明 Remarks
FLS6BS10*2S-Sx	16# & 20#	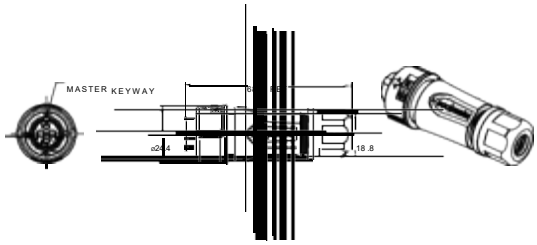		线缆外径 S1: 4.0 ~ 6.5 mm S2: 5.0 ~ 8.8 mm
FLS6BS10*3S-Sx	16#			
FLS6BS10*4S-Sx	16#			
FLS6BS10*6S-Sx	20#			
FLS6BS10*3W3S-Sx	16# & 20#			
FLS610*2SHEC03	16# & 20#	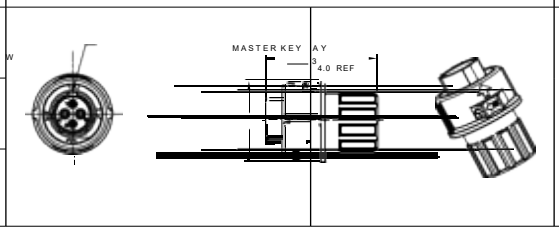		16#: 绝缘 ODΦ2.0~3.2mm 20#: 绝缘 ODΦ1.6~2.6mm
FLS610*4SHEC03	16#			
FLS610*6SHEC03	20#			

FLS 插头(适配公端子) - 10号壳体

Plug (match with pin contact) - Shell size 10

插头料号 **Plug** part number	端子号 Contact	尺寸图 Dimension	产品图 Picture	补充说明 Remarks
FLS6BS10*2P-Sx	16# & 20#	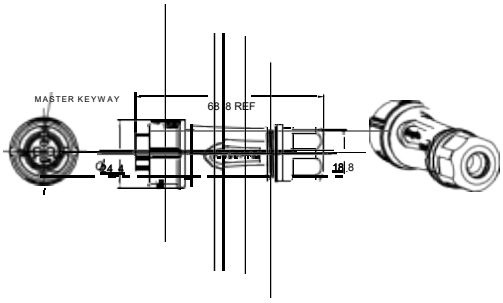		线缆外径： S1: 4.0 ~ 6.5 mm S2: 5.0 ~ 8.8 mm
FLS6BS10*3P-Sx	16#			
FLS6BS10*4P-Sx	16#			
FLS6BS10*6P-Sx	20#			
FLS6BS10*3W3P-Sx	16# & 20#			
FLS610*2PHEC03	16# & 20#	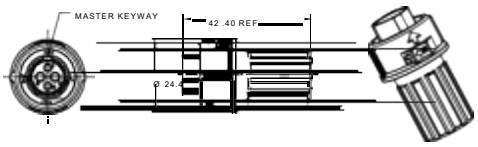		16#: 绝缘 ODΦ2.0~3.2mm 20#: 绝缘 ODΦ1.6~2.6mm
FLS610*4PHEC03	16#			
FLS610*6PHEC03	20#			

* 代表可选键位 N。

* stands for key N.

FLS 插座(适配公端子) - 10号壳体

Receptacle (match with pin contact) - Shell size 10

插座料号 **Receptacle** part number	端子号 Contact	尺寸图 Dimension	产品图 Picture	补充说明 Remarks
FLS010*2P03	16# & 20#	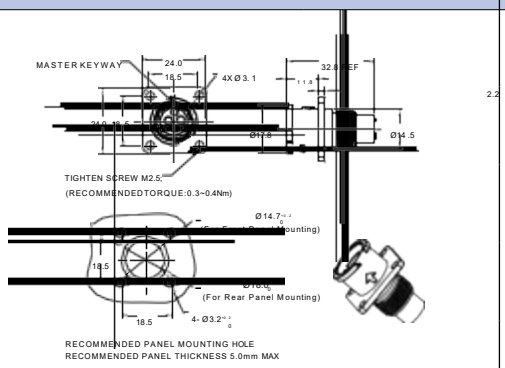		配套垫片： RTFD10B & RTFD10B1, 请参考 P94
FLS010*3P03	16#			
FLS010*4P03	16#			
FLS010*6P03	20#			
FLS010*3W3P03	16# & 20#			
FLS010*2PHEC03	16# & 20#	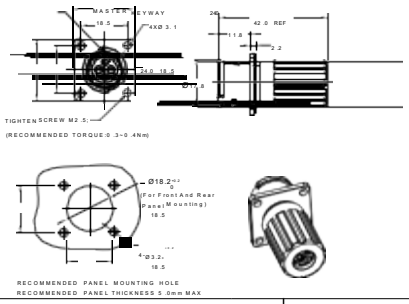		16#: 绝缘 ODΦ2.0~3.2mm 20#: 绝缘 ODΦ1.6~2.6mm 配套垫片： RTFD10B & RTFD10B1 请参考 P94
FLS010*4PHEC03	16#			
FLS010*6PHEC03	20#			
FLS710*2P03	16# & 20#	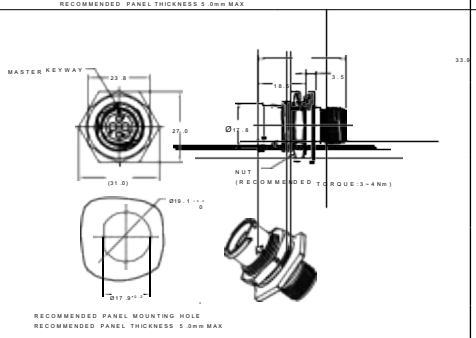		N/A
FLS710*3P03	16#			
FLS710*4P03	16#			
FLS710*6P03	20#			
FLS710*3W3P03	16# & 20#			
FLS710*2PHEC03	16# & 20#	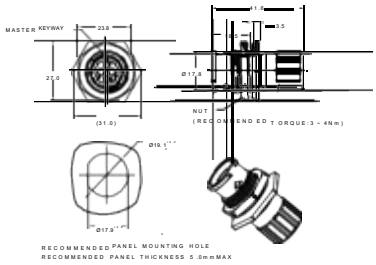		16#: 绝缘 ODΦ2.0~3.2mm 20#: 绝缘 ODΦ1.6~2.6mm
FLS710*6PHEC03	20#			
FLS010*2P03-PM	16# & 20#	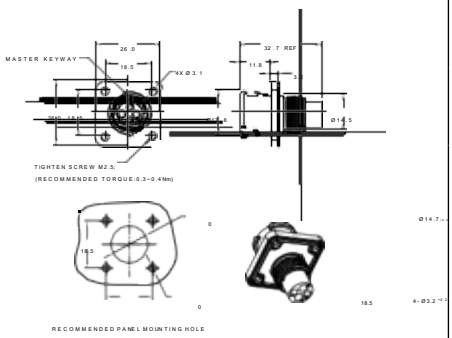		N/A
FLS010*3P03-PM	16#			
FLS010*4P03-PM	16#			
FLS010*6P03-PM	20#			
FLS010*3W3P03-PM	16# & 20#			

* 代表可选键位 N。

* stands for key N.

FLS 插座(适配母端子) - 10号壳体

Receptacle (match with socket contact) - Shell size 10

插座料号 **Receptacle** part number	端子号 Contact	尺寸图 Dimension	产品图 Picture	补充说明 Remarks
FLS010*2S03	16# & 20#	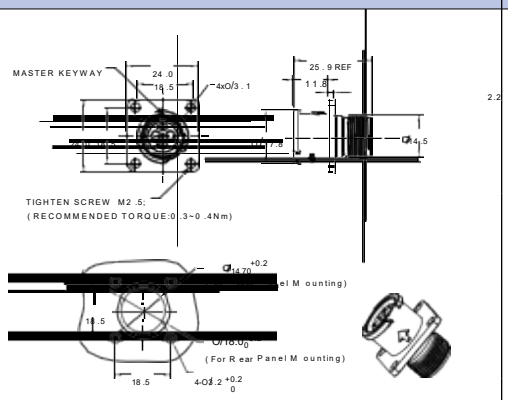		配套垫片： RTFD10B & RTFD10B1, 请参考 P94
FLS010*3S03	16#			
FLS010*4S03	16#			
FLS010*6S03	20#			
FLS010*3W3S03	16# & 20#			
FLS010*2SHEC03	16# & 20#	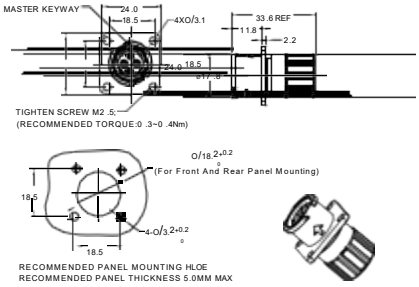		16#: 绝缘 ODΦ2.0~3.2mm 20#: 绝缘 ODΦ1.6~2.6mm 配套垫片： RTFD10B & RTFD10B1 请参考 P94
FLS010*4SHEC03	16#			
FLS010*6SHEC03	20#			
FLS710*2S03	16# & 20#	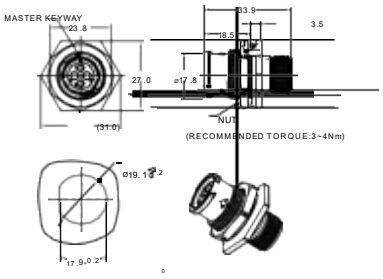		N/A
FLS710*3S03	16#			
FLS710*4S03	16#			
FLS710*6S03	20#			
FLS710*3W3S03	16# & 20#			
FLS010*2S03-PM	16# & 20#	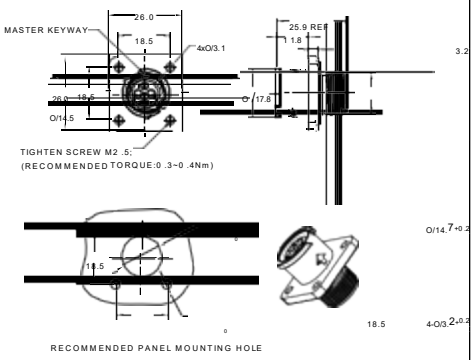		N/A
FLS010*3S03-PM	16#			
FLS010*4S03-PM	16#			
FLS010*6S03-PM	20#			
FLS010*3W3S03-PM	16# & 20#			

* 代表可选键位 N。

* stands for key N.

FLS 插头(适配母端子) - 12号壳体

Plug (match with socket contact) - Shell size 12

插头料号 **Plug** part number	端子号 Contact	尺寸图 Dimension	产品图 Picture	补充说明 Remarks
FLS6BS12x2S-Sx	2.5mm & 20#	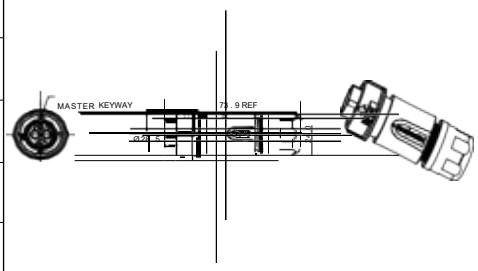		线缆外径： S1: 6.0 ~ 9.0 mm S2: 8.5 ~ 12.0 mm
FLS6BS12x3S-Sx	16#			
FLS6BS12x4S-Sx	16#			
FLS6BS12x8S-Sx	16#			
FLS6BS12x10S-Sx	20#			
FLS612x2SHEC03	2.5mm & 20#	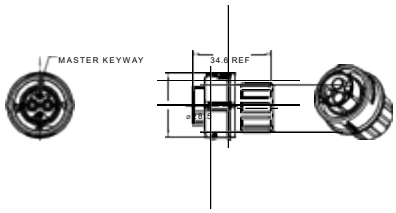		2.5mm: 绝缘 ODΦ3.3~4.3mm 16#: 绝缘 ODΦ2.0~3.2mm 20#: 绝缘 ODΦ1.6~2.6mm
FLS612x3SHEC03	16#			
FLS612x8SHEC03	16#			
FLS612x 10SHEC03	20#			

FLS 插头(适配公端子) - 12号壳体

Plug (match with pin contact) - Shell size 12

插头料号 **Plug** part number	端子号 Contact	尺寸图 Dimension	产品图 Picture	补充说明 Remarks
FLS6BS12x2P-Sx	2.5mm & 20#	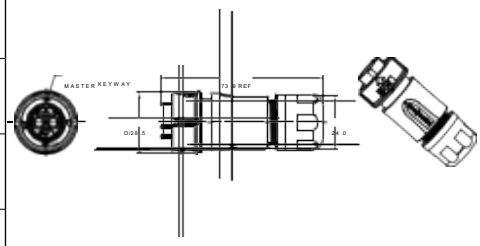		线缆外径： S1: 6.0 ~ 9.0 mm S2: 8.5 ~ 12.0 mm
FLS6BS12x3P-Sx	16#			
FLS6BS12x4P-Sx	16#			
FLS6BS12x8P-Sx	16#			
FLS6BS12x 10P-Sx	20#			
FLS612x2PHEC03	2.5mm & 20#	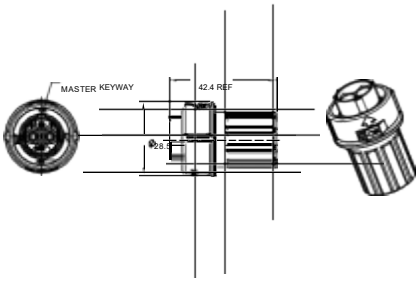		2.5mm: 绝缘 ODΦ3.3~4.3mm 16#: 绝缘 ODΦ2.0~3.2mm 20#: 绝缘 ODΦ1.6~2.6mm
FLS612x3PHEC03	16#			
FLS612x8PHEC03	16#			
FLS612x 10PHEC03	20#			

x 代表可选键位 N、X、Y。
x stands for key N、X、Y.

FLS 插座(适配公端子) - 12号壳体

Receptacle (match with pin contact) - Shell size 12

插座料号 **Receptacle** part number	端子号 Contact	尺寸图 Dimension	产品图 Picture	补充说明 Remarks
FLS012x2P03	2.5mm & 20#	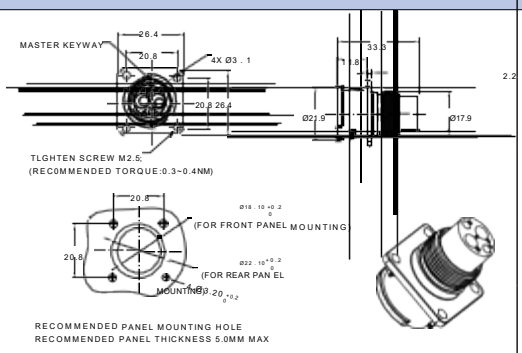		配套垫片： RTFD12B & RTFD12B1, 请参考 P94
FLS012x3P03	16#			
FLS012x4P03	16#			
FLS012x8P03	16#			
FLS012x 10P03	20#			
FLS012x2PHEC03	2.5mm & 20#	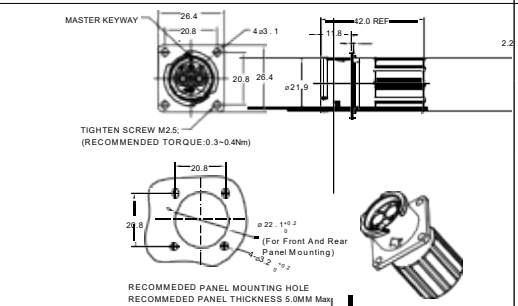		2.5mm: 绝缘 ODΦ3.3~4.3mm 16# 绝缘 ODΦ2.0~3.2mm 20#: 绝缘 ODΦ1.6~2.6mm 配套垫片： RTFD12B & RTFD12B1 请参考 P94
FLS012x3PHEC03	16#			
FLS012x8PHEC03	16#			
FLS012x 10PHEC03	20#			
FLS712*2P03	2.5mm & 20#	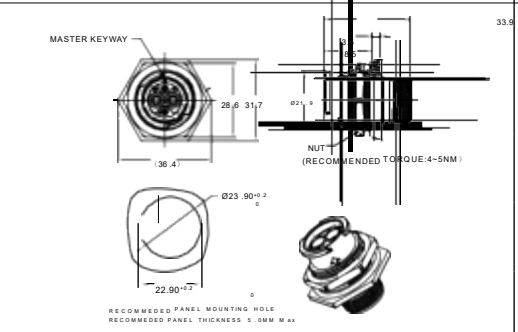		N/A
FLS712*3P03	16#			
FLS712*4P03	16#			
FLS712*8P03	16#			
FLS712*10P03	20#			
FLS712*2PHEC03	2.5mm & 20#	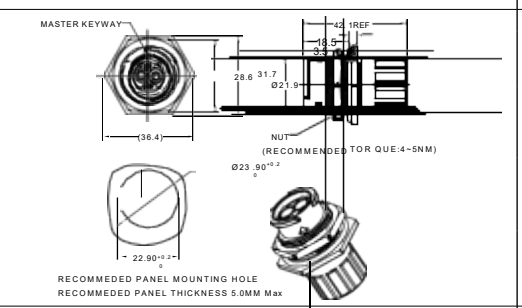		2.5mm: 绝缘 ODΦ3.3~4.3mm 16#: 绝缘 ODΦ2.0~3.2mm 20#: 绝缘 ODΦ1.6~2.6mm
FLS712*3PHEC03	16#			
FLS712*8PHEC03	16#			
FLS712*10PHEC03	20#			
FLS012*2P03-PM	2.5mm & 20#	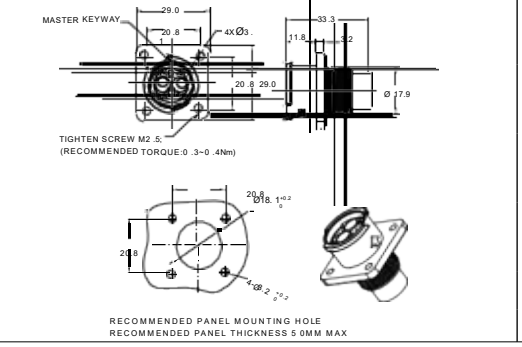		N/A
FLS012*3P03-PM	16#			
FLS012*4P03-PM	16#			
FLS012*8P03-PM	16#			
FLS012*10P03-PM	20#			

* 代表可选键位 N 。 * Stands for key N.

x 代表可选键位N 、X 、Y 。 x Stands for key N 、X 、Y.

FLS 插座(适配母端子) - 12号壳体

Receptacle (match with socket contact) - Shell size 12

插座料号 **Receptacle** part number	端子号 Contact	尺寸图 Dimension	产品图 Picture	补充说明 Remarks
FLS012x2S03	2.5mm & 20#	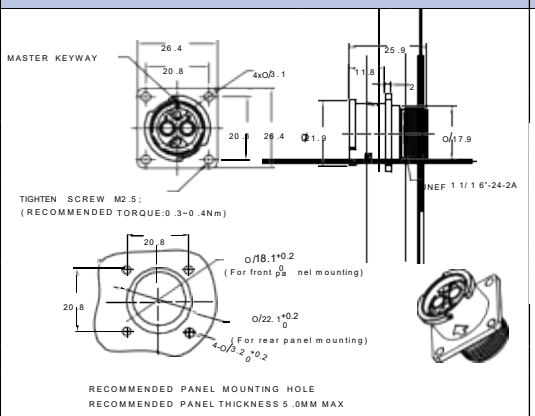		配套垫片： RTFD12B & RTFD12B1, 请参考 P94
FLS012x3S03	16#			
FLS012x4S03	16#			
FLS012x8S03	16#			
FLS012x 10S03	20#			
FLS012x2SHEC03	2.5mm & 20#	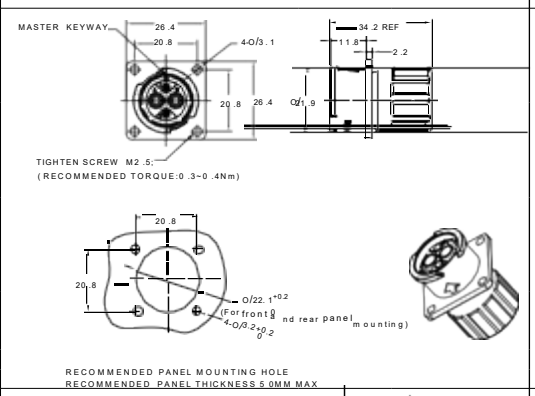		2.5mm: 绝缘 ODΦ3.3~4.3mm 20#: 绝缘 ODΦ1.6~2.6mm 配套垫片： RTFD12B & RTFD12B1, 请参考 P94
FLS012x3SHEC03	16#			
FLS012x8SHEC03	16#			
FLS012x 10SHEC03	20#			
FLS712*2S03	2.5mm & 20#	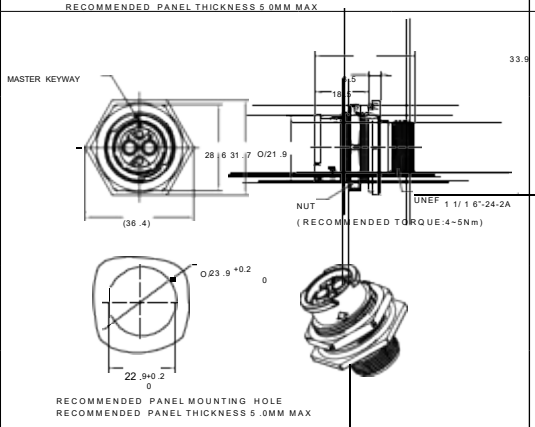		N/A
FLS712*3S03	16#			
FLS712*4S03	16#			
FLS712*8S03	16#			
FLS712*10S03	20#			
FLS012*2S03-PM	2.5mm & 20#	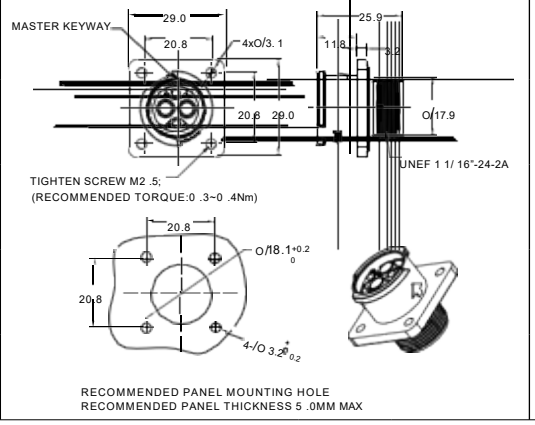		N/A
FLS012*3S03-PM	16#			
FLS012*4S03-PM	16#			
FLS012*8S03-PM	16#			
FLS012*10S03-PM	20#			

* 代表可选键位 N 。 * Stands for key N.

x 代表可选键位N 、X 、Y 。 x Stands for key N 、X 、Y.

FLS 插头(适配母端子) - 14号壳体

Plug (match with socket contact) - Shell size 14

插头料号 **Plug** part number	端子号 Contact	尺寸图 Dimension	产品图 Picture	补充说明 Remarks
FLS6BS14*2S-Sx	2.5mm & 16#	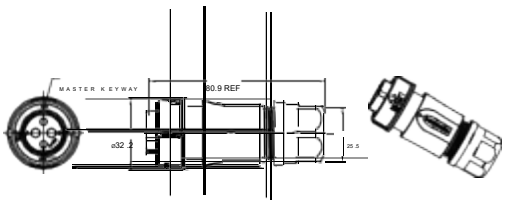		线缆外径： S1: 6.0 ~ 12.0 mm S2: 9.0 ~ 14.0 mm
FLS6BS14*3S-Sx	8# 特殊端子			
FLS6BS14*4S-Sx	2.5mm			
FLS6BS14*7S-Sx	16#			
FLS6BS14*8S-Sx	16#			
FLS6BS14*12S-Sx	16#			
FLS6BS14*19S-Sx	20#			
FLS614*2SHEC03	2.5mm & 16#	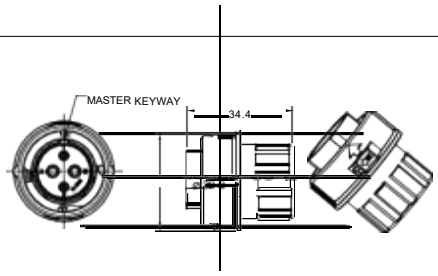		2.5mm: 绝缘 ODΦ3.3~4.3mm 8#: 绝缘 ODΦ2.8~5.8mm 16#: 绝缘 ODΦ2.0~3.2mm 20#: 绝缘 ODΦ1.6~2.6mm
FLS614*3SHEC03	8# 特殊端子			
FLS614*4SHEC03	2.5mm			
FLS614*8SHEC03	16#			
FLS614*12SHEC03	16#			
FLS614*19SHEC03	20#			

RTS 插头(适配公端子) - 14号壳体

Plug (match with pin contact) - Shell size 14

插头料号 **Plug** part number	端子号 Contact	尺寸图 Dimension	产品图 Picture	补充说明 Remarks
FLS6BS14*2P-Sx	2.5mm & 16#	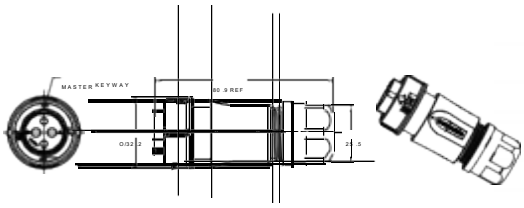		线缆外径： S1: 6.0 ~ 12.0 mm S2: 9.0 ~ 14.0 mm
FLS6BS14*3P-Sx	8# 特殊端子			
FLS6BS14*4P-Sx	2.5mm			
FLS6BS14*7P-Sx	16#			
FLS6BS14*8P-Sx	16#			
FLS6BS14*12P-Sx	16#			
FLS6BS14*19P-Sx	20#			
FLS614*2PHEC03	2.5mm & 16#	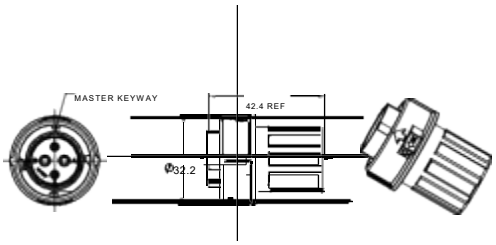		2.5mm: 绝缘 ODΦ3.3~4.3mm 16#: 绝缘 ODΦ2.0~3.2mm 20#: 绝缘 ODΦ1.6~2.6mm
FLS614*3PHEC03	8# 特殊端子			
FLS614*4PHEC03	2.5mm			
FLS614*8PHEC03	16#			
FLS614*12PHEC03	16#			
FLS614*19PHEC03	20#			

* 代表可选键位 N。

* stands for key N.

FLS 插座(适配公端子) - 14号壳体

Receptacle (match with pin contact) - Shell size 14

插座料号 **Receptacle** part number	端子号 Contact	尺寸图 Dimension	产品图 Picture	补充说明 Remarks
FLS014*2P03	2.5mm & 16#	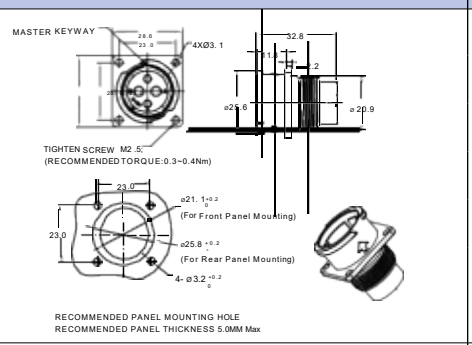		配套垫片： RTFD14B & RTFD14B1, 请参考 P94
FLS014*3P03	8# 特殊端子			
FLS014*4P03	2.5mm			
FLS014*7P03	16#			
FLS014*8P03	16#			
FLS014*12P03	16#			
FLS014*19P03	20#			
FLS014*2PHEC03	2.5mm & 16#	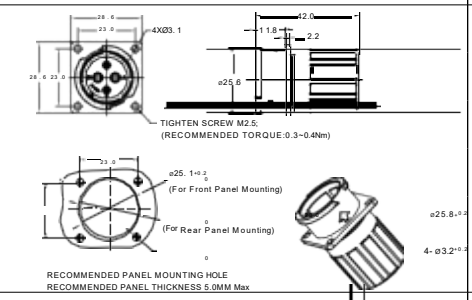		2.5mm: 绝缘 ODΦ3.3~4.3mm 8#: 绝缘 ODΦ2.8~5.8mm 16#: 绝缘 ODΦ2.0~3.2mm 20#: 绝缘 ODΦ1.6~2.6mm 配套垫片： RTFD14B & RTFD14B1
FLS014*3PHEC03	8# 特殊端子			
FLS014*4PHEC03	2.5mm			
FLS014*8PHEC03	16#			
FLS014*12PHEC03	16#			
FLS014*19PHEC03	20#			
FLS714*2P03	2.5mm & 16#	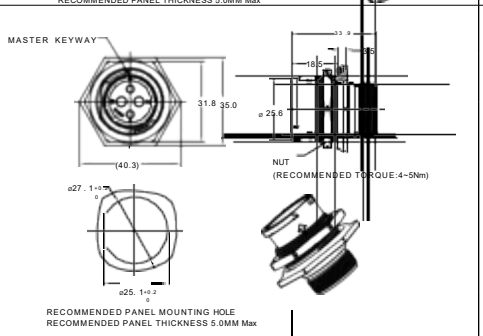		N/A
FLS714*3P03	8# 特殊端子			
FLS714*4P03	2.5mm			
FLS714*7P03	16#			
FLS714*8P03	16#			
FLS714*12P03	16#			
FLS714*19P03	20#			
FLS714*2PHEC03	2.5mm & 16#	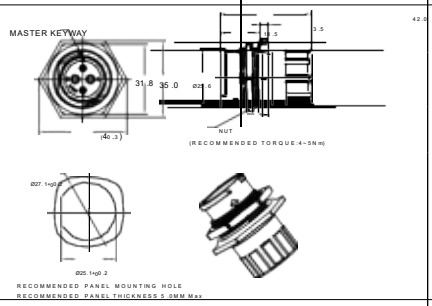		2.5mm: 绝缘 ODΦ3.3~4.3mm 8#: 绝缘 ODΦ2.8~5.8mm 16#: 绝缘 ODΦ2.0~3.2mm 20#: 绝缘 ODΦ1.6~2.6mm
FLS714*3PHEC03	8# 特殊端子			
FLS714*4PHEC03	2.5mm			
FLS714*8PHEC03	16#			
FLS714*12PHEC03	16#			
FLS714*19PHEC03	20#			
FLS014*2P03-PM	2.5mm & 16#	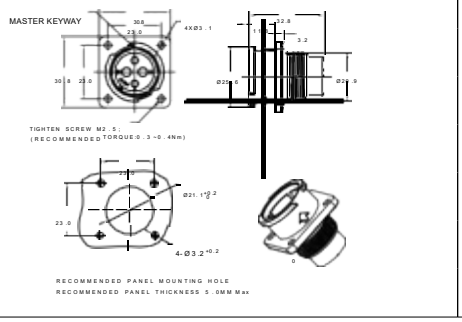		N/A
FLS014*3P03-PM	8# 特殊端子			
FLS014*4P03-PM	2.5mm			
FLS014*7P03-PM	16#			
FLS014*8P03-PM	16#			
FLS014*12P03-PM	16#			
FLS014*19P03-PM	20#			

* 代表可选键位 N。

* stands for key N.

FLS 插座(适配母端子) - 14号壳体

Receptacle (match with socket contact) - Shell size 14

插座料号 **Receptacle** part number	端子号 Contact	尺寸图 Dimension	产品图 Picture	补充说明 Remarks
FLS014*2S03	2.5mm & 16#	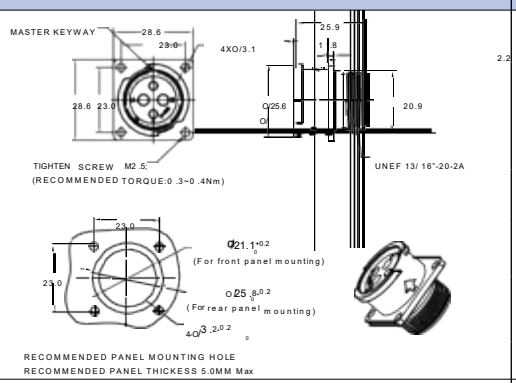		配套垫片： RTFD14B & RTFD14B1, 请参考 P94
FLS014*3S03	8# 特殊端子			
FLS014*4S03	2.5mm			
FLS014*7S03	16#			
FLS014*8S03	16#			
FLS014*12S03	16#			
FLS014*19S03	20#			
FLS014*2SHEC03	2.5mm & 16#	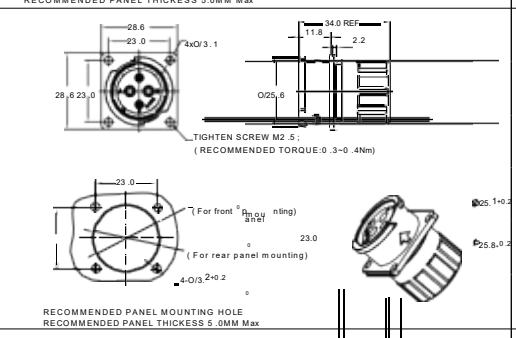		2.5mm: 绝缘 ODΦ3.3~4.3mm 8#: 绝缘 ODΦ2.8~5.8mm 16#: 绝缘 ODΦ2.0~3.2mm 20#: 绝缘 ODΦ1.6~2.6mm 配套垫片： RTFD14B & RTFD14B1
FLS014*3SHEC03	8# 特殊端子			
FLS014*4SHEC03	2.5mm			
FLS014*8SHEC03	16#			
FLS014*12SHEC03	16#			
FLS014*19SHEC03	20#			
FLS714*2S03	2.5mm & 16#	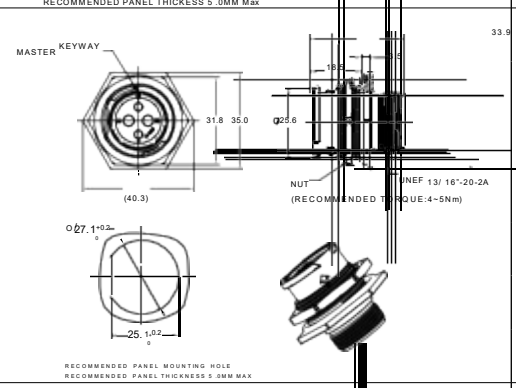		N/A
FLS714*3S03	8# 特殊端子			
FLS714*4S03	2.5mm			
FLS714*7S03	16#			
FLS714*8S03	16#			
FLS714*12S03	16#			
FLS714*19S03	20#			
FLS014*2S03-PM	2.5mm & 16#	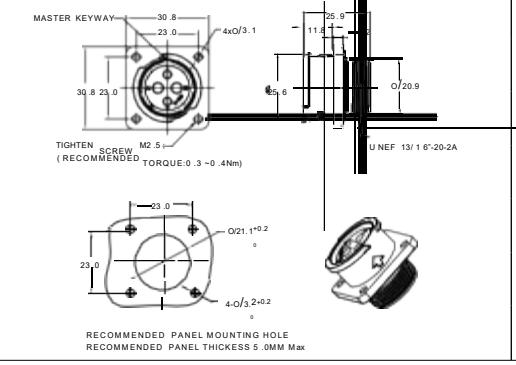		N/A
FLS014*3S03-PM	8# 特殊端子			
FLS014*4S03-PM	2.5mm			
FLS014*7S03-PM	16#			
FLS014*8S03-PM	16#			
FLS014*12S03-PM	16#			
FLS014*19S03-PM	20#			

* 代表可选键位 N。

* stands for key N.

RTS RJ45系列

RTSRJ45SERIES

插头料号 **Plug** part number	尺寸图 Dimension	产品图 Picture	补充说明 Remarks
RTS6BS18ARJ03-S3 RTS6BS18BRJ03-S3 RTS6BS18NRJ03-S3	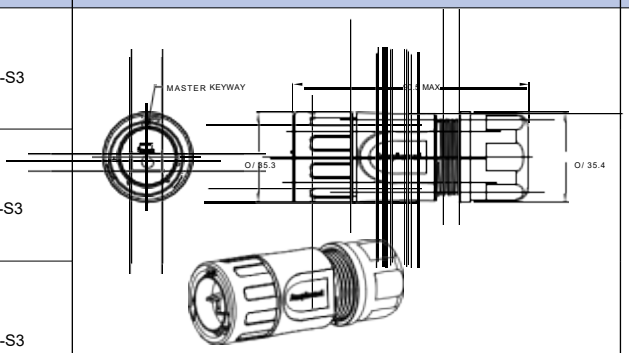		产品不包含 RJ45 接口插头，不带端子
RTS6BS18ARJ03-S3-TW RTS6BS18BRJ03-S3-TW RTS6BS18NRJ03-S3-TW	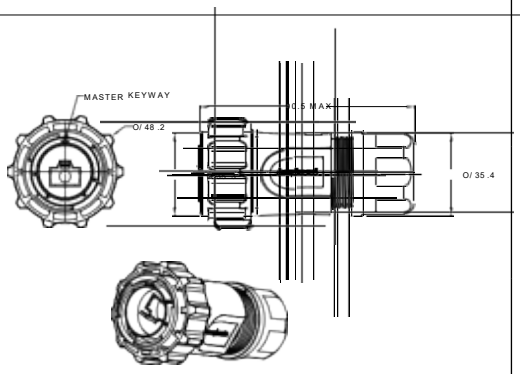		产品不包含 RJ45 接口插头，不带端子

插座料号 **Receptacle** part number	尺寸图 Dimension	产品图 Picture	补充说明 Remarks
RTS718ARJ03-U1 RTS718BRJ03-U1 RTS718NRJ03-U1	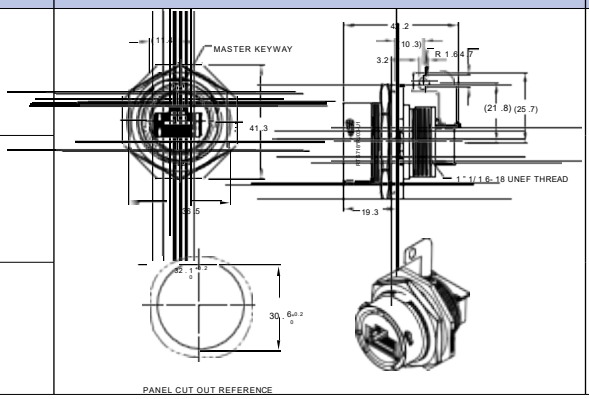		产品包含 RJ45 接口插座，带端子

RTS PCB 系列-插座

RTS PCB series - Receptacle

插座料号 **Receptacle** part number	端子号 Contact	尺寸图 Dimension	产品图 Picture	补充说明 Remarks
RTS78*D3S(32)	20#	暂无		待开发
RTS78*D4S03(32)	20#			待开发
RTS710*D2S03(32)	16#&20#	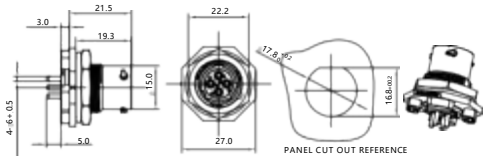		现有
RTS710*D3S03(32)	16#			现有
RTS710*D4S03(32)	16#			现有
RTS710*D6S03(32)	20#			现有
RTS712*D2S03(32)	2.5mm&20#	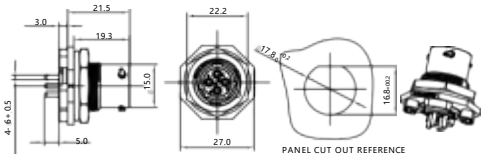		现有
RTS712*D3S03(32)	16#			现有
RTS712*D4S03(32)	16#			现有
RTS712*D8S03(32)	16#			现有
RTS712*D10S03(32)	20#			现有
RTS714*D2S03(32)	2.5mm&16#	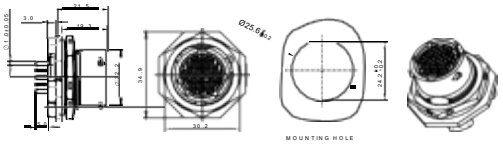		待开发
RTS714*D3S03(32)	8#			待开发
RTS714*D4S03(32)	2.5mm			待开发
RTS714*D7S03(32)	16#			现有
RTS714*D8S03(32)	16#			现有
RTS714*D12S03(32)	16#			现有
RTS714*D19S03(32)	20#			现有
RTS716*D4S03(32)	8#	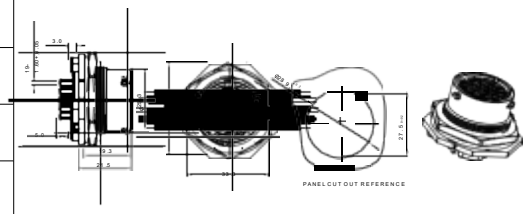		现有
RTS716*D9S03(32)	2.5mm&16#			现有
RTS716*D19S03(32)	16#			现有
RTS716*D26S03(32)	20#			现有
RTS718*D8S03(32)	2.5mm	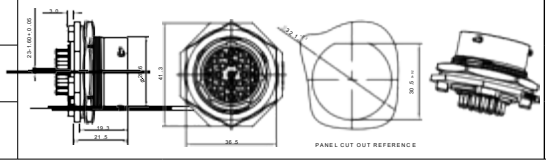		待开发
RTS718*D23S03(32)	16#			现有
RTS718*D32S03(32)	20#			现有

* 代表可选键位 N。

* stands for key N.

RTS PCB 系列-插座

RTS PCB series - Receptacle

插座料号 **Receptacle** part number	端子号 Contact	尺寸图 Dimension	产品图 Picture	补充说明 Remarks
RTS78*D3P	20#	暂无		待开发
RTS78*D4P03(32)	20#			待开发
RTS710*D2P03(32)	16#&20#			待开发
RTS710*D3P03(32)	16#			待开发
RTS710*D4P03(32)	16#			待开发
RTS710*D6P03(32)	20#			待开发
RTS712*D2P03(32)	2.5mm&20#			待开发
RTS712*D3P03(32)	16#			待开发
RTS712*D4P03(32)	16#			待开发
RTS712*D8P03(32)	16#			现有
RTS712*D10P03(32)	20#			待开发
RTS714*D2P03(32)	2.5mm&16#			待开发
RTS714*D3P03(32)	8#			待开发
RTS714*D4P03(32)	2.5mm			待开发
RTS714*D7P03(32)	16#			待开发
RTS714*D8P03(32)	16#			待开发
RTS714*D12P03(32)	16#			待开发
RTS714*D19P03(32)	20#			现有
RTS716*D4P03(32)	8#			待开发
RTS716*D9P03(32)	2.5mm&16#			待开发
RTS716*D19P03(32)	16#			待开发
RTS716*D26P03(32)	20#			待开发
RTS718*D8P03(32)	2.5mm			待开发
RTS718*D23P03(32)	16#			待开发
RTS718*D32P03(32)	20#			待开发

* 代表可选键位 N。

* stands for key N.

RT/RT0W线夹

RT /RT0W - Cord Grip

所有图纸尺寸是毫米
All Dimensions in mm.

壳体 Shell	料号 Part number	电缆直径范围 Cable range	内螺纹 Inner Thread	ΦA	B	ΦC	D	E	图 drawing
10号壳体 Shell 10	RT0L- 10CG-S1	3 ~ 6.5	9/ 16" -24 UNEF	17.2	52.5	19.0	N/A	N/A	
	RT0L- 10CG-S2	5 ~ 8.5							
12号壳体 Shell 12	RT0L- 12CG-S1	6.5~ 10.0	1 1/ 16" -24 UNEF	21.5	57.0	23.0	N/A	N/A	
	RT0L- 12CG-S2	9.0~ 12.5							
14号壳体 Shell 14	RT0L- 14CG-S1	6.5 ~ 10.0	13/ 16" -20 UNEF	23.5	57.0	23.0	N/A	N/A	
	RT0L- 14CG-S2	9.0 ~ 12.5							
16号壳体 Shell 16	RT0L- 16CG-S1	10.0 ~ 14.0	15/ 16" -20 UNEF	26.5	61.0	26.5	N/A	N/A	
	RT0L- 16CG-S2	13.5 ~ 17.0							
18号壳体 Shell 18	RT0L- 18CG-S1	10.0 ~ 14.0	1- 1/ 16" - 18 UNEF	30.0	61.0	26.5	N/A	N/A	
	RT0L- 18CG-S2	13.5 ~ 17.0							
20号壳体 Shell 20	RT0L-20CG-S5	9.5 ~ 15.0	13/ 16" - 18 UNEF	33.0	61.0	26.5	N/A	N/A	
	RT0L-20CG-S6	15. ~ 17.0							
10号壳体 Shell 10	RT0S- 10CG-S1	3.0 ~ 6.5	9/ 16" -24 UNEF	17.2	42.5	19.0	N/A	N/A	
	RT0S- 10CG-S2	5.0 ~ 8.5							
12号壳体 Shell 12	RT0S- 12CG-S1	6.5 ~ 10.0	1 1/ 16" -24 UNEF	21.5	47.0	23.0	N/A	N/A	
	RT0S- 12CG-S2	9.0 ~ 12.5							
14号壳体 Shell 14	RT0S- 14CG-S1	6.5 ~ 10.0	13/ 16" -20 UNEF	23.5	48.0	23.0	N/A	N/A	
	RT0S- 14CG-S2	9.0 ~ 12.5							
16号壳体 Shell 16	RT0S- 16CG-S1	10.0 ~ 14.0	15/ 16" -20 UNEF	26.5	52.0	26.5	N/A	N/A	
	RT0S- 16CG-S2	13.5 ~ 17.0							
18号壳体 Shell 18	RT0S- 18CG-S1	10.0~ 14.0	1- 1/ 16" - 18 UNEF	30.0	52.0	26.5	N/A	N/A	
	RT0S- 18CG-S2	13.5 ~ 17.0							
12号壳体 Shell 12	RT0B- 12CG-S1	6 .5~ 10.0	1 1/ 16" -24 UNEF	23.0	41.7	20.5	52.2	21.9	
	RT0B- 12CG-S2	9.0 ~ 12.5							
14号壳体 Shell 14	RT0B- 14CG-S1	6.5 ~ 10.0	13/ 16" -20 UNEF	23.0	43.4	23.0	54.75	21.9	
	RT0B- 14CG-S2	9.0 ~ 12.5							
16号壳体 Shell 16	RT0B- 16CG-S1	10.0 ~ 14.0	15/ 16" -20 UNEF	26.6	46.7	27.9	59.0	24.9	
	RT0B- 16CG-S2	13.5 ~ 17.0							

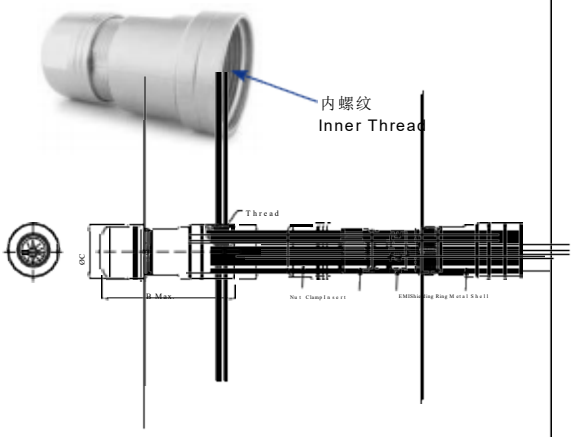

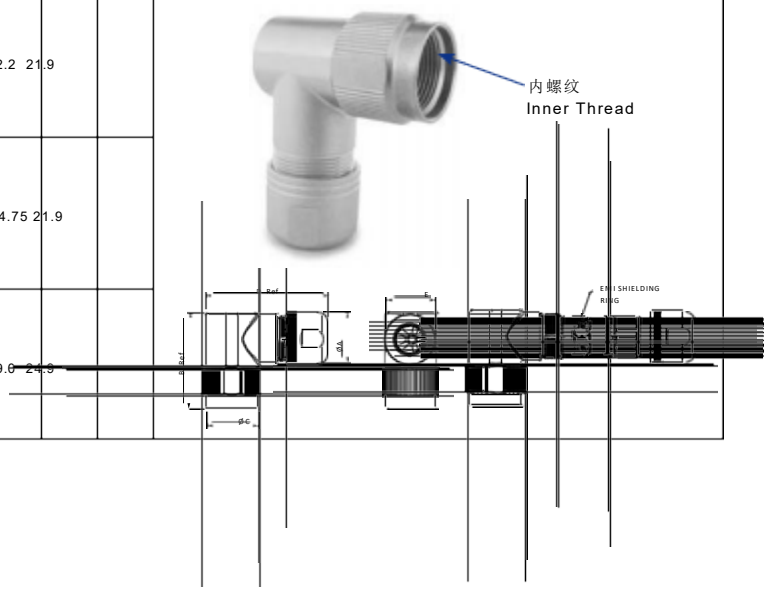

备注: 满足 IP67 防护要求,如果不需要屏蔽, 以上料号末端的 S1,S2 则改为 C1,C2 . 例如:RT0L- 10CG-C1或RT0S- 10CG-C1或 RT0B- 10CG-C1。

Note: Meets IP67 ratings . If you don't need shielding, end part number will be changed - C1, C2 . Example: RT0L- 10CG-C1 or RT0S- 10CG-C1 or RT0B- 10CG-C1 .

升级版线夹

Updated Cord Grip

所有图纸尺寸是毫米
All Dimensions in mm.

壳体 Shell	料号 Part number	电缆直径范围 Cable range	内螺纹 Inner	ΦA	B	ΦC	D	E	图 drawing
10号壳体 Shell 10 （直头，长型）	RT0L- 10CG-NS1	3 ~ 6.5	9/ 16" -24 UNEF	17.2	52.5	19.0	N/A	N/A	
	RT0L- 10CG-NS2	5 ~ 8.5							
12号壳体 Shell 12 （直头，长型）	RT0L- 12CG-NS1	6.5 ~ 10.0	1 1/ 16" -24 UNEF	21.5	57.0	23.0	N/A	N/A	
	RT0L- 12CG-NS2	9.0 ~ 12.5							
14号壳体 Shell 14 （直头，长型）	RT0L- 14CG-NS1	6.5 ~ 10.0	13/ 16" -20 UNEF	23.5	57.0	23.0	N/A	N/A	
	RT0L- 14CG-NS2	9.0 ~ 12.5							
16号壳体 Shell 16 （直头，长型）	RT0L- 16CG-NS1	10.0 ~ 14.0	15/ 16" - 20 UNEF	26.5	61.0	26.5	N/A	N/A	
	RT0L- 16CG-NS2	13.5 ~ 17.0							
18号壳体 Shell 18 （直头，长型）	RT0L- 18CG-NS1	10.0 ~ 14.0	1- 1/ 16" - 18 UNEF	30.0	61.0	26.5	N/A	N/A	
	RT0L- 18CG-NS2	13.5 ~ 17.0							
22号壳体 Shell 22 （直头，长型）	RT0L-22CG-NS1	13.5 ~ 18.0	1-5/ 16" - 18 UNEF	36.0	84.0	36.0	N/A	N/A	
	RT0L-22CG-NS2	18.0 ~ 24.0							
10号壳体 Shell 10 （直头，短型）	RT0S- 10CG-NS1	3.0 ~ 6.5	9/ 16" -24 UNEF	17.2	42.5	19.0	N/A	N/A	
	RT0S- 10CG-NS2	5.0 ~ 8.5							
12号壳体 Shell 12 （直头，短型）	RT0S- 12CG-NS1	6.5 ~ 10.0	1 1/ 16" -24 UNEF	21.5	47.0	23.0	N/A	N/A	
	RT0S- 12CG-NS2	9.0 ~ 12.5							
14号壳体 Shell 14 （直头，短型）	RT0S- 14CG-NS1	6.5 ~ 10.0	13/ 16" -20 UNEF	23.5	48.0	23.0	N/A	N/A	
	RT0S- 14CG-NS2	9.0 ~ 12.5							
16号壳体 Shell 16 （直头，短型）	RT0S- 16CG-NS1	10.0 ~ 14.0	15/ 16" - 20 UNEF	26.5	52.0	26.5	N/A	N/A	
	RT0S- 16CG-NS2	13.5 ~ 17.0							
18号壳体 Shell 18 （直头，短型）	RT0S- 18CG-NS1	10.0~ 14.0	1- 1/ 16" - 18 UNEF	30.0	52.0	26.5	N/A	N/A	
	RT0S- 18CG-NS2	13.5 ~ 17.0							
12号壳体 Shell 12 （弯头）	RT0B- 12CG-NS1	6 .5~ 10.0	1 1/ 16" -24 UNEF	23.0	41.7	20.5	52.2	21.9	
	RT0B- 12CG-NS2	9.0 ~ 12.5							
14号壳体 Shell 14 （弯头）	RT0B- 14CG-NS1	6.5 ~ 10.0	13/ 16" -20 UNEF	23.0	43.4	23.0	54.75	21.9	
	RT0B- 14CG-NS2	9.0 ~ 12.5							
16号壳体 Shell 16 （弯头）	RT0B- 16CG-NS1	10.0 ~ 14.0	15/ 16" - 20 UNEF	28.0	46.7	26.5	59.0	24.9	
	RT0B- 16CG-NS2	13.5 ~ 17.0							

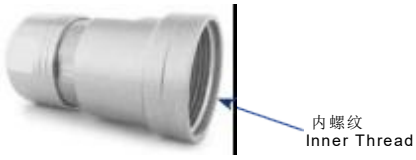

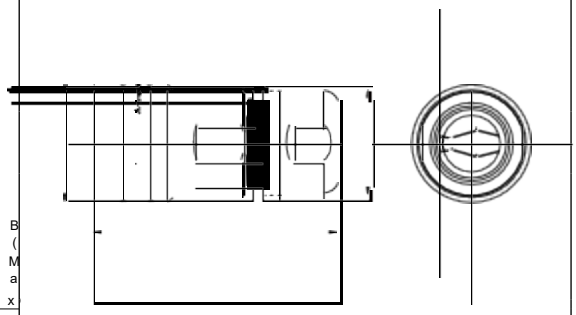

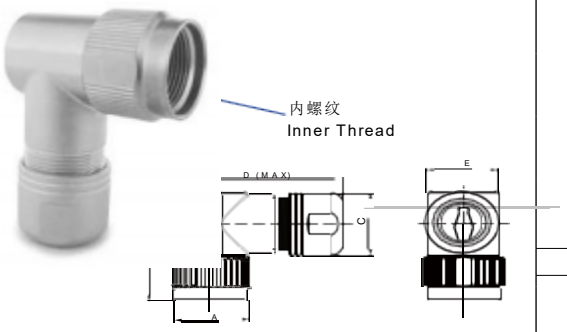

所有图纸尺寸是毫米
All Dimensions in mm

可选附件-RTFDB垫片

Optional accessories - RTFDB Gasket

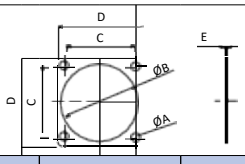

垫圈 Gaskets	料号 Part number	ØA ±0.1	ØB ±0.2	C ±0.25	D ±0.25	E ±0.2	锁紧扭力(N. m.) Tight torque
8号壳体 Shell 8	RTFD08B	3.2	12.0	15.3	20.6	1.0	0.35-0.45
10号壳体 Shell 10	RTFD10B	3.3	15.1	18.3	23.8		
12号壳体 Shell 12	RTFD12B		19.1	20.6	26.8		
14号壳体 Shell 14	RTFD14B		22.2	23.0	28.6		
16号壳体 Shell 16	RTFD16B		25.4	24.6	31.0		
18号壳体 Shell 18	RTFD18B		28.6	27.0	33.3		0.40-0.50
20号壳体 Shell 20	RTFD20B	4.3	31.8	29.4	36.5		0.55-0.65
22号壳体 Shell 22	RTFD22B	3.3	35.1	31.8	39.4		0.60-0.70
24号壳体 Shell 24	RTFD24B	4.3	38.1	34.9	42.5		

可选附件-RTFDB1新版垫片

Optional accessories - RTFDB1 Gasket

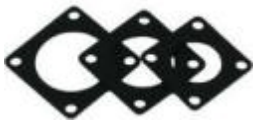

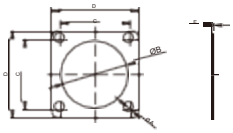

垫圈 Gaskets	料号 Part number	ØA ±0.1	ØB ±0.2	C ±0.25	D ±0.25	E ±0.2	锁紧扭力(N.m.) Tight torque
10号壳体 Shell 10	RTFD10B1	3.3	14.4	18.3	23.8	1.0	0.35-0.45
12号壳体 Shell 12	RTFD12B1		18.3	20.6	26.8		
14号壳体 Shell 14	RTFD14B1		21.2	23.0	28.6		
16号壳体 Shell 16	RTFD16B1		24.0	24.6	31.0		
18号壳体 Shell 18	RTFD18B1		27.3	27.0	33.3		0.40-0.50
20号壳体 Shell 20	RTFD20B1		30.7	29.4	36.5		0.55-0.65

RTFDxxB与RTFDxxB1产品对比说明

Optional accessories - RTFDB vs RTFDB1

RTFDxxB1产品特性：

相较于RTFDxxB 旧款垫片， RTFDxxB1新升级垫片专为RT0系列后面板安装设计，具有如下优点：

1, 产品固定性更好，便于连接器安装

2, 产品防水性能提高，更加可靠

Characters of RTFDxxB1 gaskets:

Compared with RTFDxxB, RTFDxxB1gasket is designed for square flange back panel installation.

1, Easier for installation .

2, Better waterproof performance .

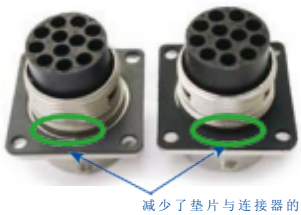

图 左 /Left: RTFD14B
图右/Right: RTFD14B1

差异点：

相较于RTFDxxB 旧款垫片， RTFDxxB1新升级垫片ØB数值更小，其余保持不变。

Difference:

Compared with RTFDxxB, RTFDxxB1gasket has smaller ØB and higher thickness, other dimensions are kept the same.

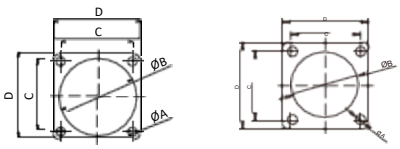

图左/Left: RTFDxxB 旧款垫片
图右/Right: RTFDxxB1新升级垫片

可选附件-锁片

Optional accessories - Locking Clips

所有图纸尺寸是毫米
All Dimensions in mm

壳体号 Shell Size	料号 Part Number	ØA	ØB
10#	108039110	26.8	100±5
12#	108039112	31	100±5
14#	108039114	34.2	100±5
16#	108039116	38.3	100±5
18#	108039118	40.2	100±5

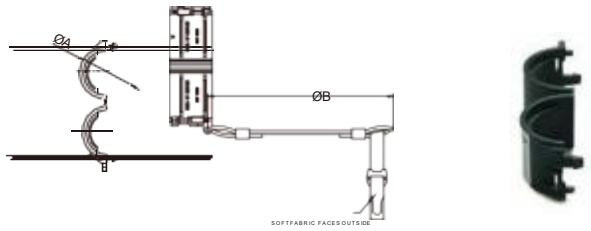

锁片作为RT系列连接器的辅助设计，适用于多重严酷环境下作业。它无腐蚀性的蛤壳型塑料结构能在急刹车情况下有效保护连接器以防脱节；且能有效阻止油、油脂等液体滴溅以及盐、灰尘、泥土等污染物对连接器接口的堵塞。更重要的是防止人工误操作，在锁片保护的情况下，连接器无法转动插拔，需用螺丝刀将锁片取下后方可。

Amphenol's GuardSafe™ Locking Clips are designed to complement the multi-way connector , and are suitable for many rough, harsh environmental applications. Featuring non-corrosive, plastic construction with clamshell functionality, they are resistant to brake and transmission fluid, oils, grease, salt, dirt and other contaminants. Compliant with new FM standards, the GuardSafe™ Locking Clip offers an extra layer of protection from an inadvertent uncoupling of the connector.

安全防护
Cost Effective Safety Protection

GuardSafe™ Locking Clips render quick disconnections not " normally arching" by eliminating access to the coupling nut and requiring a tool for removal.

易安装
Easy to Use

User-friendly, easy to install and service.

安装：
如图示，将锁片置于连接螺母处卡紧即可。

Installation:
Locate the clip over the connector coupling nut with the lanyard towards the plug adapter as shown. Close the safety clip.

取卸：
如图示，将螺丝刀插入锁片卡槽处，顺时针转动螺丝刀即可。

Removal:
Locate a screwdriver on first latch as shown. Push down the latch then twist the screwdriver. Repeat actions for second latch.

RT 可选附件-防尘盖

RT Optional accessories - Dust cap

所有图纸尺寸是毫米
All Dimensions in mm

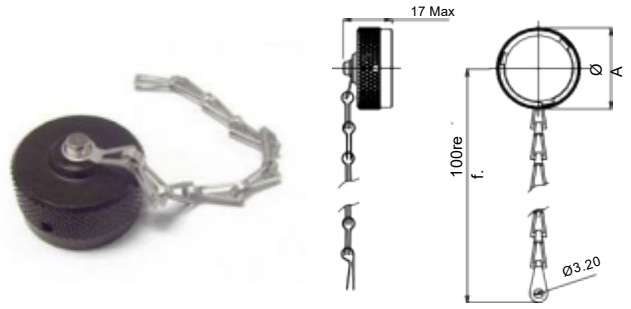

插座防尘盖 Receptacle dust cap	料号 Part number	ØA
10号壳体 Shell 10	RT010DCG*	21.8
12号壳体 Shell 12	RT012DCG*	24.6
14号壳体 Shell 14	RT014DCG*	27.8
16号壳体 Shell 16	RT016DCG*	31.0
18号壳体 Shell 18	RT018DCG*	35.3
20号壳体 Shell 20	RT020DCG*	38.6
22号壳体 Shell 22	RT022DCG*	42.0
24号壳体 Shell 24	RT024DCG*	44.9

备注：

如防尘盖不需要附加链条，原料号移去字母G即可。
如：RT010DC*
*：缺省 - 防尘盖为镀镍 如：RT010DCG

*：A - 防尘盖为黑色阳极化 如：RT010DCGA

防水等级可达IP67

Remark:

If you just need the dustcap without chain,the part number should be without letter 'G'.
E.g. RT010DC*
*: Omit - Dustcap is plated Nickel.
E.g. RT010DCG

*: A - Dustcap is blackA nodizing.
E.g. RT010DCGA

Waterproof rate is about IP67.

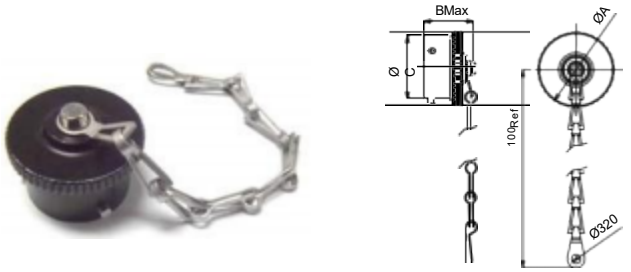

插头防尘盖 Plug dust cap	料号 Part number	A	B	C
10号壳体 Shell 10	RT610DCG*	20.5	21.9	15.0
12号壳体 Shell 12	RT612DCG*	23.0	17.5	19.0
14号壳体 Shell 14	RT614DCG*	26.0		22.0
16号壳体 Shell 16	RT616DCG*	30.0		25.3
18号壳体 Shell 18	RT618DCG*	33.5		28.55
20号壳体 Shell 20	RT620DCG*	36.5	21.5	31.6

备注：

1.如防尘盖不需要附加链条，原料号移去字母G即可。
如：RT612DC*
*：A - 防尘盖为黑色阳极 如：RT612DCGA
*：缺省 - 防尘盖为镀镍 如：RT612DCG 2.
防水等级可达IP67
3.仅适用于 N 键位

Remark:

1.If you just need the dustcap without chain, the part number should be without letter 'G'.
E.g. RT612DC*
*: A - Dustcap is plated blackA nodizing.
E.g. RT612DCGA
*: Omit - Dustcap is plated Nickel.
E.g. RT612DCG
2.Waterproof rate is about IP67.
3.Only applicable to N keys.

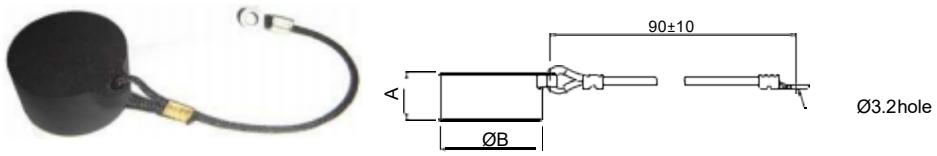

插座防尘盖 Receptacle dust cap	料号 Part number	A	ØB
10号壳体 Shell 10	RT010RL	12.0	18.2
12号壳体 Shell 12	RT012RL		22.8
14号壳体 Shell 14	RT014RL		26.0
16号壳体 Shell 16	RT016RL		29.0
18号壳体 Shell 18	RT018RL		33.0
20号壳体 Shell 20	RT020RL	13.0	36.4

备注：

防尘盖是橡胶材料，后接尼龙绳索，仅可防尘。

如防尘盖不需要附加绳索，料号可按照表格中壳体大小来变更，如：RB000119- 10, RB000119- 12.....
其中RB000119为料号，10和12为壳体号。

Remark:

Dustcap is made of rubber material with Nylon cord, just for dust-protection.

If you just need dustcap without Nylon cord, the part number should be changed by shell number in form.
E.g.RB000119- 10, RB000119- 12 ...
RB000119 is part number. 10 & 12 is shell number.

RT 可选附件-IP54 防尘盖

RT Optional accessories - IP54 Dust cap

所有图纸尺寸是毫米
All Dimensions in mm



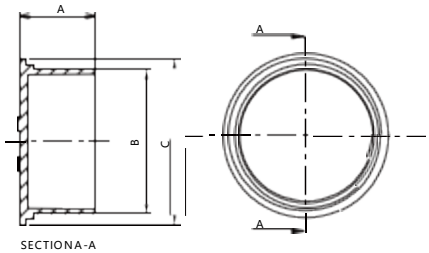

插座防尘盖 Receptacle dust cap	料号 Part number	ØA	ØB	ØC	材质 MATERIAL	颜色COLOR
10号壳体 S hell 10	RT010P	16.9	18.2	21.9	LDPE	RED
12号壳体 S hell 12	RT012P	17.0	21.5	23.8		
14号壳体 S hell 14	RT014P	17.0	24.5	28.6		
16号壳体 Shell 16	RT016P	15.7	29.8	34.2		
18号壳体 Shell 18	RT018P	17.2	30.9	35.7		
20号壳体 Shell 20	RT020P	17.2	34. 1	38. 1		



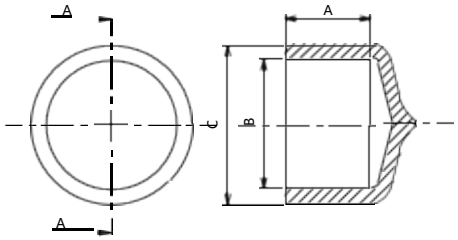

插座防尘盖 Receptacle dust cap	料号 Part number	ØA	ØB	ØC	材质 MATERIAL	颜色COLOR
22号壳体 Shell 22	RT022P	25.4	36.0	39.0	PVC	GRAY
24号壳体 Shell 24	RT024P	33.0	39.0	42.3		



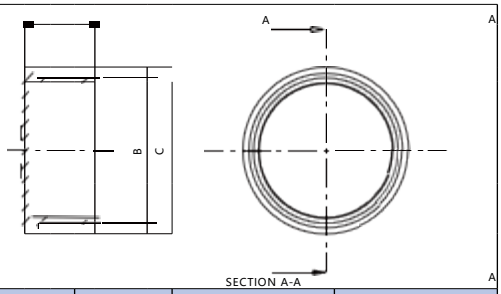

插头防尘盖 Receptacle dust cap	料号 Part number	ØA	ØB	ØC	材质 MATERIAL	颜色COLOR
10号壳体 S hell 10	RT610P	16.9	15. 1	19. 1	LDPE	RED
12号壳体 S hell 12	RT612P	16.9	18.2	21.9		
14号壳体 S hell 14	RT614P	17 0	21 5	26 2		
16号壳体 Shell 16	RT616P	28.5	25.2	30.4		
18号壳体 S hell 18	RT618P	13.9	26.3	31.0		
20号壳体 S hell 20	RT620P	15.4	29.4	33.8		
22号壳体 S hell 22	RT622P	15.6	33. 1	37.2		
24号壳体 Shell 24	RT624P	15.6	35.8	40.4		

RTS 可选附件-防尘盖

RTS Optional accessories - Dust cap

所有图纸尺寸是毫米
All Dimensions in mm

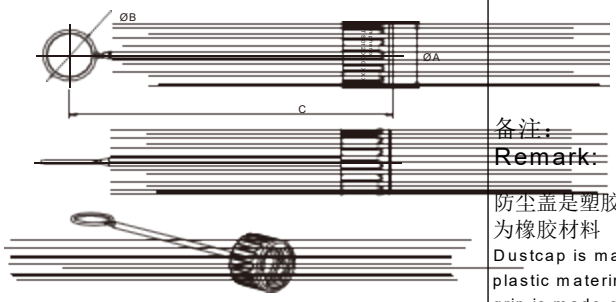

备注：
Remark:

防尘盖是塑胶材料，手柄为橡胶材料
Dustcap is made of plastic materiral, while grip is made of rubber material.

防水等级可达 IP67
Waterproof rate is about IP67.

插座防尘盖 Receptacle dust cap	料号 Part number	ØA	Ø B	C
10号壳体 Shell 10	RTS010DCG	23.0	14.4	126.2
12号壳体 Shell 12	RTS012DCG	27.0	18.0	133.0
14号壳体 Shell 14	RTS014DCG	30.6	21.5	138
16号壳体 Shell 16	RTS016DCG	32.45	24.6	138
18号壳体 Shell 18	RTS018DCG	35.25	27.85	138

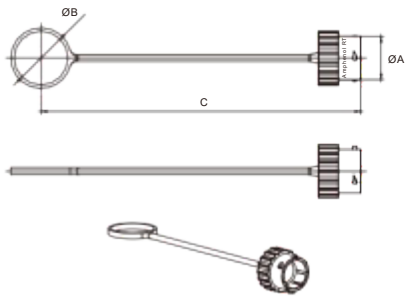

备注：
Remark:

防尘盖是塑胶材料，手柄为橡胶材料
Dustcap is made of plastic materiral, while grip is made of rubber material.

防水等级可达 IP67
Waterproof rate is about IP67.

10号壳体 Shell 10	RTS610NDCG	19.2	22.6	126.4
12号壳体 Shell 12	RTS612NDCG	23.4	23.5	145
14号壳体 Shell 14	RTS614NDCG	27.0	27.5	145
16号壳体 Shell 16	RTS616NDCG	30.1	30.5	145
18号壳体 Shell 18	RTS618NDCG	32.8	33.5	146

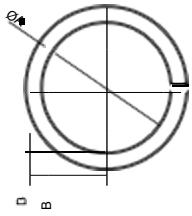

备注：
色环是塑胶材料
不同颜色的选择：
*代表：
R:红色
G: 绿色
Y: 黄色

Remark:
Color coding ring is made of plastic materiral.
*means different colors:
R : Red
G : Green
Y : Yellow

色环 Color coding ring	料号 Part number	ØA	B
8号壳体 Shell 8	RTS8CCR*	11.2	2.0
10号壳体 Shell 10	RTS10CCR*	14.5	2.0
12号壳体 Shell 12	RTS12CCR*	18.5	1.9
14号壳体 Shell 14	RTS14CCR*	21.7	1.9
16号壳体 Shell 16	RTS16CCR*	24.5	1.9
18号壳体 Shell 18	RTS18CCR*	28.0	1.9

可选附件-取卸工具

Optional accessories-Contact Extraction Tool

料号 Part number	描述 Description	图片 Picture
QXRT08R	取卸工具 Contact Extraction Tool (for 3.6mm RTHP contacts)	
QXRT08	取卸工具 Contact Extraction Tool (for 3.6mm contacts)	
QXRT12S	取卸工具 Contact Extraction Tool (for 2.5mm contacts)	
QXRT16	取卸工具 Contact Extraction Tool (for 16# contacts)	
QXRT20	取卸工具 Contact Extraction Tool (for 20# contacts)	
CA-5D12	手动铆压工具(车削端子) Universal Hand Crimp Tool (for Machined Contacts)	
MFX-3957	端子机铆压(冲压端子) Crimp Die (for Stamped and Formed Contacts)	
CA-5E12	气动铆压工具(车削端子) Pneumatic Crimp Tool (for Machined Contacts)	
AT13-204-2005	密 封 塞 Sealing Plugs (for 20#, 16# contact hole) 适用20号和16号端子孔	
A114017	密封塞 Sealing Plugs (for 2.5mm, 3.6mm contact hole) 适用 2.5mm, 3.6mm 端子孔	

联系工厂订购其它类型的附件和工具。
Consult factory for additional types of accessories and tools.

RT/RT0W 直头线缆装配说明

RT & RT0W series straight plug and receptacle cable assembly instructions

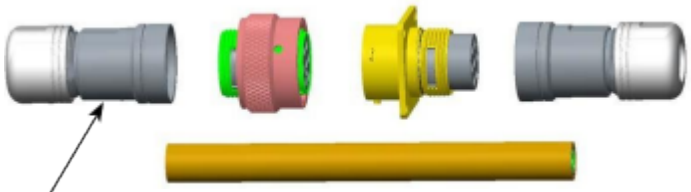

Step 1

Step 2 剥外被（剥线长度见表1）
Stripping to jacketing

Step 3 整理编织层
Combing braid

Step 4 编绕铝/铜箔
Twining Al-mylar (Cu foil)

Step 5 剥绝缘
Stripping insulator

Step 6 剥芯线
Strip to insulator

Step 7 组装端子
Assembly contacts

Step 8 铆端子
Crimp contacts

Step 9 将端子装入连接器
Assembly contacts into connector

Table 3	
Size	Torque=T1 (N.m)
10	1.5~2.5 N.m
12	2.5~4.0 N.m
14	2.5~4.0 N.m
16	3.0~4.5 N.m
18	3.0~4.5N.m

Step 10 组装后盖 （扭力见表3）
Assembly backshell

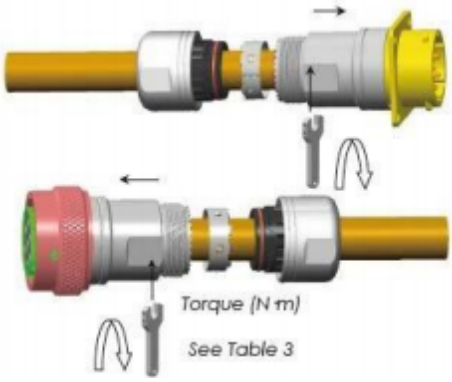

Step 11 组装屏蔽环
Assembly shielding clip

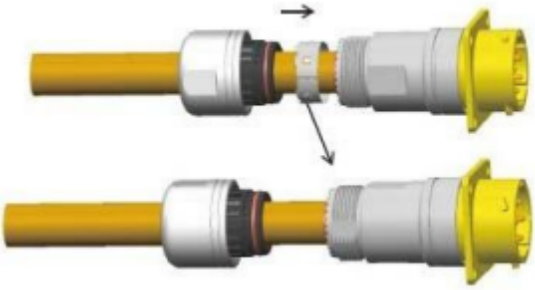

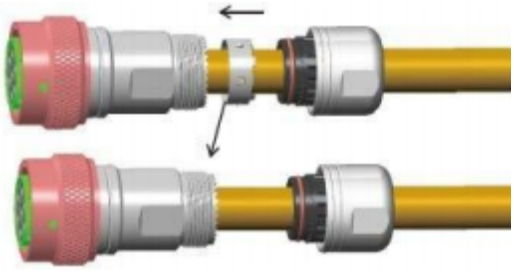

Step 12 组装塑料衬套
Assembly plastic clamp

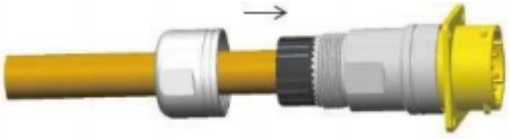

Step 13 组装金属尾夹（扭力见表4）
As

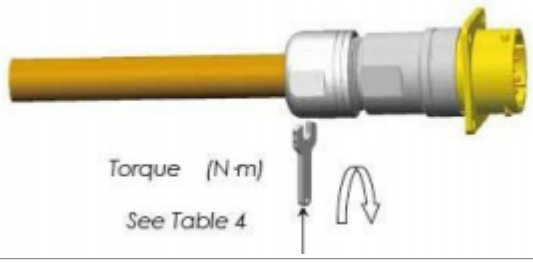

Table 4	
Size	Torque=T2 (N.m)
10	2.0~3.0 N.m
12	3.0~5.0 N.m
14	3.5~5.5 N.m
16	4.0~6.0 N.m
18	5.0~8.0 N.m

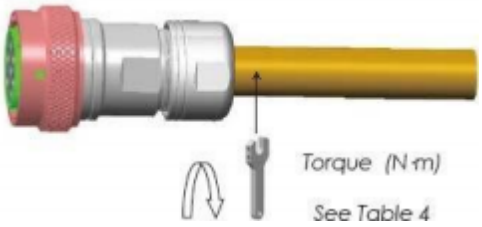

Step 14 插座插头互配（主键位对齐）
Male receptacle & plug (align the master key)

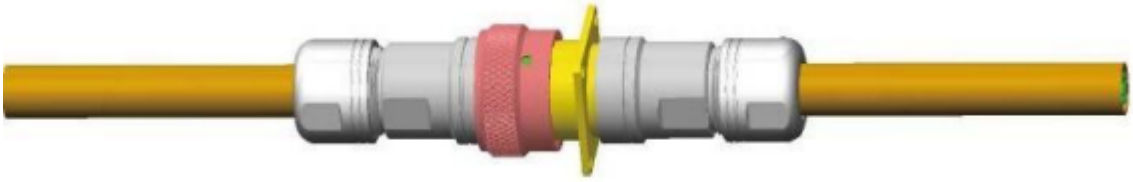

RT 系列升级版金属尾夹与插头&插座线缆装配说明

RT series straight plug&receptacle and new cord grip cable assembly instructions

Step 1 剥外被和修剪编织
Stripping to jacketing and cut braid

Step 2 安装扎带
Assembly cable tie

Step 3 修剪扎带
Cut cable tie

Step 4 剥芯线
Strip insulator

Step 5 铆压端子(公端或母端)
Crimp contacts(Pin or Socket)

Step 6 穿入尾夹
Cord grip into cable

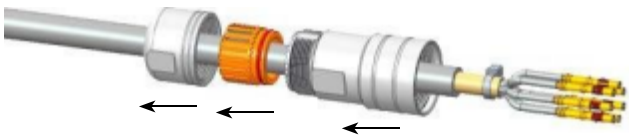

Step 7 端子装入插头&插座
Assembly contacts into plug&receptacle

Step 8 后盖装入插头&插座
Assembly back shell

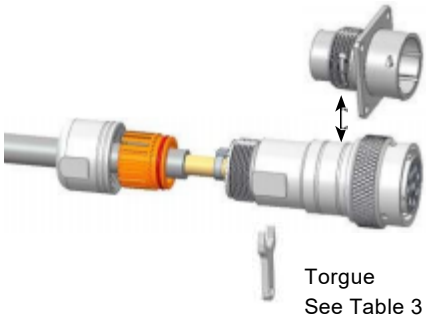

Step 9 组装弹片
Assembly shielding clip

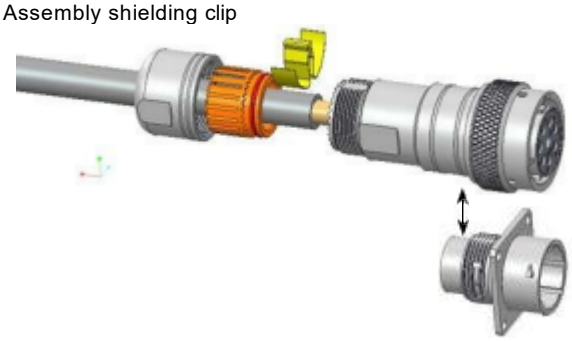

Step 10 组装弹片 2
Assembly shielding clip

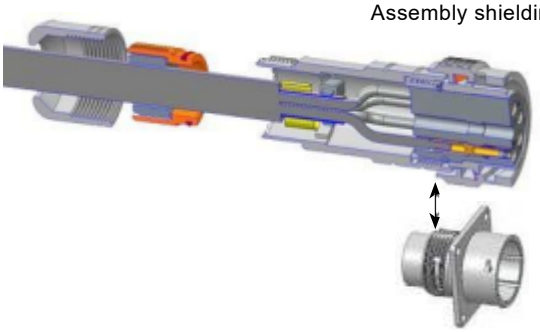

Step 11 组装塑料衬套
Assembly plastic clamp

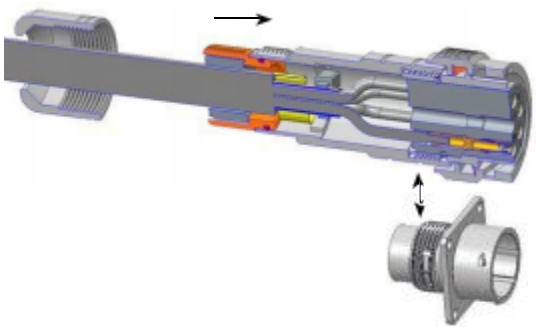

Step 12 组装螺母
Assembly metal nut

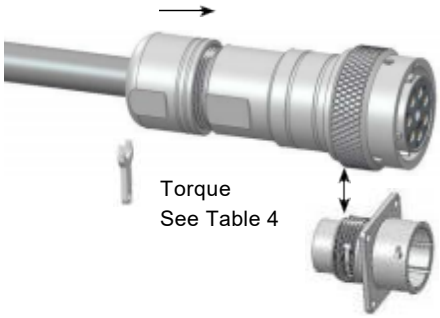

Data charts

Table 1				
Shell size	L1(long back shell)		L1(short back shell)	
	Pin (Receptacle)	Socket (Plug)	Pin (Receptacle)	Socket (Plug)
10	32~37mm	40~45mm	22~27mm	30~35mm
12	35~40mm	43~48mm	25~30mm	33~38mm
14	35~40mm	43~48mm	25~30mm	33~38mm
16	38~43mm	46~51mm	28~33mm	36~41mm
18	38~43mm	46~51mm	28~33mm	36~41mm
20	40~45mm	50~55mm	N/A	N/A
22	59~64mm	67~72mm	N/A	N/A

Table 2			
Contact size		L2 (stamped)	L2 (machined)
8#		NA	8.0 mm
12#		NA	7.0 mm
2.5mm		5.8 mm	NA
16#	18~ 14AWG	4.5 mm	7.2 mm
	26~20AWG	4.0 mm	
20#		4.0 mm	6.0 mm

Table 3	
Shell size	Torque=T1 (N.m)
10	1.5~2.5
12	2.5~4.0
14	2.5~4.0
16	3.0~4.5
18	3.0~4.5
20	4.0~5.5
22	4.0~5.5

Table 4	
SShell size	Torque=T2 (N.m)
10	2.0~3.0
12	3.0~5.0
14	3.5~5.5
16	4.0~6.0
18	5.0~8.0
20	5.0~8.0
22	5.0~8.0

The data is only for reference.

RT/RT0W 直头带防水尾盖的线缆装配说明

RT & RT0W series staight with end cap assembly instructions

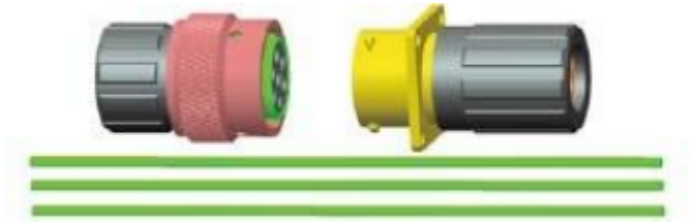

Step 1 剥绝缘层
Strip Insulator

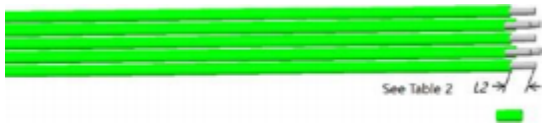

Step 2 组装端子
Assembly contacts

Step 3 铆压端子

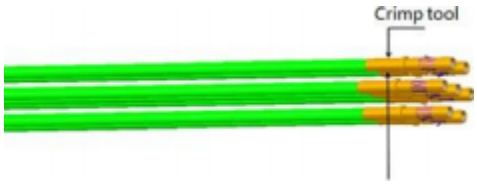

Step 4 插入端子

Step 5 插座插头互配（主键位对齐）
Mate plug and receptacle (align the master key)

RT/RT0W 弯头线缆装配说明

RT & RT0Wseries right angle plug and receptacle cable assembly instructions

Step 1

Table 5

Size	L5 (90° cord grip)	
	Pin	Socket
10	NA	NA
12	45 mm	50 mm
14	45 mm	53 mm
16	47 mm	55 mm
18	NA	NA

Step 2 剥外被
Strip jacket

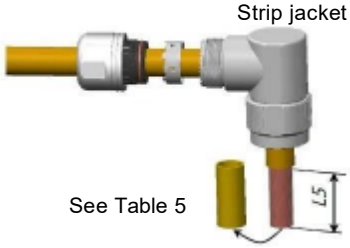

See Table 5

Step 3 整理编织层
Combing braid

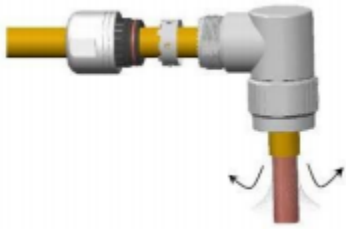

Step 4 拉编织层
Bend braid

Step 5 缠绕铝/铜箔
Wrap aluminum or copper foil

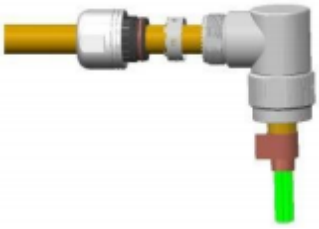

Step 6 剥绝缘层
Strip to insulator

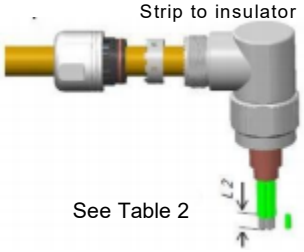

See Table 2

Step 7 组装端子

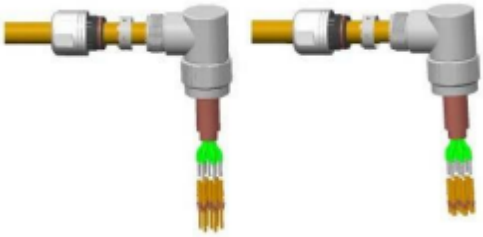

Step 8 铆压端子
Crimp contacts

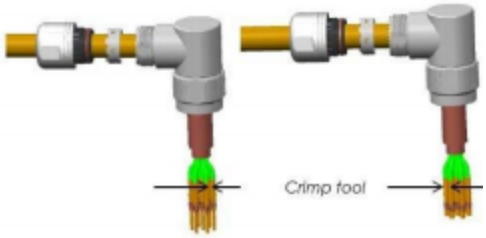

Step 9 将端子插入连接器
Assembly contacts into connectors

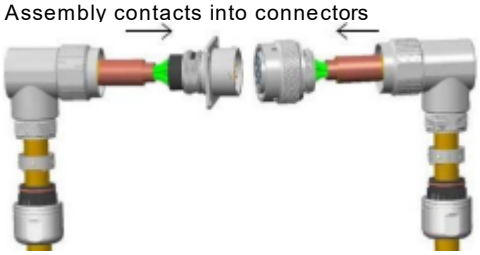

Table 3

Size	Torque=T1 (N.m)
10	1.5~2.5 N.m
12	2.5~4.0 N.m
14	2.5~4.0 N.m
16	3.0~4.5 N.m
18	3.0~4.5N.m

Step 10 组装尾夹 Assembly back shell

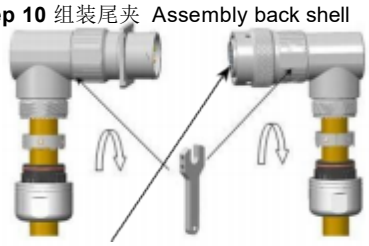

插头组装尾夹时， 需要
固定插座

Torgue
See Table 3

Step 11 组装屏蔽环
Assembly shielding clip

Step 12 组装塑料衬套
Assembly plastic clamp

Step 13 锁紧螺母 Assembly metal nut

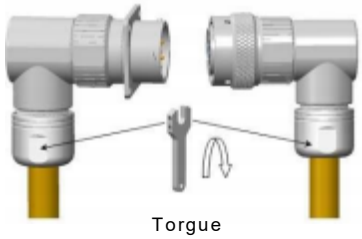

Torgue
See Table 4

Table 4	
Size	Torque=T2 (N.m)
10	2.0~3.0 N.m
12	3.0~5.0 N.m
14	3.5~5.5 N.m
16	4.0~6.0 N.m
18	5.0~8.0 N.m

Step 14 插头插座互配（主键位对齐）
Male receptacle & plug (align the master key)

Data charts

Table 1				
Shell size	L1(long back shell)		L1(short back shell)	
	Pin	Socket	Pin	Socket
10	29~31 mm	37~39 mm	20~22 mm 如有屏蔽需求，请咨询工厂。	27~29 mm
12	32~34 mm	40~42 mm	24~26 mm 如有屏蔽需求，请咨询工厂。	32~34 mm
14	32~34 mm	40~42 mm	24~26 mm 如有屏蔽需求，请咨询工厂。	32~34 mm
16	35~37 mm	43~45 mm	26~28 mm 如有屏蔽需求，请咨询工厂。	34~36 mm
18	35~37 mm	43~45 mm	26~28 mm 如有屏蔽需求，请咨询工厂。	34~36 mm 如有屏蔽需求，请咨询工厂。

Table 2			
Contact size		L2 (stamped)	L2 (machined)
8#		NA	8.0 mm
12#		NA	7.0 mm
2.5mm		5.8 mm	NA
16#	18~ 14AWG	4.5 mm	7.2 mm
	26~20AWG	4.0 mm	
20#		4.0 mm	6.0 mm

The data is only for reference.

RT360 取卸工具操作说明

RT360 Series extraction tool instructions

拆卸工具 *Extraction tool*　　端子 *Contacts*　　连接器 *Connector*

Step 1 将拆卸工具插入胶芯孔
Put extraction tool into insert

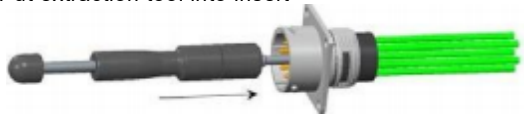

Step 2 握住工具按下尾部，顶出端子
Push the handle to take out the contacts

Step 3 分别将端子取出

Step 4 取卸完成
Done

RTHP 直头线缆装配说明

RTHP series straight plug and receptacle cable assembly instructions

Step 1

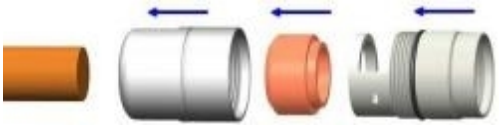

Step 2 剥外被
Stripping to jacketing

Step 3 整理编织
Combing braid

Step 4 包铝/铜箔
Twining Al-mylar(Cu foil)

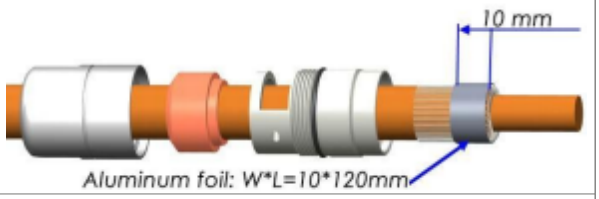

Step 5 剪掉多余编织
Cut braid

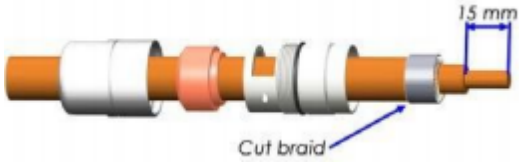

Step 6 铆压端子
Crimp contacts

Step 7 组装
Assembly

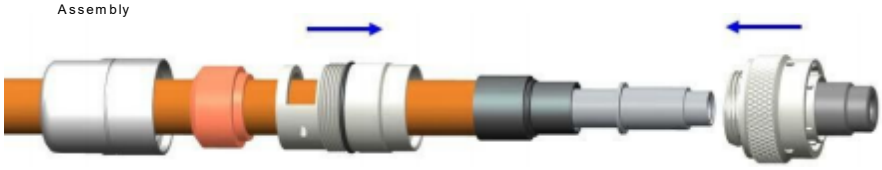

Step 8 锁紧，力矩0.9- 1. 1N.m

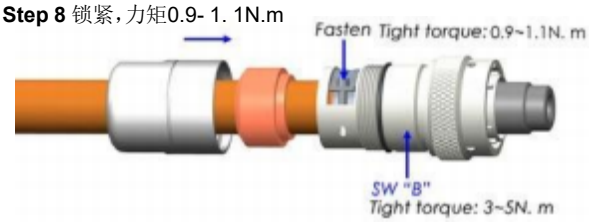

锁紧， 力矩3-5N.m

Step 9 锁紧力矩
Locking torque

锁紧， 力矩3-5N.m

Data chart

Instruction	Shell 14	Shell 16	Shell 20
Dimension "A"	25 mm	25 mm	30 mm
SW "B"	24 mm	28 mm	32 mm
SW "C"	24.5 mm	29 mm	32.5 mm

数据仅供参考
The data is only for reference.

RTHP 弯头线缆装配说明

RTHP series right angle plug and receptacle cable assembly instructions

Step 1 剥外被 Stripping to jacketing

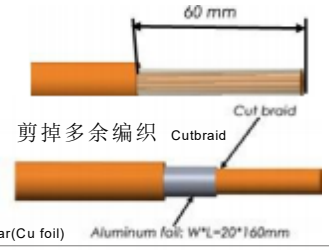

Step 2 装上尾部附件
Install tail attachment

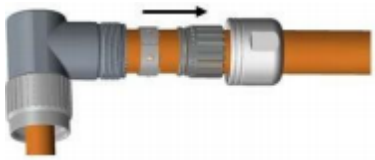

Step 3 剥芯线
Strip insulator

Step 4 穿热缩套管 Go through the heat shrink tube

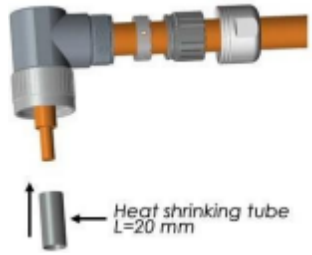

Step 5 铆压端子
Crimp contacts

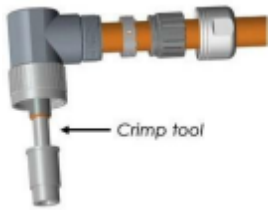

Step 6 热缩套管 Heat shrink tube

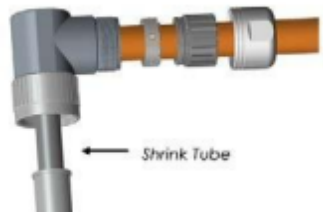

Step 7 装入绝缘套

Step 8 装上连接器 Assembly the connector

Step 9 锁紧力矩
Locking torque

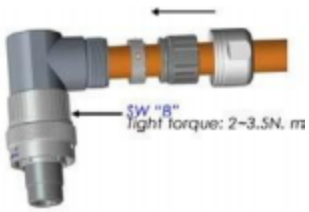

Step 10 锁紧力矩 Locking torque

Data chart

Instruction	Shell 12	Shell 14	Shell 16
Dimension “A”	10 mm	15 mm	15 mm
SW “B”	22 mm	25 mm	28 mm
SW “C”	22 mm	22 mm	25 mm

The data is only for reference.

RTS/FLS 插头带尾盖线缆装配说明

RTS/FLS series plug with back shell cable assembly instructions

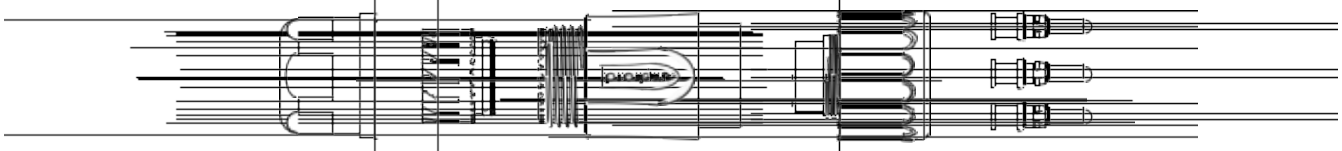

Step 1 穿线缆
Slid cord grip on cable.

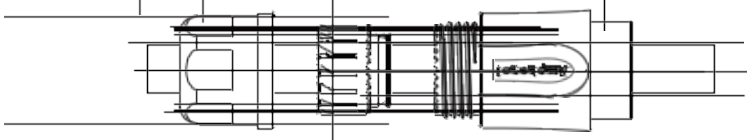

Step 2 剥外被（剥线长度见表1）
Strip the cable jacket. The stripping length refer to table 1.

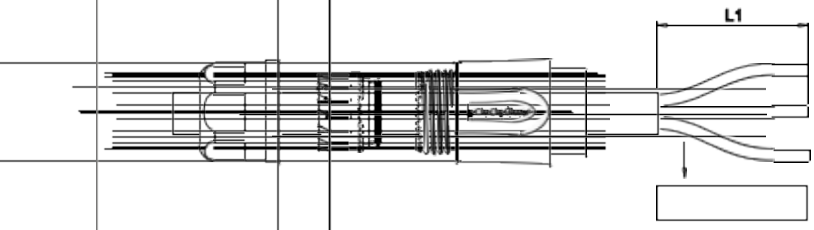

Table 1		
Shell size	Contact type	L1 Stripping length (mm)
10	Pin	25~30
	Socket	35~40
12	Pin	30~35
	Socket	40~45
14	Pin	35~40
	Socket	40~45
16	Pin	35~40
	Socket	45~50
18	Pin	35~40
	Socket	45~50

Step 3 剥芯线（剥线长度见表2）
Strip the wires, the stripping refer to table 2.

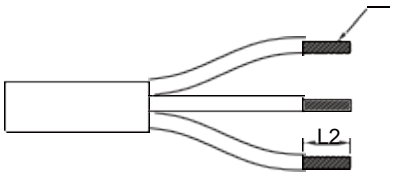

Conductor

Table 2		
Contact size	L2 (mm) Stamping	L2 (mm) Machined
8#	N/A	7.5~8.5
2.5mm	8.5~9.5	N/A
16#	5.0~5.5	7.5~8.5
20#	5.5~6.0	7.0~8.0

Step 4 组装端子
Assmebly contacts.

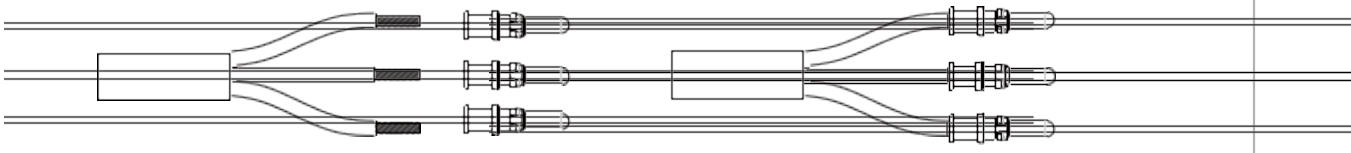

数据仅供参考
The data is only for reference.

RTS/FLS 线缆装配说明

RTS/FLS series plug and receptacle cable assembly instructions

Step 5 铆端子
Crimp contacts.

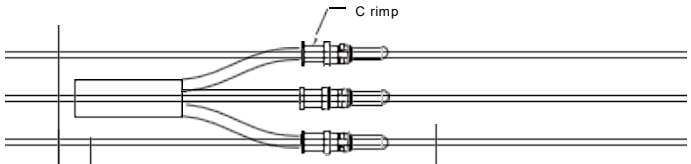

Step 6 将端子装入连接器
Assembly contacts into connector.

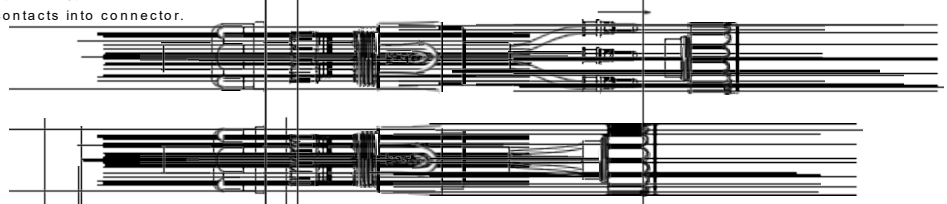

Step 7 组装后盖
Assembly back shell.

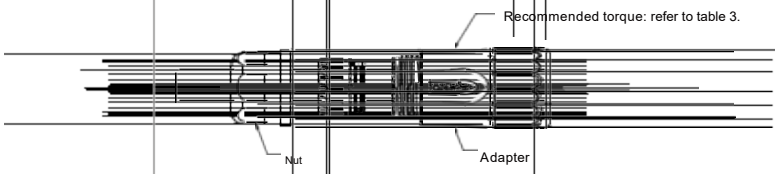

Table 3

Shellsize	Adapter tightening torque range (N.m)	Nut tightening torque range (N.m)
10	1.5~1.7	1.0~ 1.2
12	2.0~2.2	2.5~2.7
14	2.8~3.0	2.5~2.7
16	2.8~3.0	3.0~3.2
18	4.3~4.5	3.0~3.2

Step 8 将密封圈装入后盖
Push the seal ring into the back shell.

Step 9 组装尾部螺母， 完成线缆组装
Assembly end nut, complete the installation.

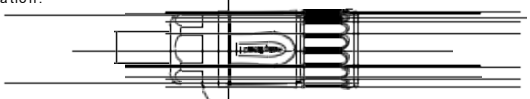

数据仅供参考
The data is only for reference.

RT/RTS/FLS八方盘装配说明

RT/RTS/FLS series octagon plate assembly instructions

壳体Shell size	RT螺母扭力 Jam nut torque （Nm）	RTS螺母扭力 Jam nut torque （Nm）	FLS螺母扭力 Jam nut torque （Nm）	RT/ RTS面板厚度 Panel thickness max （mm）	FLS面板厚度 Panel thickness max （mm）	扳手口径 Exterior jam nut dim （mm）
8	N/A	1.0~1.5	N/A	3.18	5.00	N/A
10	5.0~6.0	2.0~3.0	3.0~4.0	3.18	5.00	22.2
12	8.0~9.0	3.0~4.0	4.0~5.0	3.18	5.00	27.0
14	9.0~ 10.0	4.0~5.0	4.0~5.0	3.18	N/A	30.2
16	11.4~ 13.0	4.0~5.0	N/A	3.18	N/A	33.3
18	18.4~20	4.0~5.0	N/A	3.18	N/A	36.5
20	20.8~23.0	N/A	N/A	6.38	N/A	39.7
22	22.8~25.0	N/A	N/A	6.38	N/A	43.0
24	23.8~26.0	N/A	N/A	6.38	N/A	46.0

The data is only for reference.

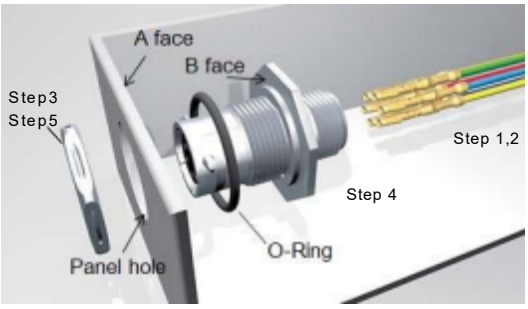

安装步骤：Mounting Suggestion：

步骤 1：将线剥去绝缘皮后压端子.
Step 1： Strip wires and crimp contacts.
步骤 2：将端子插入连接器孔内.
Step 2： Insert contacts into connector.
步骤 3：安装面板前，将端母退出连接器.
Step 3： Front of mounting panel,disengage the nut from the connector.
步骤4：将连接器穿过面板，O形圈与面板(A面)和连接器平面（B面） 完全贴紧.
Step 4： Cross the connector through the panel hole,make the O-ring attach with the panel(A face)and the connector(B face).
步骤 5：旋入螺母.
Step 5： Assembly the nut.

RT00/RTS0 四方盘装配说明

RT00/ RTS0 series octagon plate assembly instructions

Front mounting : Crimp

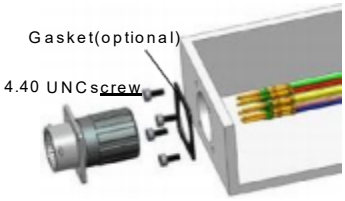

After mounting

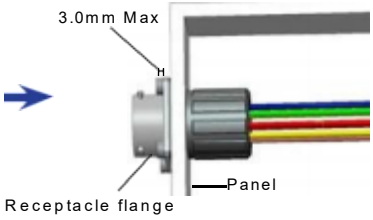

Rear mounting : Crimp version

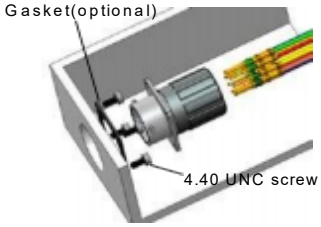

After mounting

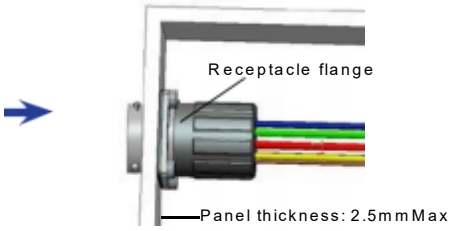

壳体Shell size	建议扭力Tight Torque （Nm）	垫片压缩量Gasket Compression Distance （mm）
Size 8	0.35~0.45	0.30~0.45
Size 10		
Size 12		
Size 14		
Size 16		
Size 18	0.40~0.50	0.40~0.50
Size 20	0.55~0.65	0.40~0.50
Size 22	0.60~0.70	
Size 24		

安装步骤： Mounting Suggestion：

步骤 1：将线剥去绝缘皮后压端子.
Step 1： Strip wires and crimp contacts.
步骤 2：将端子插入连接器孔内.
Step 2： Insert contacts into connector.
步骤 3：将垫片和插座装入面板孔内.
Step 3： Place gasket and receptacle in the panel cut-out
步骤 4：将螺丝固定插座.
Step 4： Secure receptacle with sarews

定制装配线缆

Customised cable assembly

P30099

P30100

P80061

P80066

P80073

P80091

P80133

P80170

P27488

P29065

P28186

P29205

P29259

P80150

P29413

TSCBA-INDU-001

AEM™

Easy mate connectors

Product Line

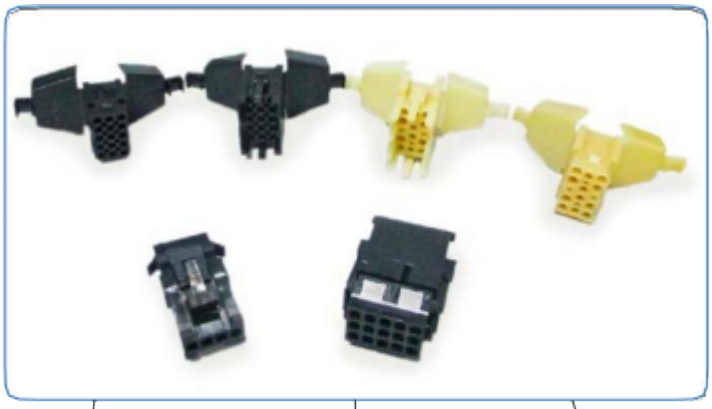

AEM快插连接器概述

AEM easy mate connector description

- 产品概述

- 该系列连接器在工业领域内应用非常的广泛,它通常被使用在汽车,机器人,焊接工业和其它要求互联的设备上。

- AEM快插式面板安装和电缆连接器用途广泛，实用经济，是适应低成本，低价位要求的互联技术。
- AEM矩形连接器是多接触件连接器系列，可以使用的接触件为size16号(φ1.6mm)可卸出卡夹接触件。它有10种孔组排列形式，从2个接触件到36个接触件。
- 它不需要附加附件，其面板安装插座是卡紧并且锁定在面板的开槽中，而电缆插头则是由正向锁定机构来进行快速插配和托配的。
- 电缆插头带有接触件保护罩和正向定位键，也可以选用自带或不带应力消除夹的产品。
- 电缆插座(只有自带应力消除夹的)可以与电缆插头插配，使用在需要进行电缆与电缆之间连接的场合。
- 该系列产品获得UL1977标准认证，证书号E339896。

- **Product description**

- The AEM™ series is a widely used connector series for the automotive, robotic, welding industries and other demanding interconnect architectures.
- The versatile “AEM” Easy mate panel and cable connectors are a highly cost-effective system approach to solving the constant demand for more cost effective interconnection techniques.
- It is a range of multiway connectors using No . 16 size .0625” (1.6mm) diameter contacts and available in 10 contact arrangements from 2 to 36 positions.
- Requiring no additional hardware, panel receptacle connectors snap and lock into panel cutouts and cable plugs quick connect and disconnect with positive retention locks.
- Cable plug connectors also feature pin protection skirts, positive polarisation and can be supplied with or without integrated strain relief hoods.
- Cable receptacle connectors (only with integrated strain relief hoods) are developed to mate with cable plug connectors thus offering solutions for cable to applications.
- The product of this series has acquired the standard certification of UL 1997. The file number is E339896.

- 产品的特征与优点

- 有10种孔组排列形式
- 面板插座配有正向保持壳体，可自行安装
- 插头带有锁紧带，进行正向锁紧
- 电缆插头有插针保护罩，防止损坏阳接触件
- 正向定位键的作用是防误插
- 电缆插头与插座有自带的应力消除罩用它可以扩大电缆的使用范围
- 电缆插头与插座在接触件孔当中有识别标记孔，有了它便于识别，而且不会有损失安装接触件数量的情况

- **Features and Benefits**

- Available in 10 contact arrangements
- Self-mountable panel receptacle with positive housing retention
- Cable plug with retaining latched for positive locking
- Cable plug has pin protection skirt to prevent damage of male contacts
- Positive polarisation keys prevent mismating
- Cable plug and receptacle have integrated strain relief hood which can take a wide range of cables
- Cable Plug and receptacle have discrimination cavities in between contact cavities, thus offering discrimination without contact loss

- 产品性能

- 工作温度：-55℃至+105℃
- 绝缘电阻：不低于5000MΩ
- 额定电压：300V
- 测试电压：2000VAC
- 机械寿命：500次插拔

- **Performance characteristics**

- Operating temperature: -55℃to +105℃
- Insulation resistance: 5000MΩ
- Rated Voltage: 300V
- Test Potential: 2000VAC
- Durability: 500 matings and unmatings

- 材料

- 连接器材料：聚酰胺6.6 (尼龙），PA46
- 阻燃等级：UL94-V2

- **Materials**

- Material: Polyamide 6.6 (Nylon)， PA46
- Flammability rating: UL94-V2

AEM™ 料号编码

AEM™ part number sequence

所有图纸尺寸是毫米
All Dimensions in mm

AEM SERIES PART NUMBER

AEM X X XX 1 1

类型Type

R - 插座 Receptacle

P - 插头 Plug

样式Style

0 - 无线缆罩 without strain relief hoods 1- 有线缆罩 with strain relief hoods

孔位数 Number of contact positions

02, 03, 04, 06, 09, 12, 15, 18, 24, 36

标准：1 1

1 1：尼龙66 UL94-V0，黑色

产品使用SIZE 16号端子 1 1：PA66 UL94-V0, black Part shall mate with size 16# contact 12：PA46，黄色

12：PA46，yellow

• 插头/插座类型及排列图谱

Plug/Receptacle & Arrangments

不带应力消除罩的电缆插头(AEMP0XX11)
Cable Plug without Strain Relief Hoods (AEMP0XX11)

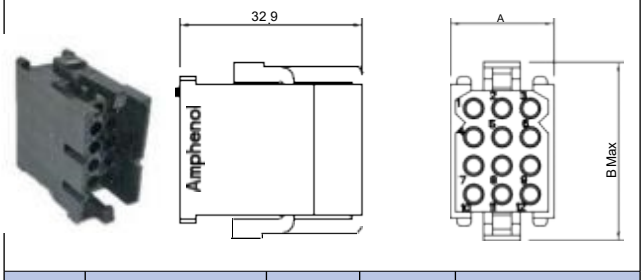

POS 孔位数	PART NUMBER 型号	A (mm)	B (mm)	SUITABLE CONTACT 适用端子
02	AEMP00211	15.0	15.9	16#
03	AEMP00311	18.6	15.9	
04	AEMP00411	23.7	16.1	
06	AEMP00611	18.6	21.7	
09	AEMP00911	18.6	26.9	
12	AEMP01211	18.6	31.7	
15	AEMP01511	18.6	37.0	
18	AEMP01811	18.6	41.8	
24	AEMP02411	23.7	42.0	
36	AEMP03611	49.1	31.7	

面板安装插座(AEMR0XX11)
Panel Mount Receptacle (AEMR0XX11)

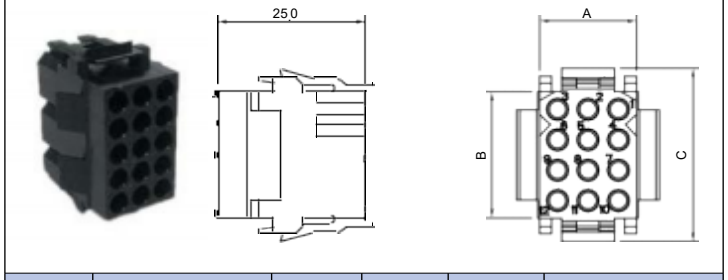

POS 孔位数	PART NUMBER 型号	A (mm)	B (mm)	C (mm)	SUITABLE CONTACT 适用端子
02	AEMR00211	11.0	5.8	12.4	16#
03	AEMR00311	16.2	5.8	12.7	
04	AEMR00411	21.2	5.8	12.4	
06	AEMR00611	16.2	10.9	17.9	
09	AEMR00911	16.2	16.0	22.7	
12	AEMR01211	16.2	21.1	30.3	
15	AEMR01511	16.2	26.2	33.1	
18	AEMR01811	16.2	31.2	40.4	
24	AEMR02411	21.2	31.2	38.1	
36	AEMR03611	16.6	21.1	30.3	

插头/插座类型及排列图谱

Plug/Receptacle & Arrangements

所有图纸尺寸是毫米
All Dimensions in mm

自带应力消除罩的电缆插头(AEMP1XX11)

Cable plug with intergrated strain relief hoods (AEMP1XX11)

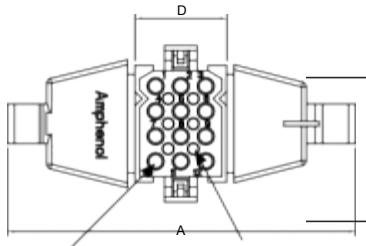

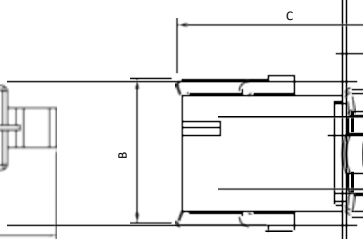

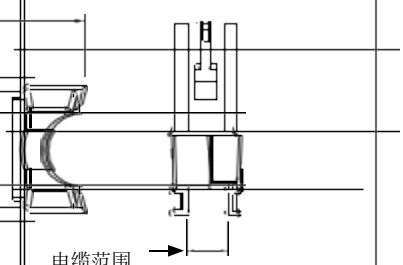

接触孔件
Hole for contact

识别孔
Hole for distinguish dowel

电缆范围
Cable range

POS 孔位数	PART NUMBER 型号	QTY OF HOLE FOR DOWEL 识别销孔数	A (mm)	B (mm)	C (mm)	D (mm)	CABLE RANGE 线缆范围	SUITABLECONTACT 适用端子
02	AEMP10211	0	64.8	16.7	39.5	14. 1	0.5~8.4	16#
03	AEMP10311	0	69.3	16.2	43.0	18.6	0.8~7.3	
04	AEMP10411	0	74.4	16.4	46. 1	23.7	1.5~ 10.0	
06	AEMP10611	2	74.5	22.5	42.5	18.6	1.7~9.2	
09	AEMP10911	4	75.3	27.7	43.7	18.6	3.9~ 14.3	
12	AEMP11211	6	70.7	31.7	46.0	18.6	4.0~ 15.0	
15	AEMP11511	8	80.6	36.4	43.8	18.6	5.0~ 16.2	
18	AEMP11811	10	78.7	41.8	45.8	18.6	5.8~20.3	
24	AEMP12411	15	91. 1	41.8	47.6	23.7	7. 1~20.4	
36	AEMP13611	24	129.0	31.7	62.8	49. 1	8.8~24.5	

带应力消除罩的电缆插座(AEMR1XX11)

Cable receptacle with integrated strain relief hood(AEMR1XX11)

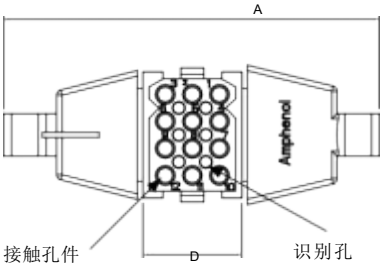

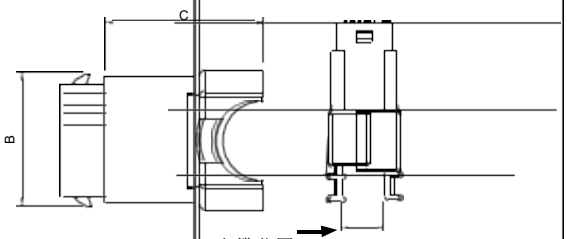

接触孔件
Hole for contact

识别孔
Hole for distinguish dowel

电缆范围
Cable range

POS 孔位数	PART NUMBER 型号	QTY OF HOLE FORDOWEL 识别销孔数	A (mm)	B (mm)	C (mm)	D (mm)	CABLE RANGE 线缆范围	SUITABLECONTACT 适用端子
02	AEMR10211	0	64.8	10. 1	31.6	11.0	0.5~8.4	16#
03	AEMR10311	0	69.3	9.7	35. 1	16.2	0.8~7.3	
04	AEMR10411	0	72.4	9.9	38.4	20.5	1.5~ 10.0	
06	AEMR10611	2	73.7	14.9	34.6	16.2	1.7~9.2	
09	AEMR10911	4	75.9	20.0	35.8	16.2	3.9~ 14.3	
12	AEMR11211	6	70.7	24.3	38. 1	16.2	4.0~ 15.0	
15	AEMR11511	8	80.6	30.2	35.9	16.2	5.0~ 16.2	
18	AEMR11811	10	78.7	34.3	36.6	16.2	5.8~20.3	
24	AEMR12411	15	91. 1	35.2	39.7	21.2	7. 1~20.4	
36	AEMR13611	24	129.0	24.5	54.6	46.7	8.8~24.5	

电缆插头孔组排列图谱

AEM Plugs - Contact Arrangements

AEMP0(1)0211 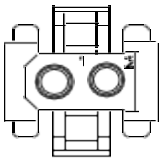	AEMP0(1)031 1 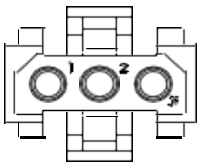
AEMP0(1)0411 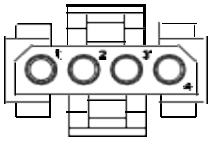	AEMP0(1)0611 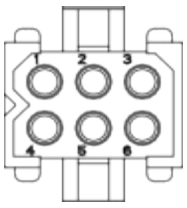
AEMP0(1)0911 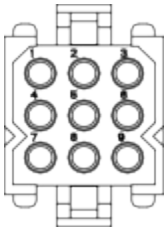	AEMP0(1) 1211 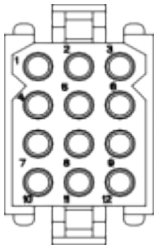
AEMP0(1) 1511 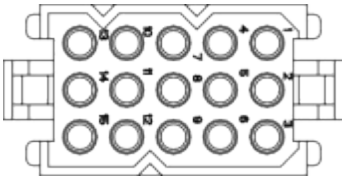	AEMP0(1) 1811 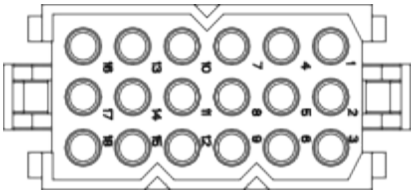
AEMP0(1)2411 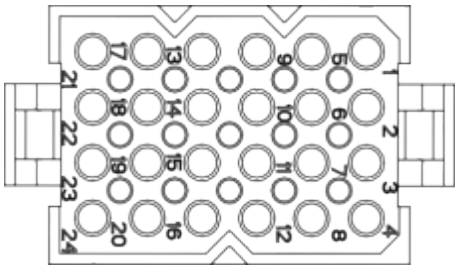	AEMP0(1)3611 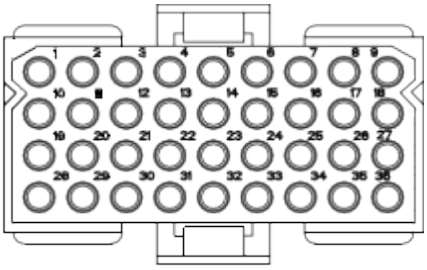

电缆插座孔组排列图谱

AEM Panel Mount Receptacles - Conact Arrangements

AEMR0(1)0211 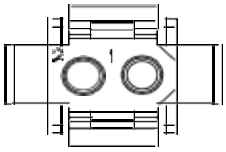	AEMR0(1)0311 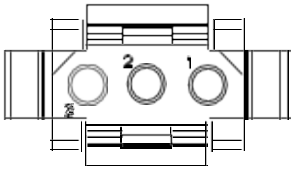
AEMR0(1)0411 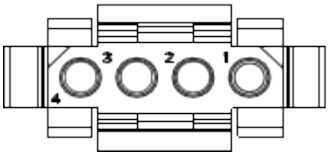	AEMR0(1)0611 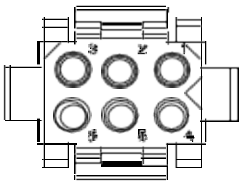
AEMR0(1)0911 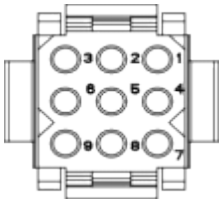	AEMR0(1) 1211 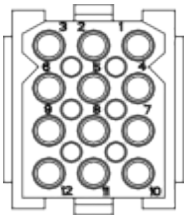
AEMR0(1) 1511 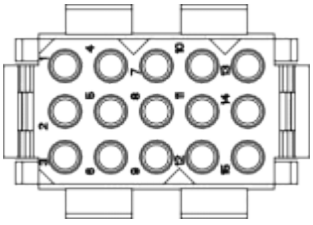	AEMR0(1) 1811 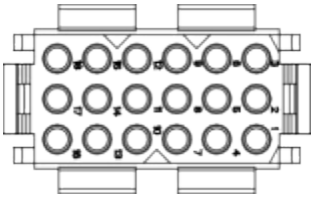
AEMR0(1)2411 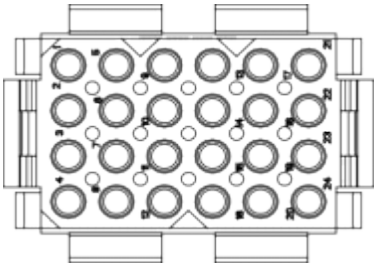	AEMR0(1)3611 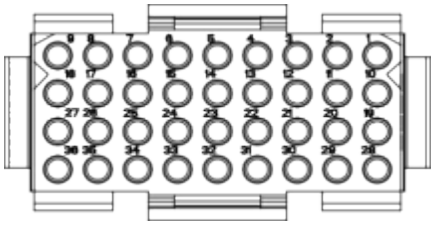

AEM - 信号和电源混装型连接器

AEM - Mixed Power and Signal Connectors

所有图纸尺寸是毫米
All Dimensions in mm

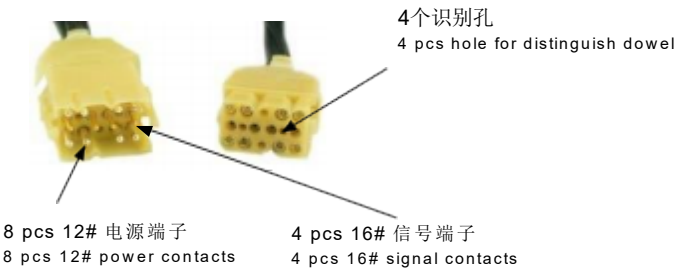

- 概述：

它是在AEM12标准连接器的基础上对孔组排列做某些变动， 以便于接受：

- 8个和12号电源接触件（2.4mm）
- 4个16号标准接触件

另外，它还有4个识别标记孔，用来安装识别销。

- Description

Changed contact arrangement base on AEM 12 for acception:

- 8 pcs contact 12# (2.4mm)
- 4 pcs size contact 16#

In addition,it has 4 holes to be used to hold dowel for discrimination

- 产品特性

- 适应电源与信号混装要求

request

- 连接器材料:PA46
- 额定电压:300V
- 工作温度:-55℃至+150℃

- Product property

- Apply to both power and signal
- Connector material: PA46
- Rated voltage: 300V
- Operating temperature: -55℃ to +150℃

插头 AEM108041 	PLUG AEM108041 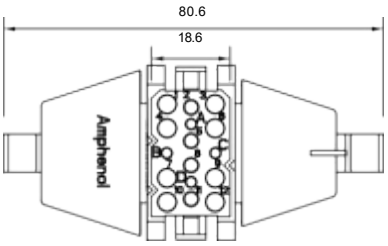 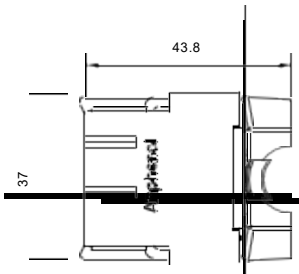
插座 	RECEPTACLE AEM208041 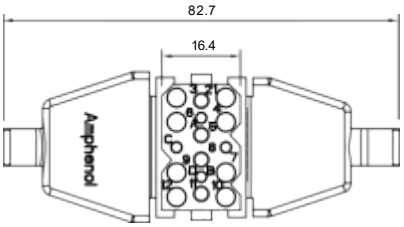 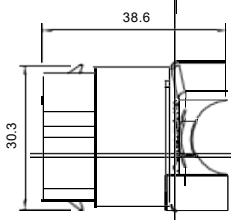

可选附件
Optional Accessories

面板插座的插针保护罩

Pin protection shroud for panel mount receptacle

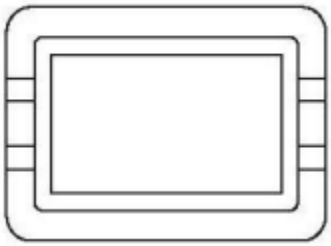

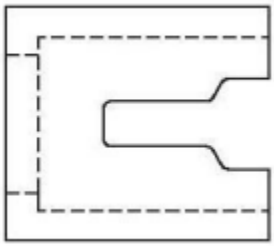

在将插针装入快插式AEM连接器的面板安装插座(AEMR0XX11)时可以考虑安装供选的插针保护罩。

插针保护罩与插座同时安装，罩要紧靠在面板插配面的一侧，将其上的两个槽对齐。然后插座插入，于是罩被夹在插座与面板之间，用了这个保护罩，面板的可允许的厚度由原来的2.3mm降至最大1.6mm。

When pins are insert into the panel mount half (AEMR0XX11) of the Easy mate connector, an optional pin protection shroud can be installed.

The shroud is mounted at the same time as the receptacle by holding the shroud against the mating side of the panel with both cutouts lined up. The receptacle is then insert the place,trapping the shroud between the receptacle and panel,the use of the pin protection shroud reduces the allowable thickness of the panel from 2.3 to 1.6mm max.

识别标记销

- 标准快插连接器,快插针式电缆头, 以及电路板安装产品上用过的识别标记销。

Discrimination pins

- For discrimination pins on both standard Easy mate Easy mate pin headers cable and boardmount.